جدول سروی سایتهای غیر تی دی اف(AFTEL)

شماره	معلومات ابتدایه ضروری هنگام سروی	درج معلومات به اساس سروی از ساحه
1	Site ID (آی دی سایت)	PKA207
2	کاندید شماره	شماره A
3	GPS coordinates	33.57048 69.25711
4	نام ساحه ومنطقه	بنوزی
5	نام ولسوالی و ولایت مربوطه	مرکز گردیز
6	(نام ساحاتی که قرار است تحت پوشش سایت بیایند)	گردیز (بنوزي، حلیم قلعه، دولت زایي)
7	مالیکت زمین(شخصی یا دولتی)	شخصي
8	مالک جایداد/خانه قابل دسترس است	رشید
9	شماره تماس مالک یا سکنه جایداد	779926741
10	شخصی/کرایی	شخصي
11	مالک جایداد با نصب سایت و شرایط افغان تیلی کام راضی است	
12	موافقه ابتدایی ساحوی با مالک جایداد صورت گرفت؟	
13	نوعیت سایت (سریام یا روی مین)	روي زمین
14	چگونگی ساحه (شهری، روستایی، دوردست)یا VIP	روستایي
15	سرک که واسطه نقلیه تردد بتواند دارد	بلي
16	آیا به سرک جهت تردد واسطه ضرورت است	خیر
17	چه مقدار سرک تردد واسطه ضرورت است(به متر)	.
18	درصورتیکه کاندید سایت سریام تعمیرات باشد	
19	نوعیت تعمیر (مسکونی/تجارتی)	
20	تعداد منازل	
21	ارتفاع تعمیر	
22	راه رسیدن به بام(زینه بیرونی داخلی)	
23	امکان جابجایی وسایل سریام با افراد وکارگرها است؟	
24	امکان جابجایی وسایل سریام با کرین است؟	
25	ظاهراً تعمیر قابلیت برداشت سیات را دارد؟	
26	نوعیت سریام (رنگ کانکریتی یا گادری)	
27	مساحت موجود سریام (طول وعرض)	
28	تاور مورد نیاز(گاید ماست کیبلی)	
29	ارتفاع تاور مورد نیاز	
30	ارتفاع مجموعی تاور و تعمیر از سطح زمین منزل	
31	درصوتیکه کاندید سروی درحویلی یا زمین جایداد باشد	G.F
32	نوعیت ساحه (ساحه باز یا ساحه محاط)	Rural

جدول سروی سایتهای غیر تی دی اف(AFTEL)

15*15m	مساحت موجود (طول وعرض)	33
15*15m	مساحت مورد نیاز سایت(طول عرض)	34
Fence Wall	نوعیت احاطه درصورت ضرورت	35
Yes	محل بودباش گارد درصورت ضرورت	36
G.F	تاور(کیبلی روی زمین یا سلف سپورت)	37
30m	ارتفاع تاورمورد نیاز	38
دارد	امکانات وصل ترانسمیشن سایت(TX type)	39
ضرورت دارد	سایه بان وسلب برای وسایل مخابراتی (BTS and all racks)	40
Needed	سایه بان و سلب مورد نیاز جنراتور وتانکر	41
دارد	امکانات نصب سولر است؟	42
موجود میباشد	ساحه کافی برای سولر موجود است؟	43
بلي	برق شهری درساحه وجود دارد؟	44
	فاصله برج برق از ساحه سایت	45
Paktia Region Civil Team	تیم سروی	46
Habibullah "Sultani"	نام	47
RF/BSS	دیپارتمنت	48
749593334	شماره	49
Yes	سکیچ ساحه سایت (ترتیب وضع ریوز سروی شود)	50
Yes	عکسهای باذارومیک از ساحه گرفته شود	51
چک گردیده است	خط دید وصل مایکروویف با تیم ازساحه باید چک و تایید شود	52
خدمات ضعیف موجود است	خدمات سلام درساحه موجود است؟	53
	کیفیت خدمات سلام در ساحه	54
	نظریات:	55

تغیر موقعیت سایت PKA207 ولایت پکتیا مورد تایید رهبری شرکت افغان تیلیکام

SN	SiteID	LAT	LONG	Province	District	AddA3:N17A1A3:N16	Site Service Type	Near End Site ID	Near End Site Distence	Near End Site Traffic 3G+4G (PS) GB Daily Base	Near End Site Traffic 2G+3G (CS) Erling Daily Base	Tower Type	Tower Height
1	PKA207	33.56892	69.26044	Paktiya	Gardez	Halim Kala	Relocation	PKA007	2.83km	100 GB	77 Erl	GMT	30m

محمد هارون محمدی	سید محمد افضل افضلی	محمد جان روفی	حکمت الله ستانکزی	ولایت خان عظیمی
وارسی کننده معاونیت عملیاتی بیسیم	رییس تخنیکی بیسیم	آمر ترانسمیشن TX	آمر RF BSS	مدیر RF Optimization

پوهنیار علی احمد سامند

رییس عملیات شرکت افغان تیلی کام

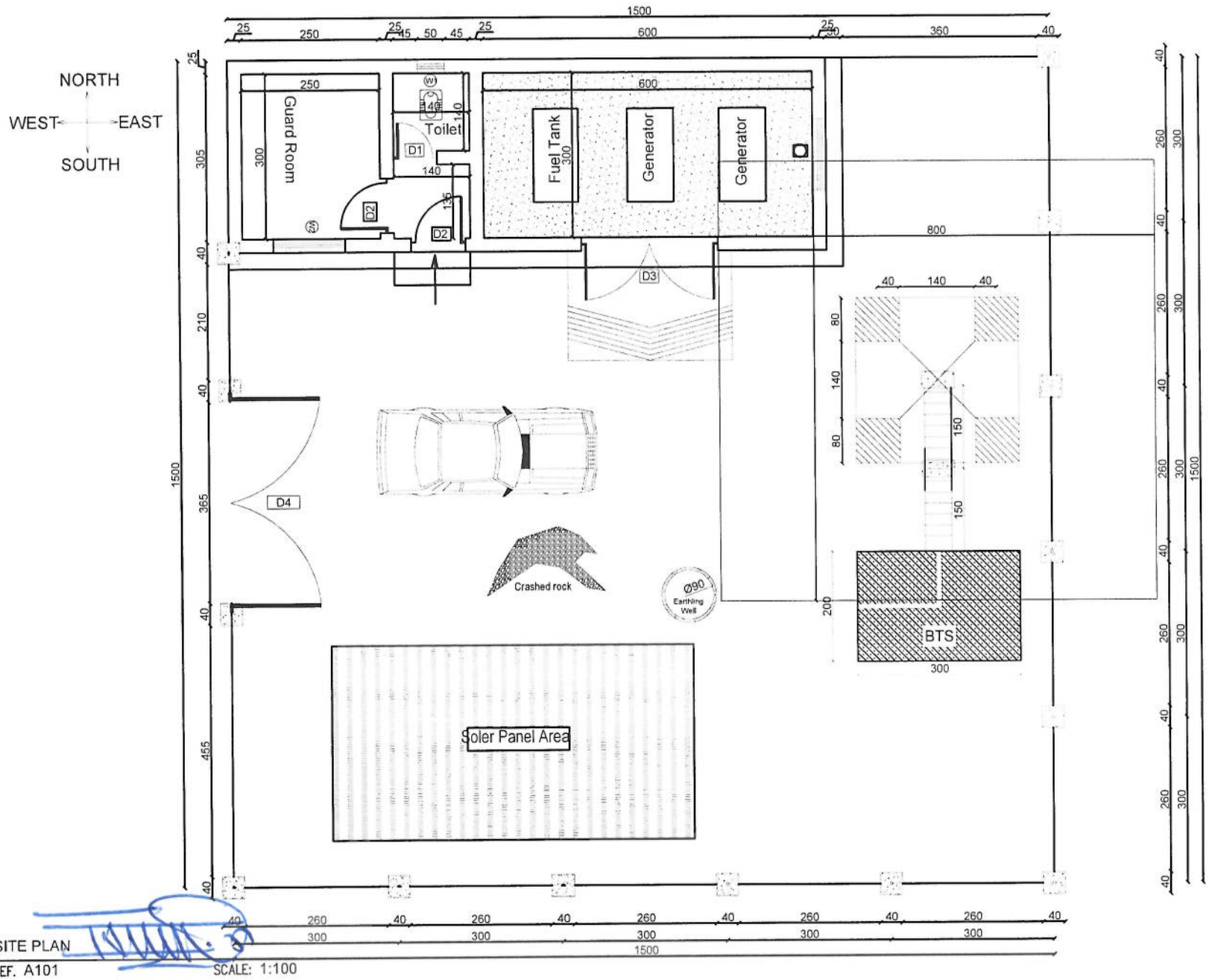

SITE PLAN

01 REF. A101 SCALE: 1:100

REVISION RECORDS

REVISION NO	DATE	DESCRIPTION

LEGEND

PROJECT TITLE / NO:
GSM SITES

DRAWING TITLE:
SITE PLAN WITH FENCE WALL

DRAWN BY:
CIVIL TEAM

CHECKED BY:

APPROVED BY:

SCALE:
1:100

ACTUAL DATE:
05 /05/ 2026

ISSUE DATE:

DRG.NO: 01

OWNER:
AFGHAN TELECOM

Salsam Telecomunication Company
KABUL
AFGHANISTAN

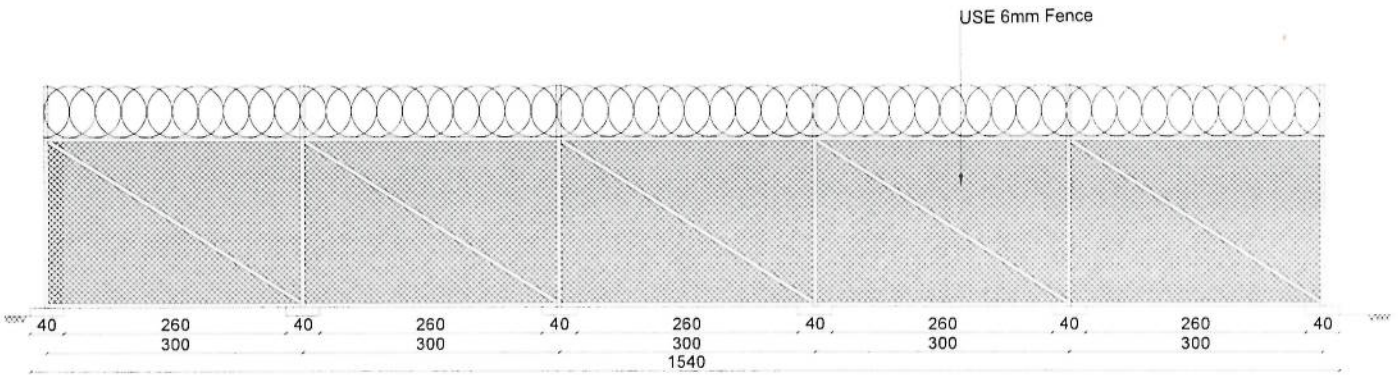

EAST ELEVATION

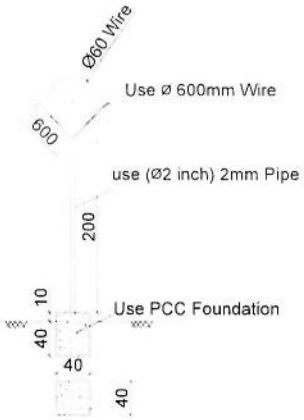

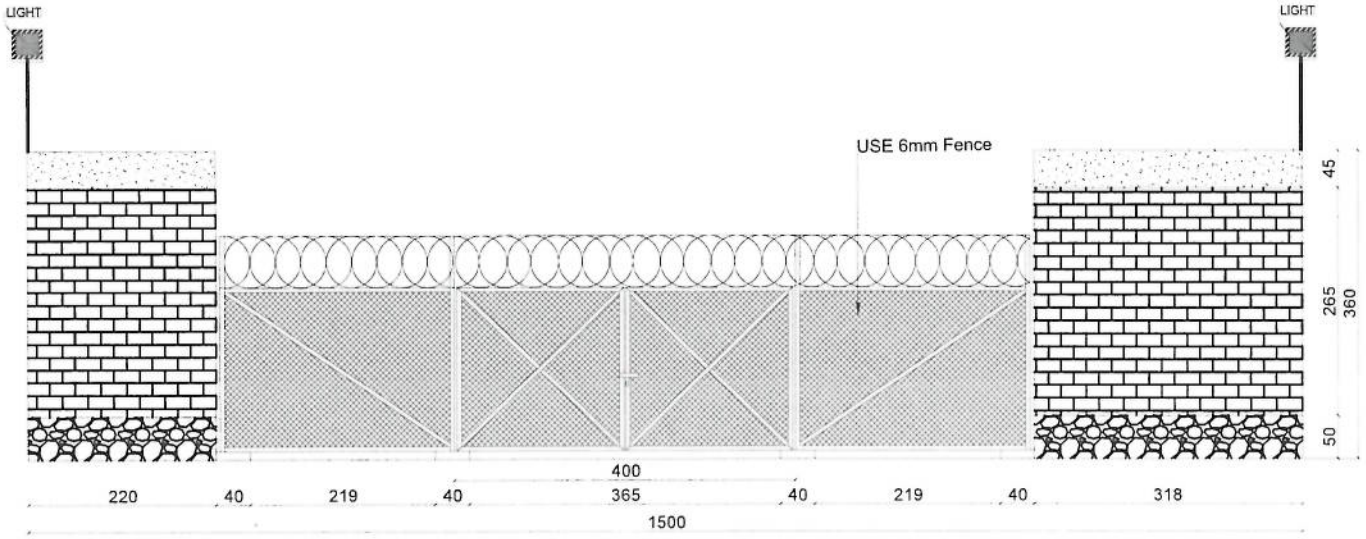

WEST ELEVATION

02	WALL ELEVATIONS & DETAILS REF. A102	SCALE: 1:100

REVISION RECORDS

REVISION NO	DATE	DESCRIPTION

LEGEND:

PROJECT TITLE / NO.
GSM SITES

DRAWING TITLE:
FENCE WALL ELEVATIONS & DETAILS

DRAWN BY:
CIVIL TEAM

CHECKED BY:

APPROVED BY:

SCALE: 1:100

ACTUAL DATE: 14/02/2026

DRG.NO: 02

ISSUE DATE:

OWNER:
AFGHAN TELECOM

Salsam Telecomunication Company
AFGHANISTAN

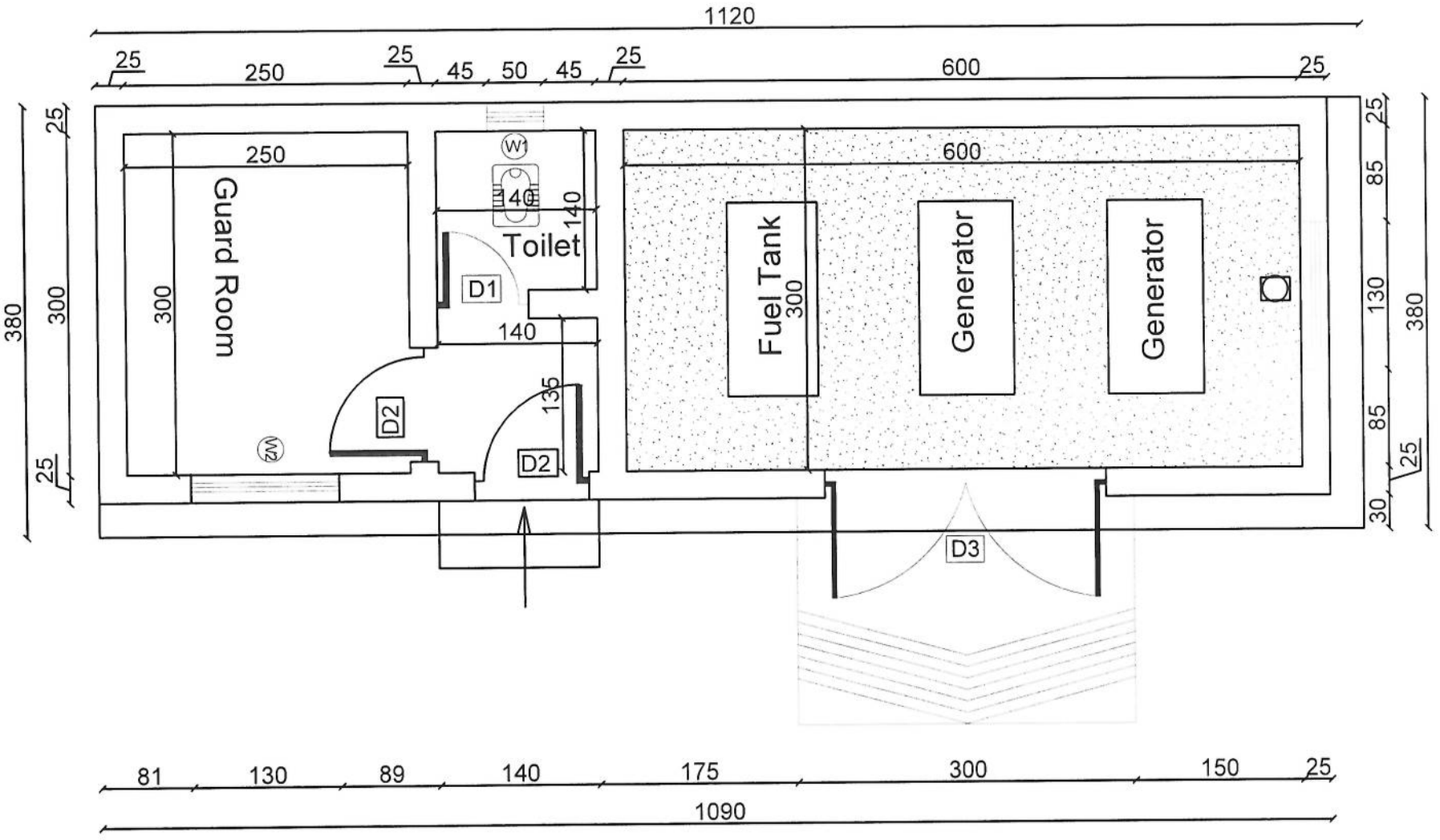

Architectural Plan

GUARD ROOM

03 REF. A103 SCALE: 1:75

REVISION RECORDS

REVISION NO	DATE	DESCRIPTION

LEGEND:

PROJECT TITLE / NO

GSM SITES

DRAWING TITLE:

GUARD ROOM

DRAWN BY:

CIVIL TEAM

CHECKED BY:

APPROVED BY:

SCALE: 1:75

ACTUAL DATE: 14 /02/ 2026

ISSUE DATE:

DRG.NO: 03

OWNER:

AFGHAN TELECOM

Salsam Telecomunication Company

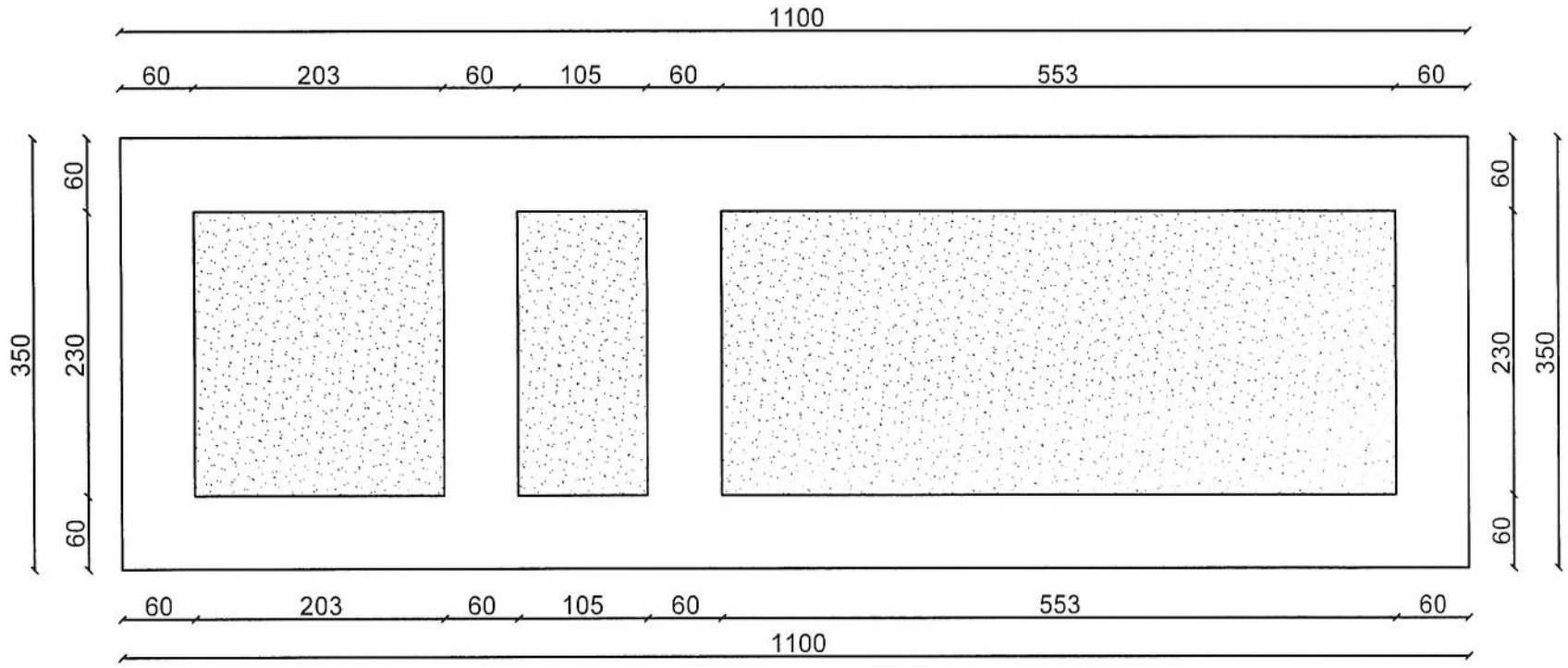

Excuation Plan

Excuation plan
04 | REF. A104 | SCALE: 1:25

REVISION RECORDS
REVISION NO | DATE | DESCRIPTION

LEGEND:

PROJECT TITLE / NO:
GSM SITES

DRAWING TITLE:
GENERATOR ROOM

DRAWN BY:
CIVIL TEAM

CHECKED BY:

APPROVED BY:

SCALE:
1:25

ACTUAL DATE:
14/02/2026

ISSUE DATE:

DRG.NO: 04

OWNER:
AFGHAN TELECOM

Salaam Telecomunication Company
KABUL
AFGHANISTAN

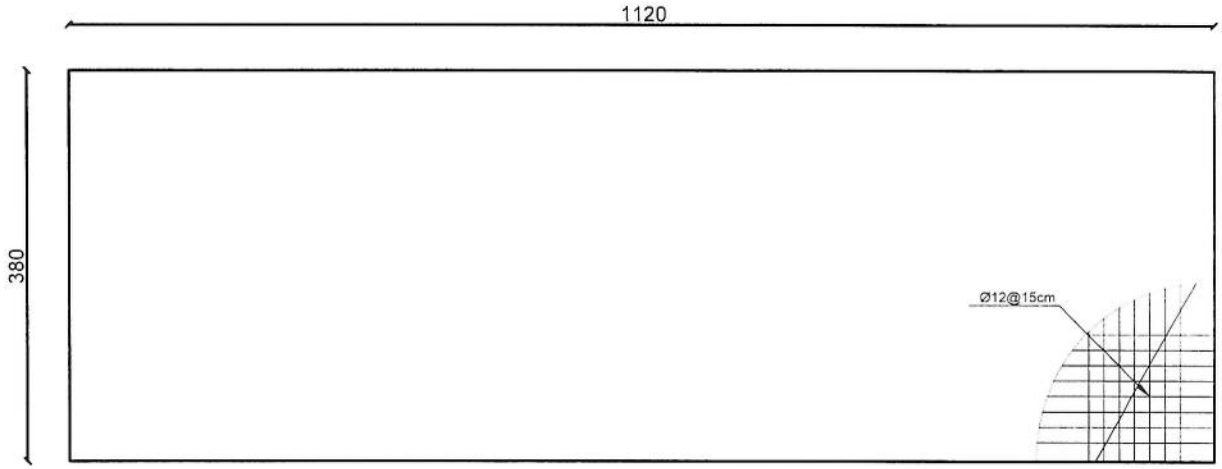

Rebar details of GR roof

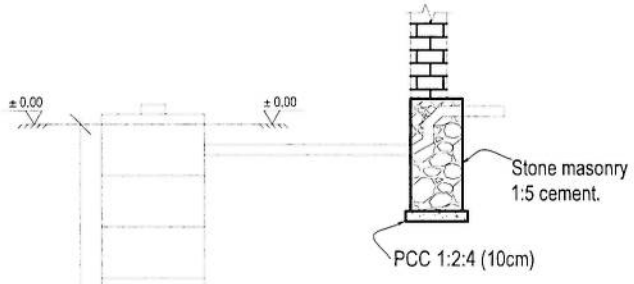

Well for toilet

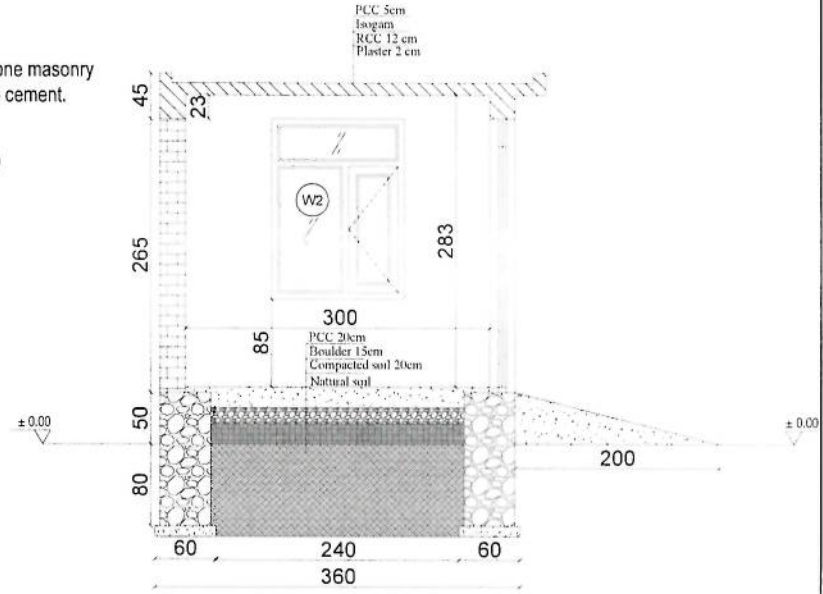

Section D-D

GENERATOR CANOPAY FOUNDATION

04 | REF. A104 | SCALE: 1:25

REVISION RECORDS

REVISION NO	DATE	DESCRIPTION

LEGEND:

PROJECT TITLE / NO:

GSM SITES

DRAWING TITLE:

GENERATOR ROOM

DRAWN BY:

CIVIL TEAM

CHECKED BY:

APPROVED BY:

SCALE:

1:25

ACTUAL DATE:

14 /02/ 2026

ISSUE DATE:

DRG.NO: 04

OWNER:

AFGHAN TELECOM

Salaam Telecomunication Company

KABUL

AFGHANISTAN

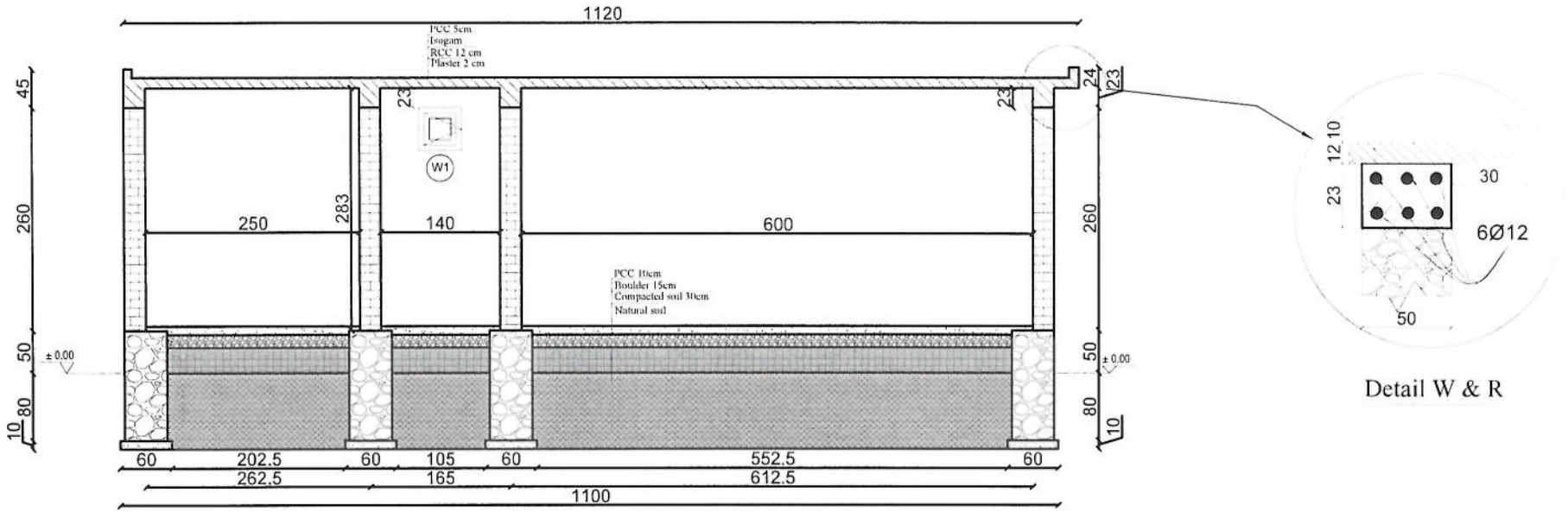

TOILET

05 REF. A105 SCALE: 1:50

REVISION RECORDS

REVISION NO	DATE	DESCRIPTION

LEGEND:

PROJECT TITLE / NO:

GSM SITES

DRAWING TITLE:

TOILET

DRAWN BY:

CIVIL TEAM

CHECKED BY:

APPROVED BY:

SCALE:

1:50

ACTUAL DATE:

14 /02/ 2026

ISSUE DATE:

DRG.NO: 05

OWNER:

AFGHAN TELECOM

Salaam Telecomunication Company

KABUL

AFGHANISTAN

Notes:

1. The foundation is adopts reinforced concrete,
the concrete is M20; (M20:compressive strength is 20N/mm2);
the foundation lays on a 10cm thick crush stone pad;
2. Ø12: mild steel,rebars strength 210N/mm2
3. minimum concrete cover for rebar is 3.5cm,
4. All units are in cm
5.All edges of the Slab should be curve

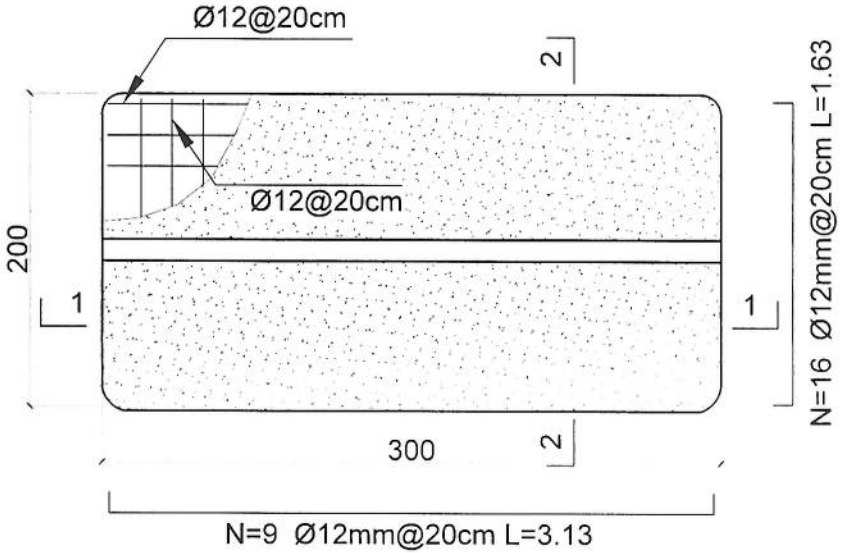

Outdoor BTS Foundation

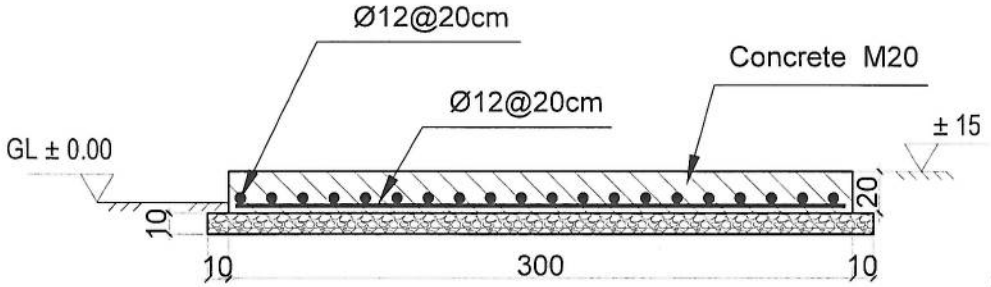

1-1 section

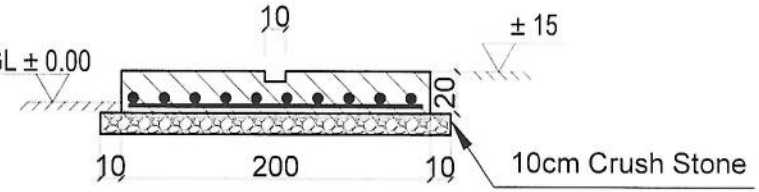

2-2 section

ZTE OUTDOOR BTS FOUNDATION

06 | REF. A106 | SCALE: 1:25

REVISION RECORDS

REVISION NO	DATE	DESCRIPTION

LEGEND:

PROJECT TITLE / NO:

GSM SITES

DRAWING TITLE:

ZTE OUTDOOR BTS FOUNDATION

DRAWN BY:

CIVIL TEAM

CHECKED BY:

APPROVED BY:

SCALE:

1:25

ACTUAL DATE:

14 /02/ 2025

ISSUE DATE:

DRG.NO: 07

OWNER:

AFGHAN TELECOM

Salam Telecommunication Company

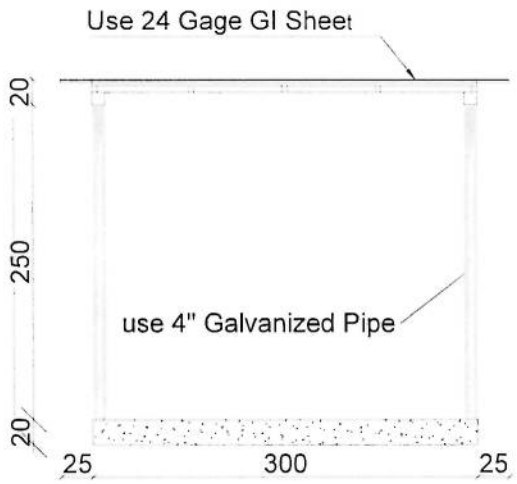

Section BB

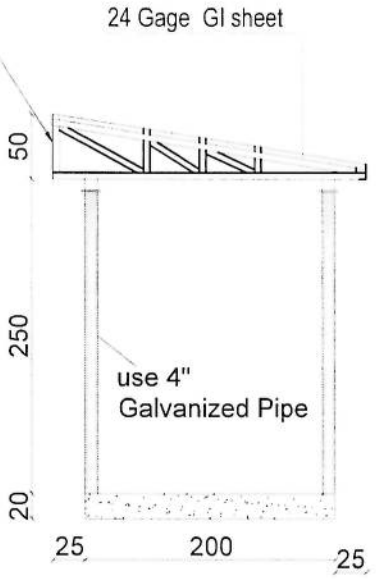

Section AA

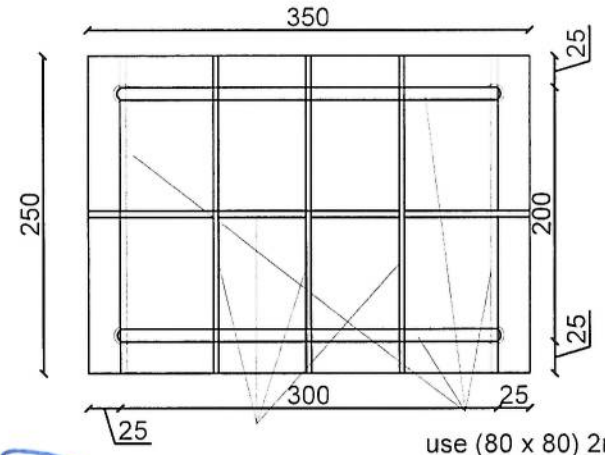

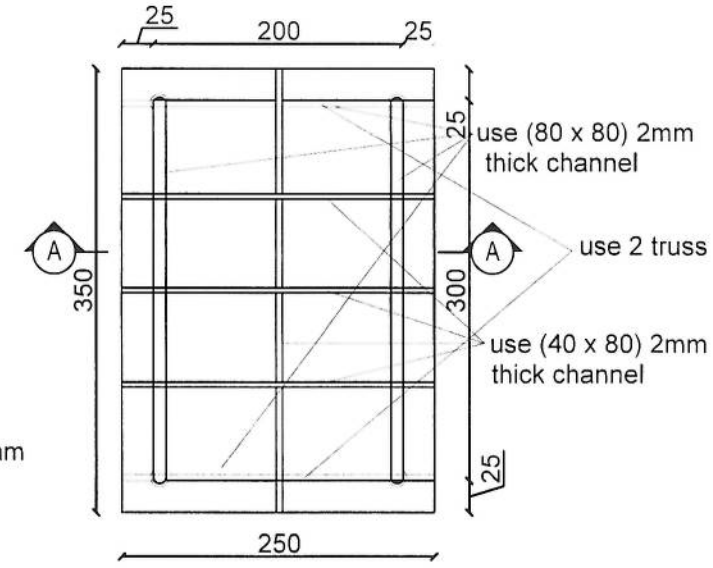

SUN SHELTER FOR ZTE BTS

07 | REF. A107 | SCALE: 1:50

REVISION RECORDS

REVISION NO	DATE	DESCRIPTION

LEGEND:

PROJECT TITLE / NO:
GSM SITES

DRAWING TITLE:
SUN SHELTER FOR ZTE BTS
BTS

DRAWN BY:
CIVIL TEAM

CHECKED BY:

APPROVED BY:

SCALE:
1:50

ACTUAL DATE:
14 /02/ 2026

DRG.NO: 07

ISSUE DATE:

OWNER:
AFGHAN TELECOM

سلام | Salam Telecomunication Company
KABUL
AFGHANISTAN

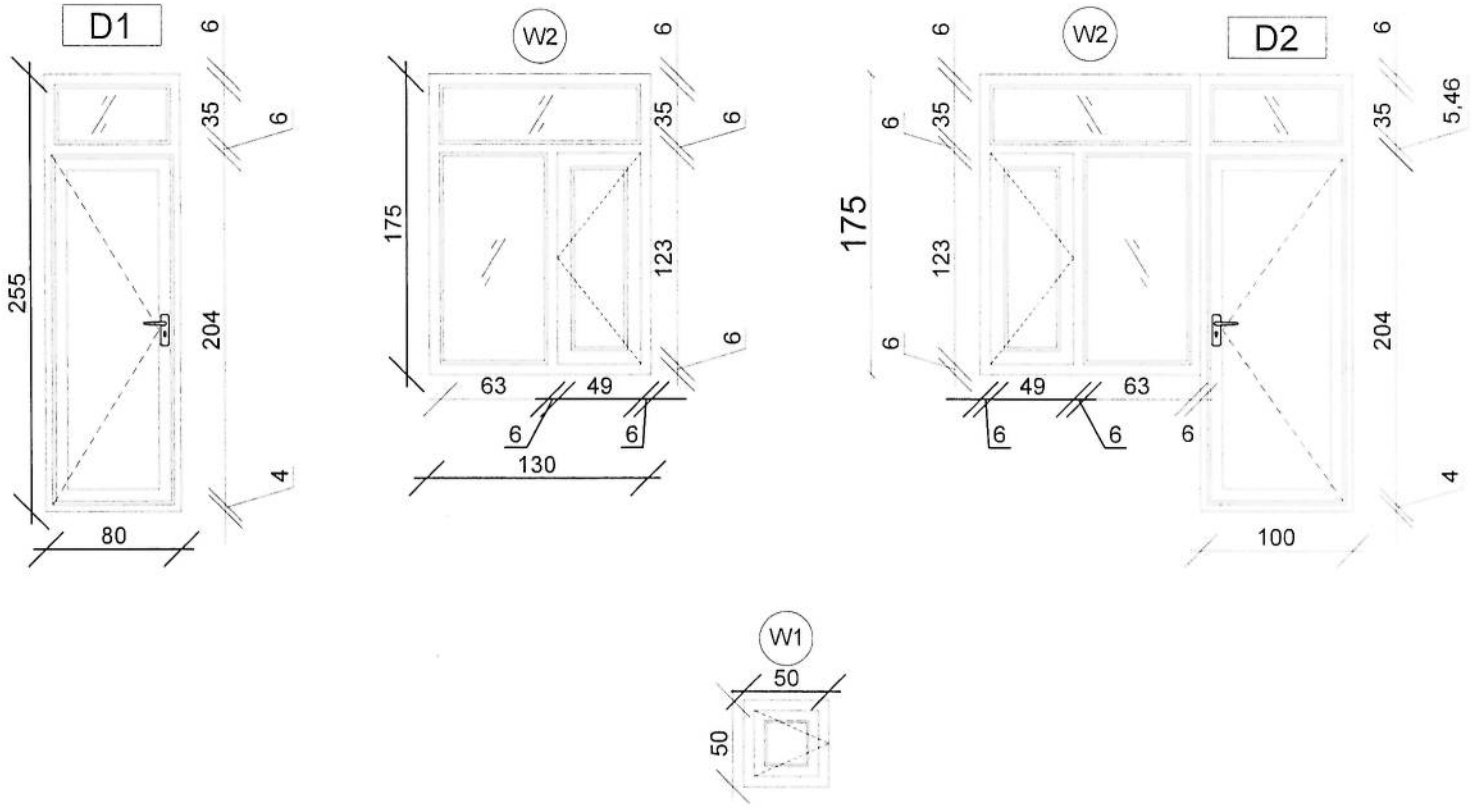

DOORS & WINDOWS DETAILS

08 | REF. A108 | SCALE: 1:25

REVISION RECORDS

REVISION NO	DATE	DESCRIPTION

LEGEND:

PROJECT TITLE / NO:

GSM SITES

DRAWING TITLE:

DOORS & WINDOWS DETAILS

DRAWN BY:

CIVIL TEAM

CHECKED BY:

APPROVED BY:

SCALE:

1:25

ACTUAL DATE:

14 /02/ 2026

ISSUE DATE:

DRG.NO: 08

OWNER:

AFGHAN TELECOM

Salaam Telecommunication Company

KABUL

AFGHANISTAN

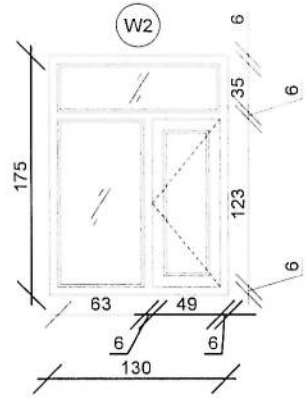

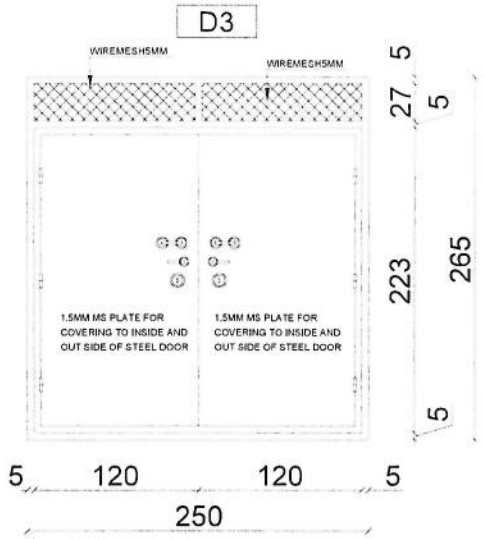

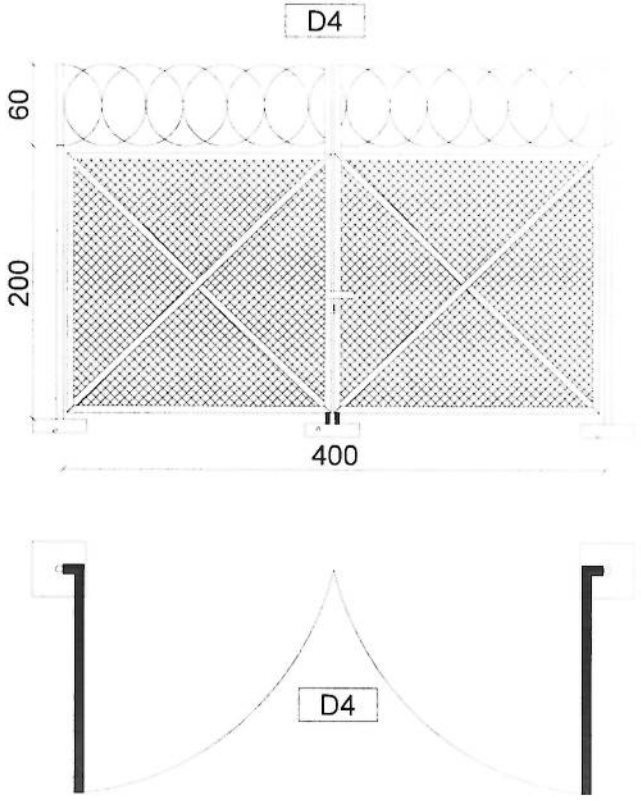

SITE & GENERATOR R DOOR DETAILS

09 | REF. A109 | SCALE: 1:25

REVISION RECORDS

REVISION NO	DATE	DESCRIPTION

LEGEND:

PROJECT TITLE / NO:

GSM SITES

DRAWING TITLE:

SITE & GENERATOR R DOOR DETAILS

DRAWN BY:

CIVIL TEAM

CHECKED BY:

APPROVED BY:

SCALE:

1:25

ACTUAL DATE:

14 /02/ 2026

ISSUE DATE

DRG NO 09

OWNER:

AFGHAN TELECOM

Salsam Telecommunication Company

KABUL

AFGHANISTAN

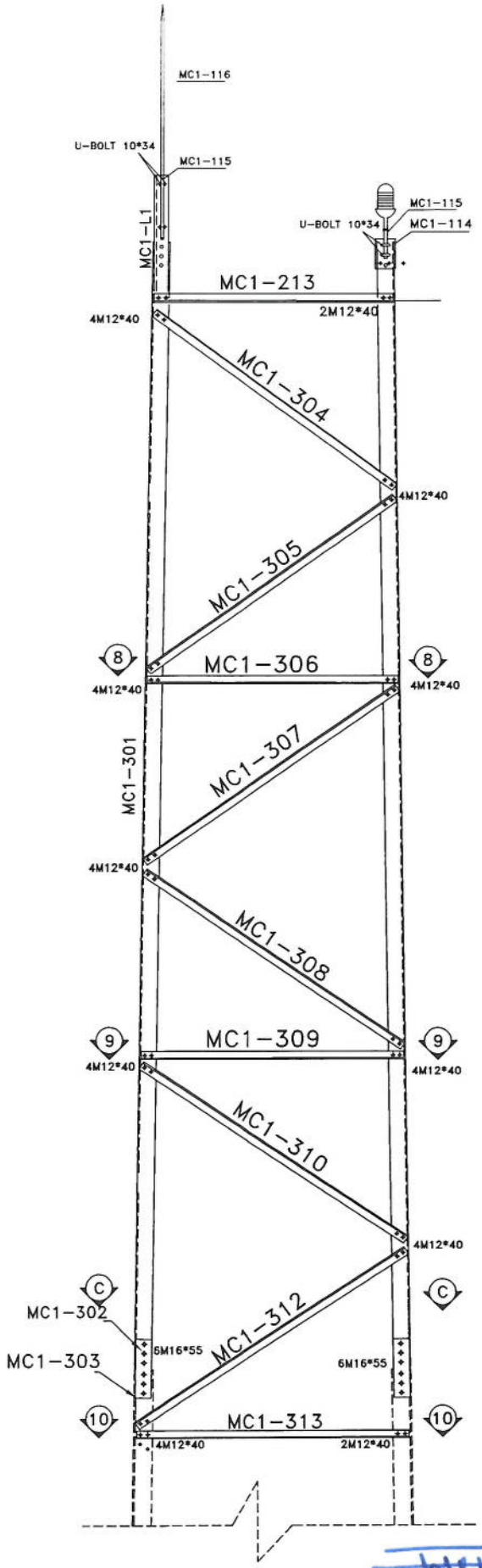

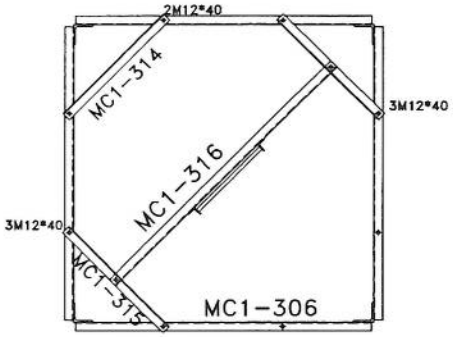

SEC. 8-8

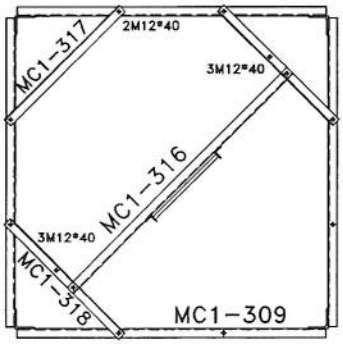

SEC. 9-9

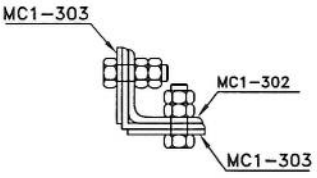

SEC. C-C

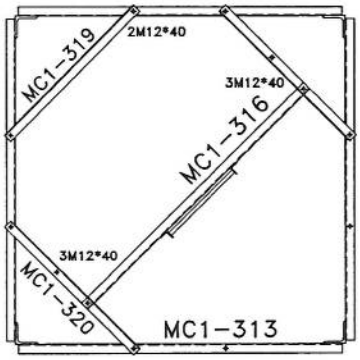

SEC. 10-10

List Of Bolts - PANEL 3	
Specification	Qty
M12*40	168
M16*55	48

Rev.	Design	Drawn	Checked	Approved	Date	Description
00	--	S.Ghadiri	--	A.Salahshour	10/13/24	-

TOWERiST

Tower Type: TOWER NB

Project No.:

Client :

Project : AFGHAN TELECOM

Title : NB TOWER 30m
PANEL 1

Scale: 1/11 | Ref. No. 00 | Sheet No. 1

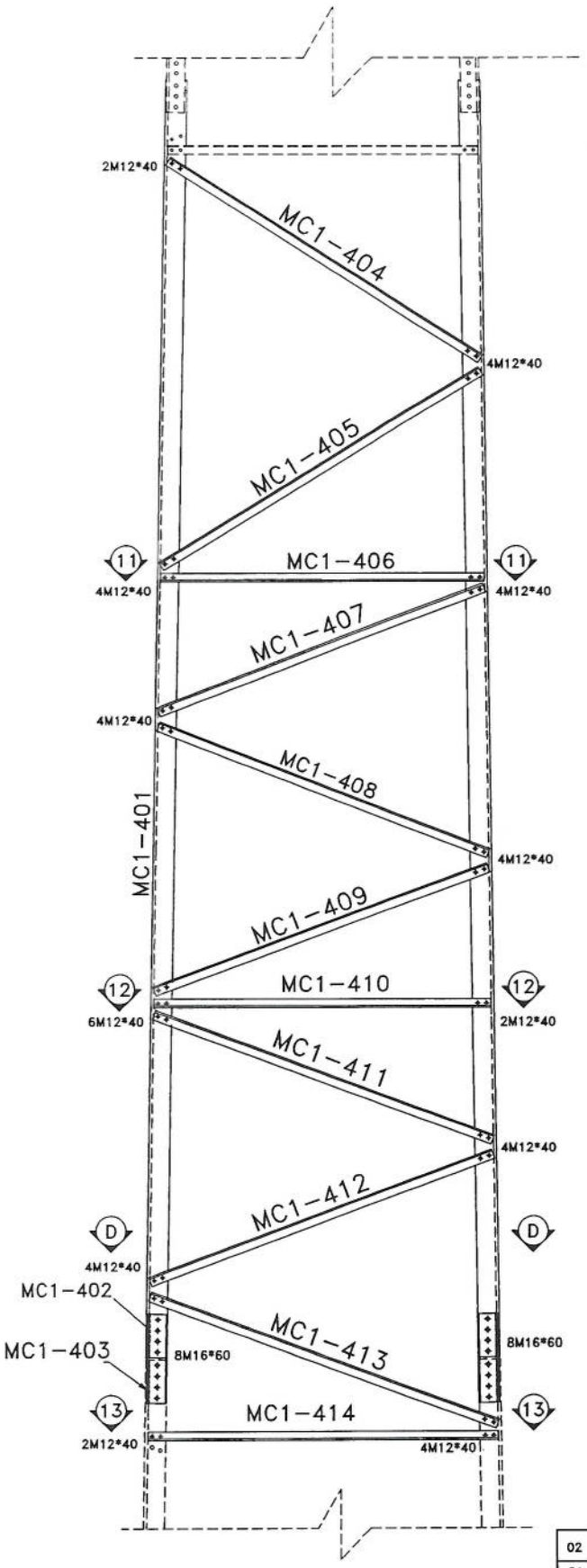

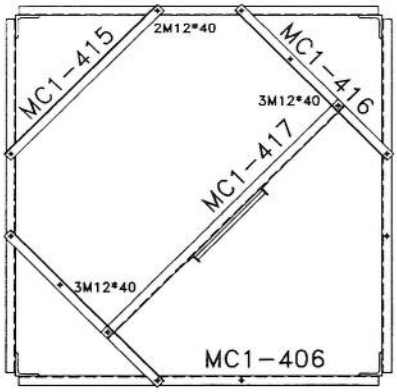

SEC. 11-11

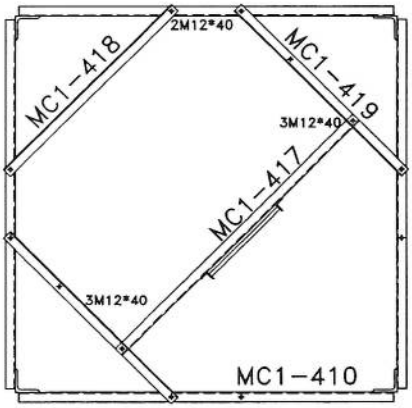

SEC. 12-12

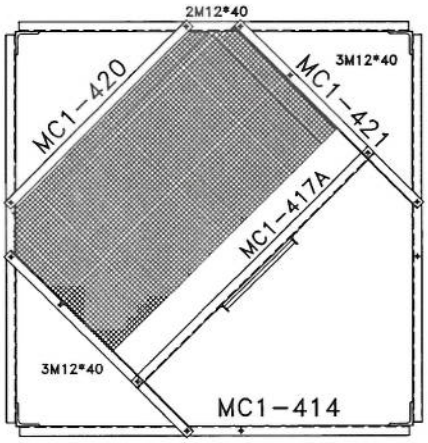

SEC. 13-13

List Of Bolts – PANEL 4	
Specification	Qty
M12*40	200
M16*60	64

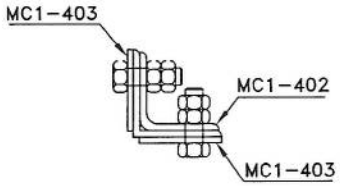

SEC. D-D

Rev.	Design	Drawn	Checked	Approved	Date	Description
02	--		--			-
01	--		--			-
00	--	S.Ghadiri	--	A.Salahshour	10/13/2024	-

TOWERiST

Client :

Project : AFGHAN TELECOM

Title : NB TOWER 30m
PANEL 2

Tower Type: TOWER NB

Project No.:

Scale: 1/11 | Ref. No. 00 | Sheet No. 2

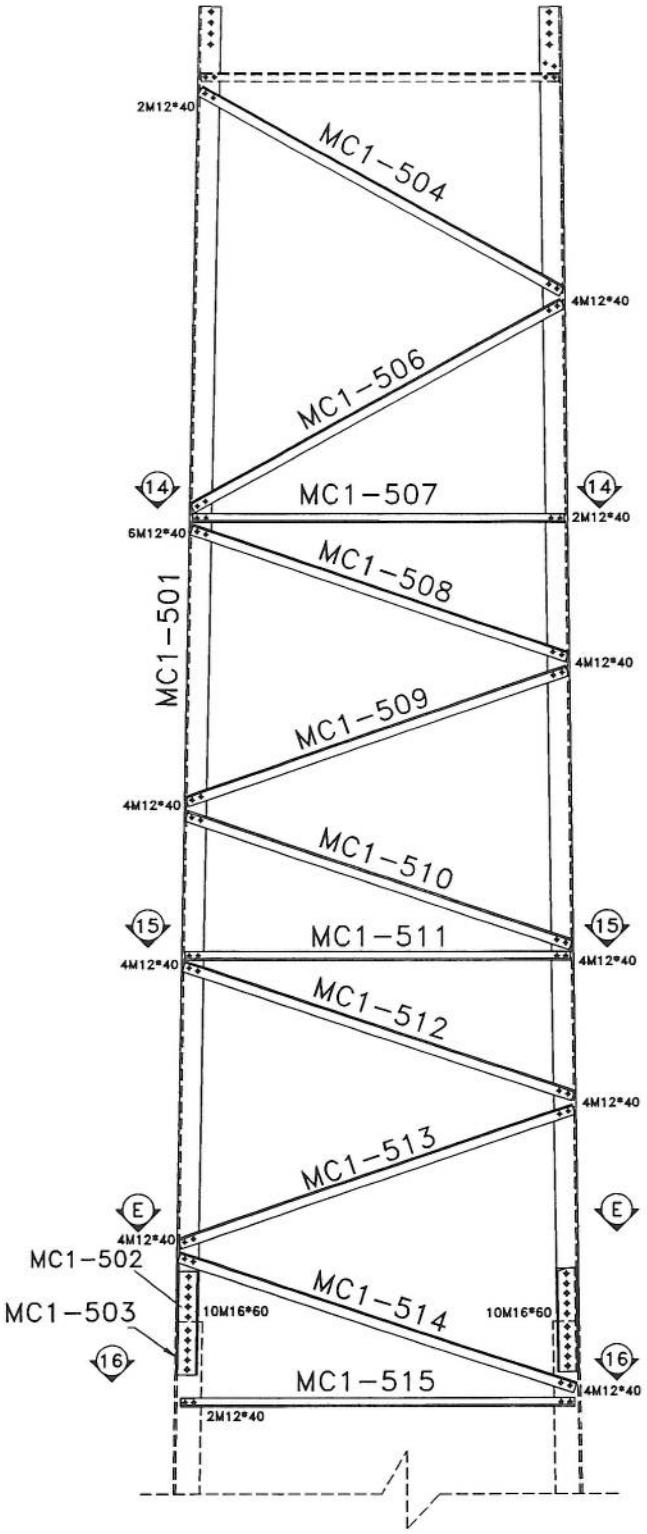

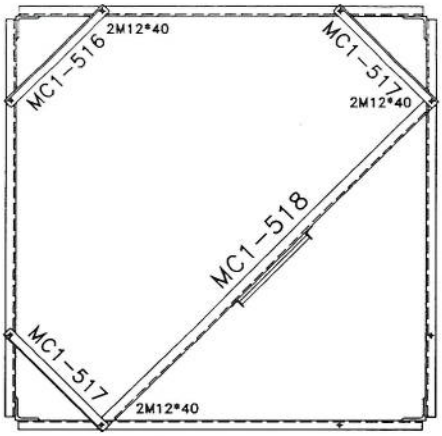

SEC. 14-14

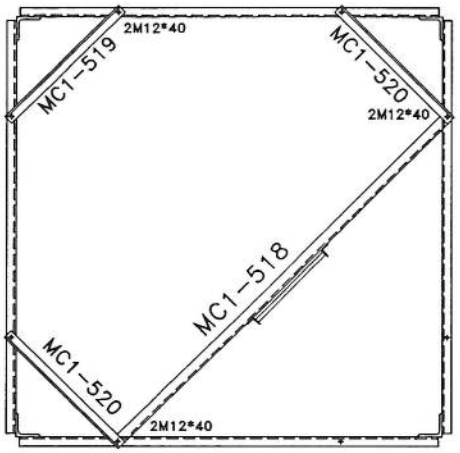

SEC. 15-15

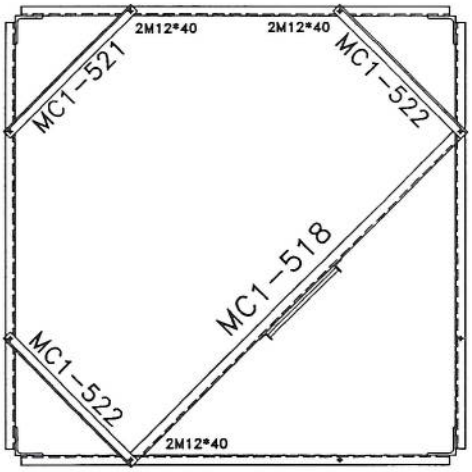

SEC. 16-16

List Of Bolts - PANEL 5	
Specification	Qty
M12*40	194
M16*50	80

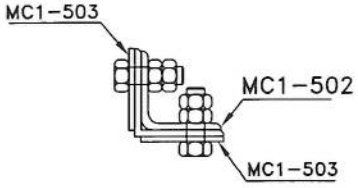

SEC. E-E

Rev.	Design	Drawn	Checked	Approved	Date	Description
02	--		--			-
01	--		--			-
00	--	S.Ghadiri	--	A.Salahshour	10/13/24	-

TOWERiST

Client : .

Project : AFGHAN TELECOM

Title : NB TOWER 30M
PANEL 3

Tower Type: TOWER NB

Project No.: | Scale: 1/11 | Ref. No. 00 | Sheet No. 5

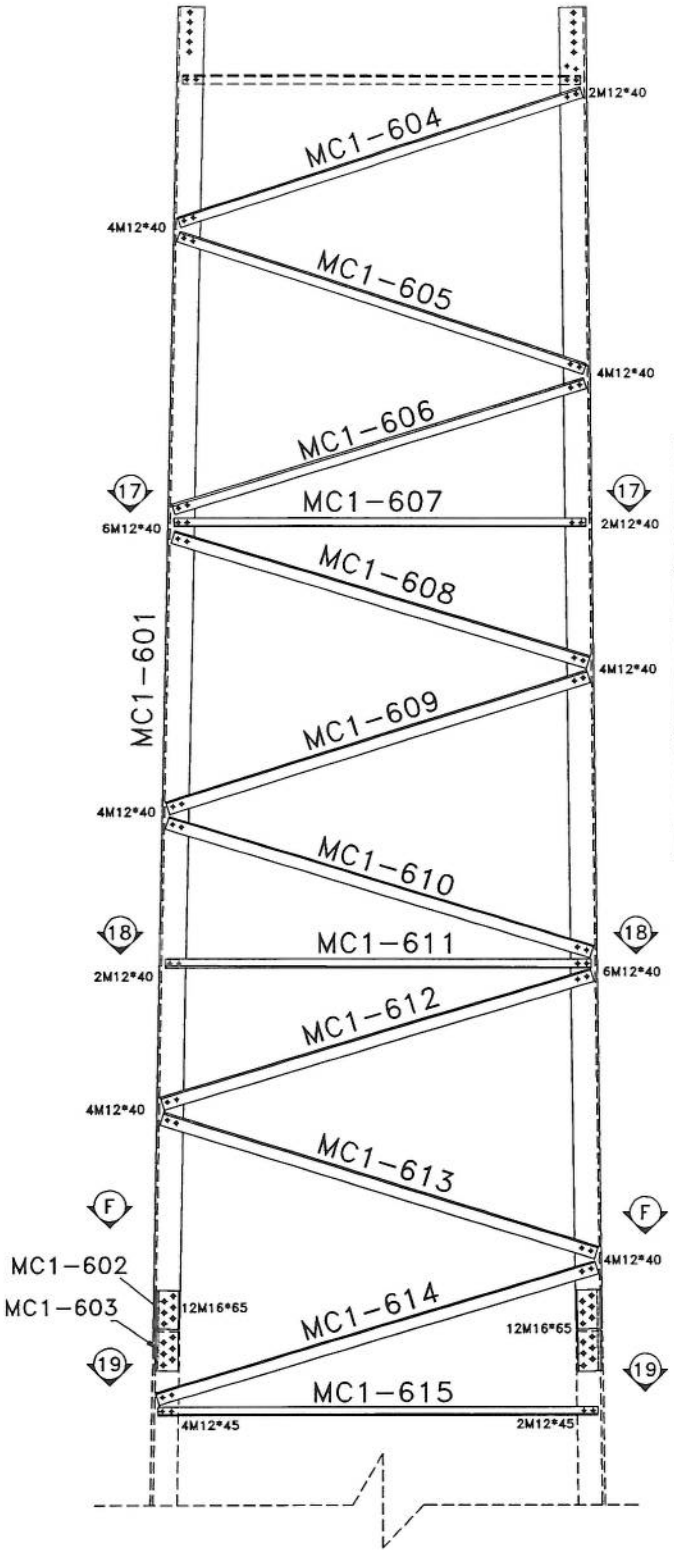

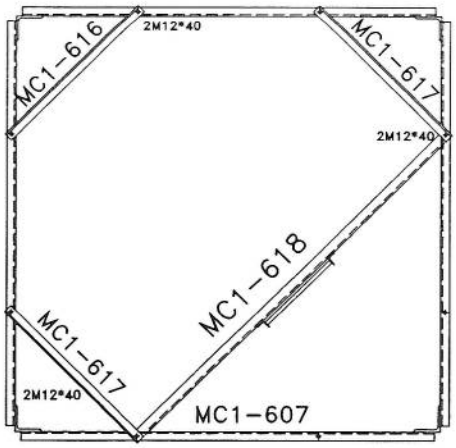

SEC. 17-17

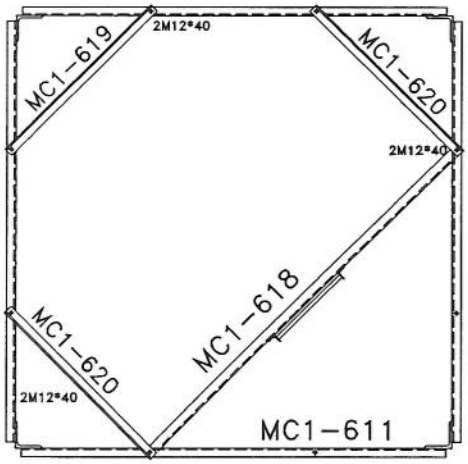

SEC. 18-18

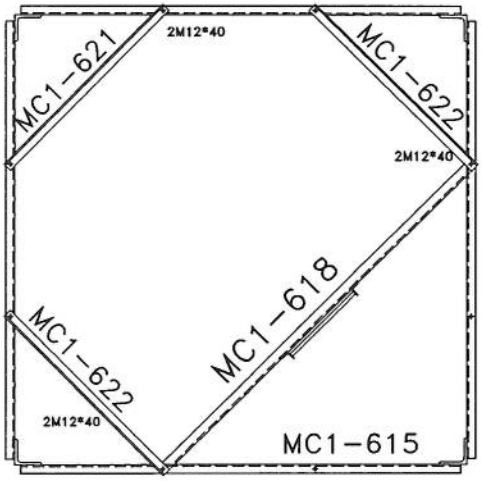

SEC. 19-19

List Of Bolts - PANEL 6	
Specification	Qty
M12*40	186
M12*45	24
M16*65	96

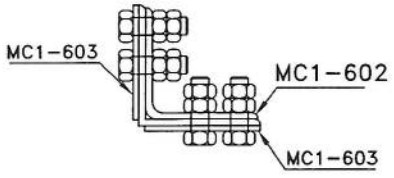

SEC. F-F

Rev.	Design	Drawn	Checked	Approved	Date	Description
02	--		--			-
01	--		--			-
00	--	S.Ghadiri	--	A.Salahshour	10/13/24	-

TOWERiST

Client :

Project : AFGHAN TELECOM

Title : NB TOWER 30M
PANEL 4

Tower Type: TOWER NB

Project No.:

Scale: 1/11 | Ref. No. 00 | Sheet No. 6

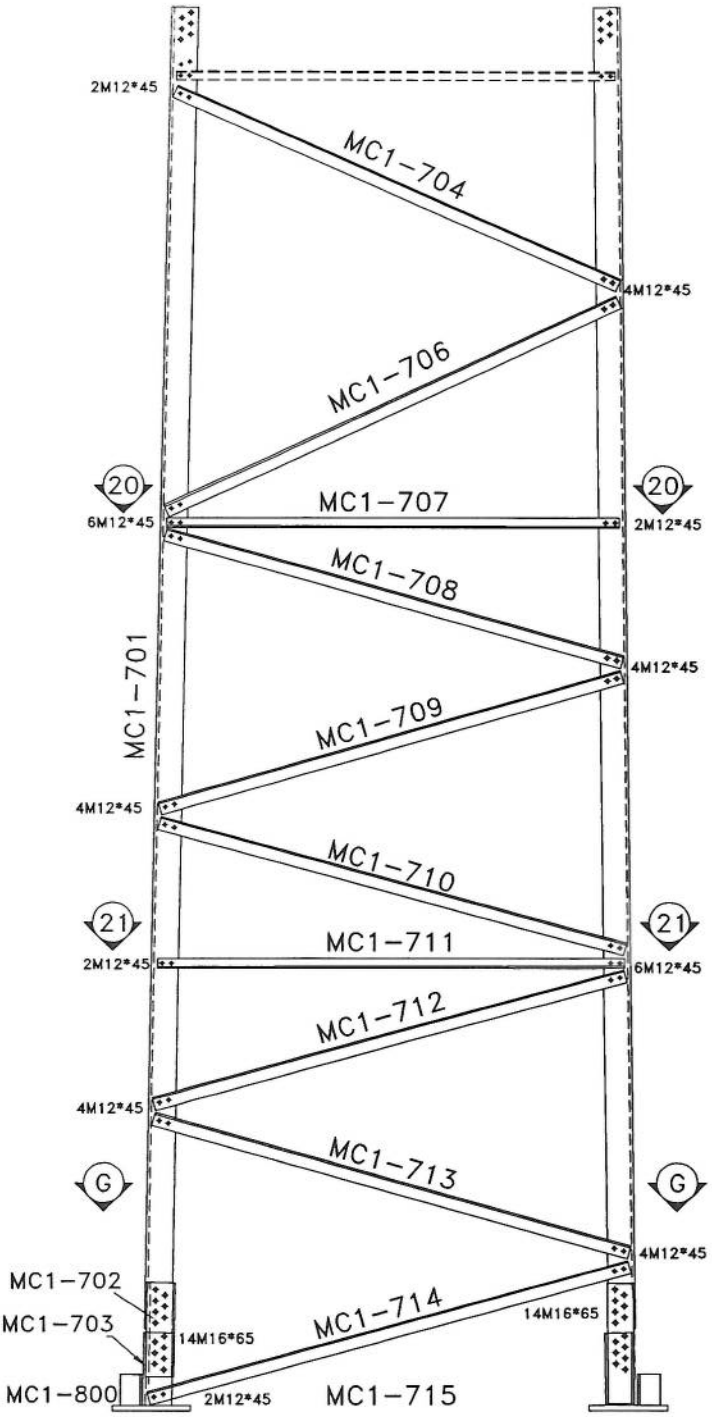

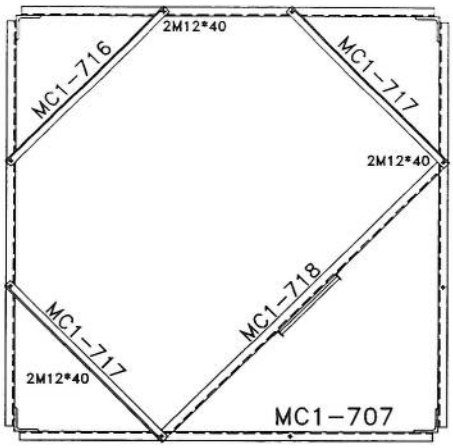

SEC. 20-20

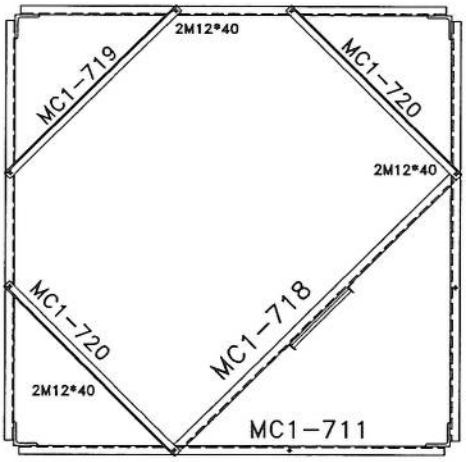

SEC. 21-21

List Of Bolts - PANEL 7	
Specification	Qty
M12*40	18
M12*45	176
M16*65	112

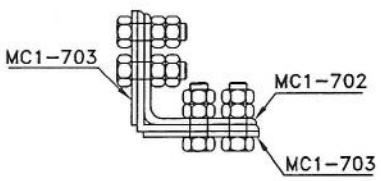

SEC. G-G

Rev.	Design	Drawn	Checked	Approved	Date	Description
02	--		--			-
01	--		--			-
00	--	S.Ghadiri	--	A.Salahshour	10/13/24	-

TOWERiST

Client :

Project : AFGHAN TELECOM

Title : NB TOWER 30M
PANEL 5

Tower Type: TOWER NB

Project No.:

Scale: 1/11 | Ref. No. 00 | Sheet No. 5

BILL OF MATERIAL MW			
ASSEMBLY	POSITION	SIZE	QUANTITY
	MON-D3	PL8	2
ARM-3	MON-D1	UNP80	2
	MON-D2A	PL8	
ARM-2	MON-D4	UNP80	2
	MON-D5	PL8	
	MON-D7	PIPE115*t:3	1
BOLT	M16*300	-	8
UBOLT	M12*130	-	4

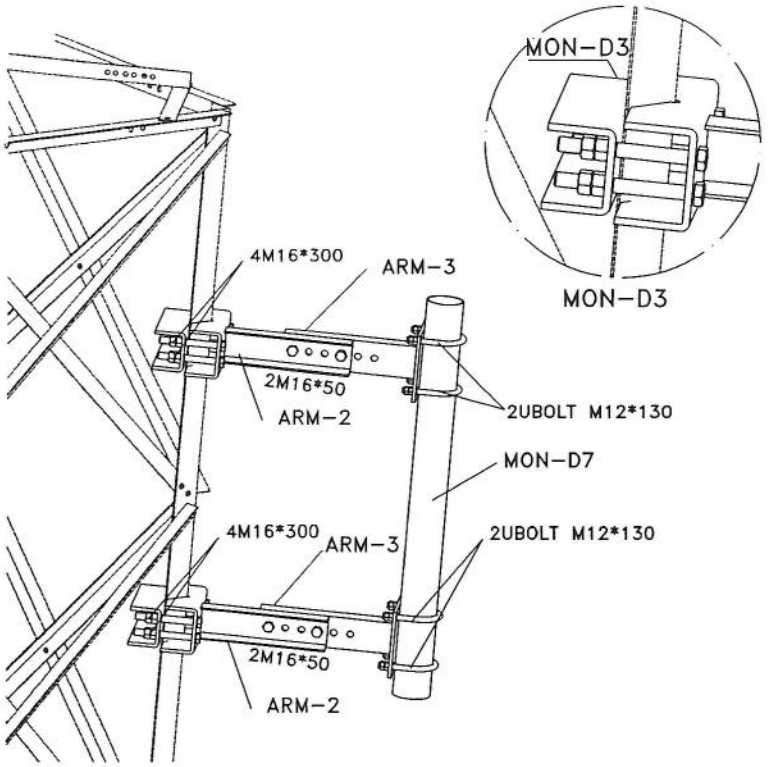

MON-D3

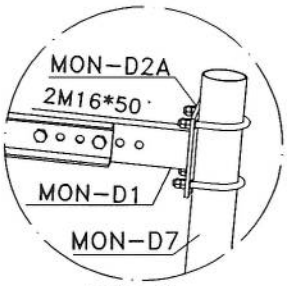

ARM-3

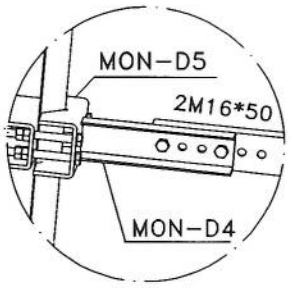

ARM-2

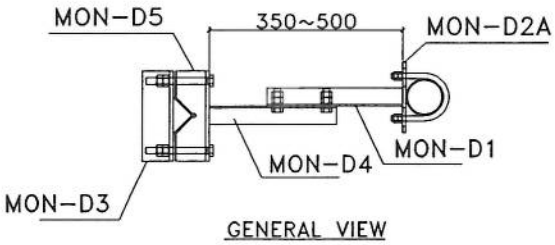

GENERAL VIEW

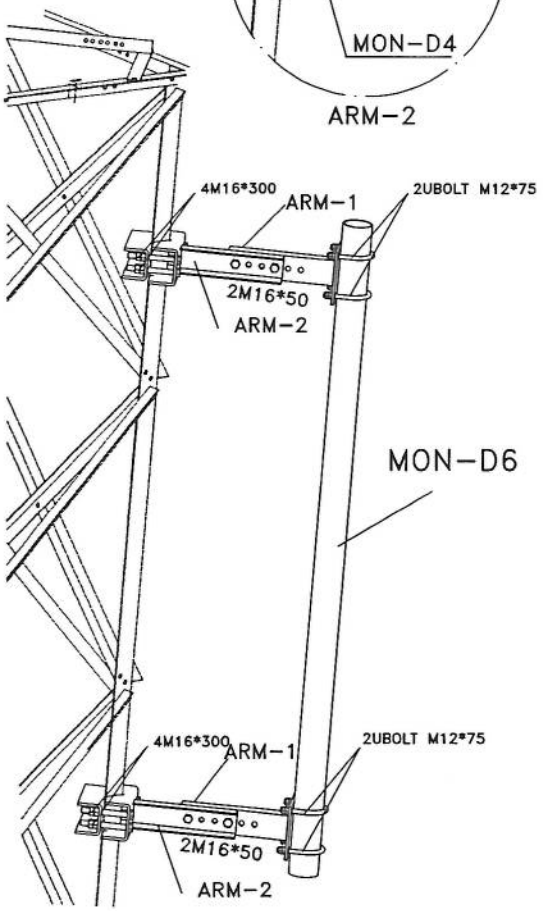

BILL OF MATERIAL GSM			
ASSEMBLY	POSITION	SIZE	QUANTITY
	MON-D3	PL8	2
ARM-1	MON-D1	UNP80	2
	MON-D2	PL8	
ARM-2	MON-D4	UNP80	2
	MON-D5	PL8	
	MON-D6	PIPE60*t:3	1
BOLT	M16*300	-	8
UBOLT	M12*130	-	4

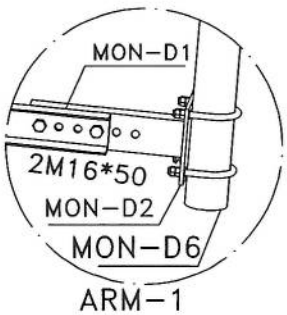

ARM-1

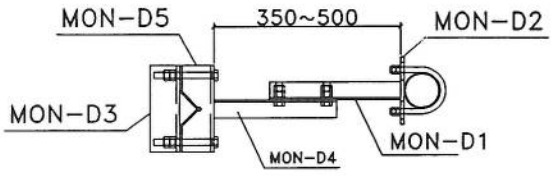

GENERAL VIEW

Rev.	Design	Drawn	Checked	Approved	Date	Description
02	--	S.Ghadiri	--	A.Salahshour	01/03/11	-
01	--	S.Ghadiri	--	A.Salahshour	01/02/24	-
00	--	S.Ghadiri	--	A.Salahshour	10/13/24	-

TOWERiST

Client :

Project : AFGHAN TELECOM

Title : NB TOWER 30M MOUNTING

Tower Type: TOWER NB

Project No.:

Scale: 1/11 | Ref. No. 00 | Sheet No. 12

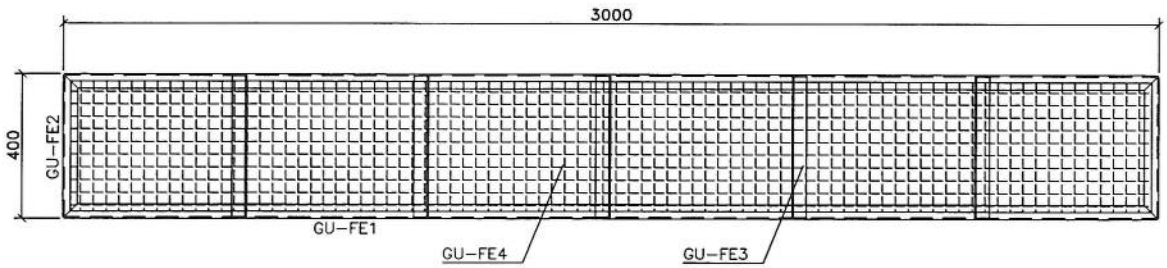

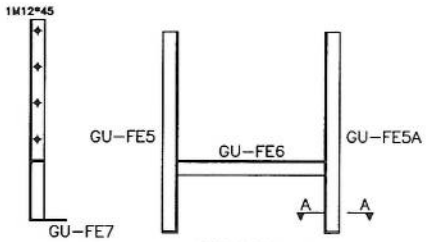

FOOTING

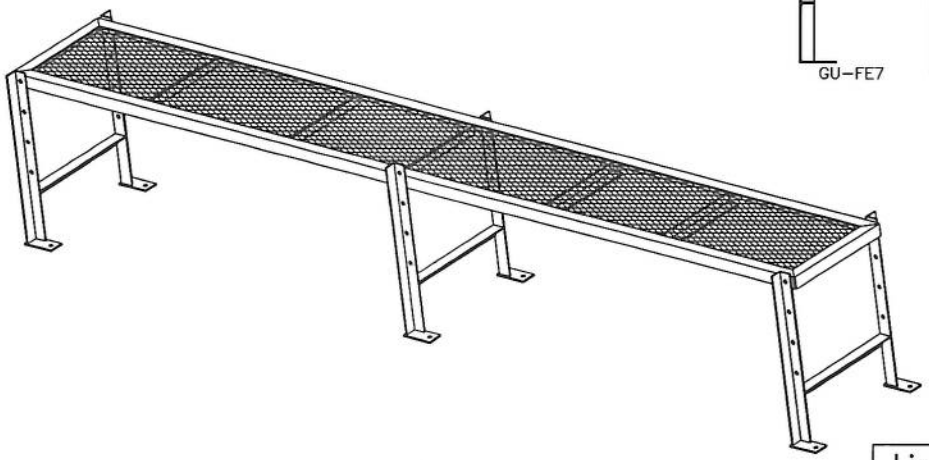

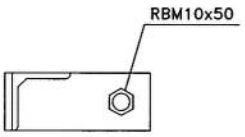

SECTION A–A

List Of Bolts – LADDER	
Specification	Qty
M12*45	6
RBM10x50	6

Rev.	Design	Drawn	Checked	Approved	Date	Description
02	--	S.Ghadiri	--	A.Salahshour	01/03/11	-
01	--	S.Ghadiri	--	A.Salahshour	01/02/24	-
00	--	S.Ghadiri	--	A.Salahshour	10/13/24	-

TOWERiST

Client :

Project : AFGHAN TELECOM

Title : NB TOWER 30M
PLATFORM 3m

Tower Type: TOWER NB

Project No.:

Scale: 1/11 | Ref. No. 00 | Sheet No. 12

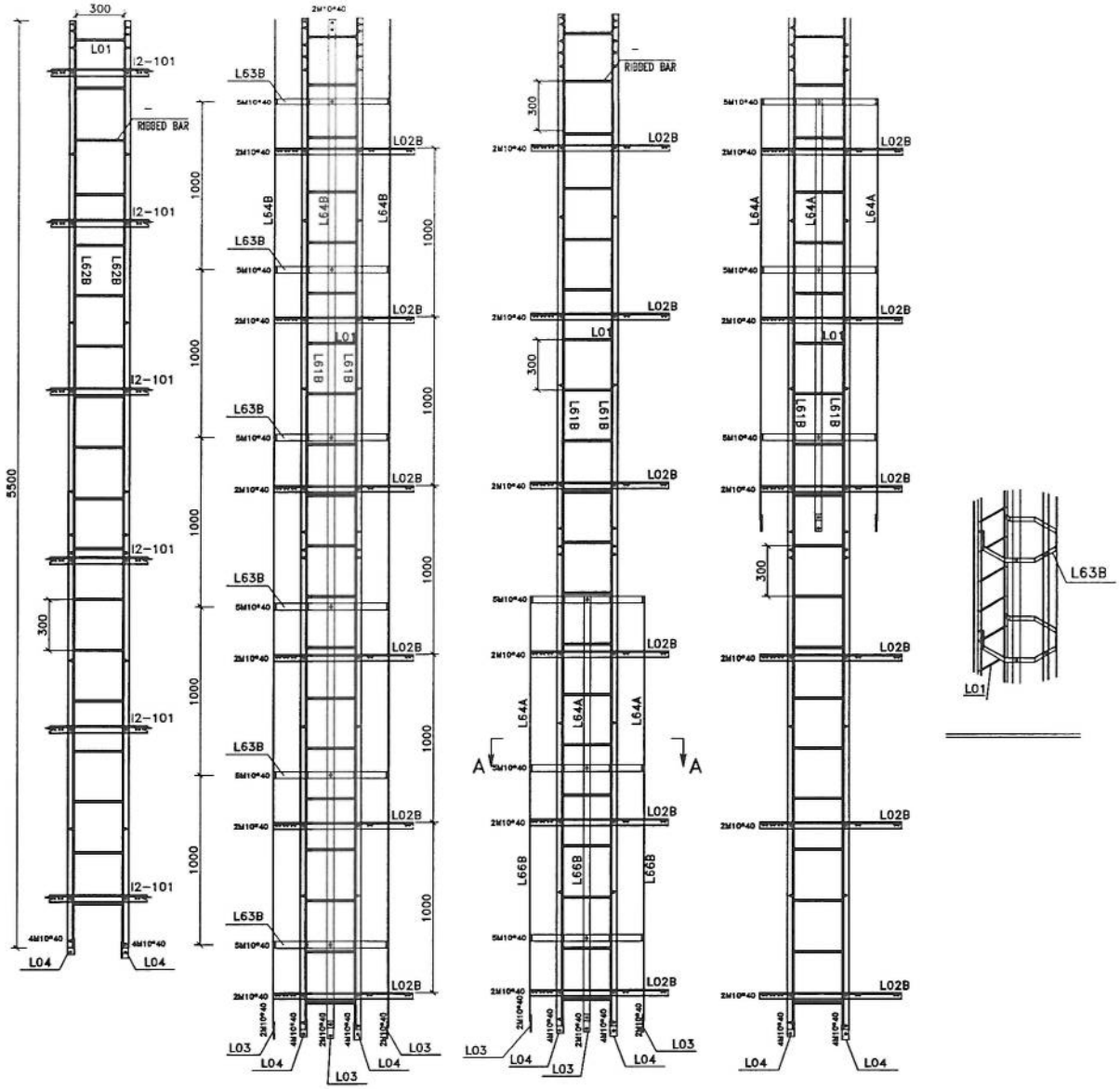

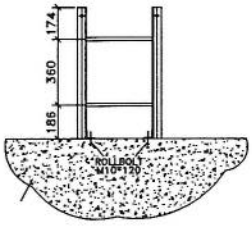

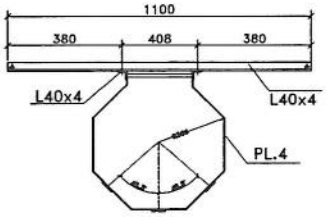

Safty Hoop And Rack Feeder

List Of Bolts – LADDER		
Specification	Qty	Material
J10*90	60	GR5.6
M10*40	134	GR8.8

Rev.	Design	Drawn	Checked	Approved	Date	Description
02	--		--			-
01	--		--			-
00	--	S.Ghadiri	--	A.Salahshour	10/13/24	-

TOWERiST

Client :

Project : AFGHAN TELECOM

Title : NB TOWER 30M LADDER

Tower Type: TOWER NB

Project No.:

Scale: 1/11 | Ref. No. 00 | Sheet No. 10

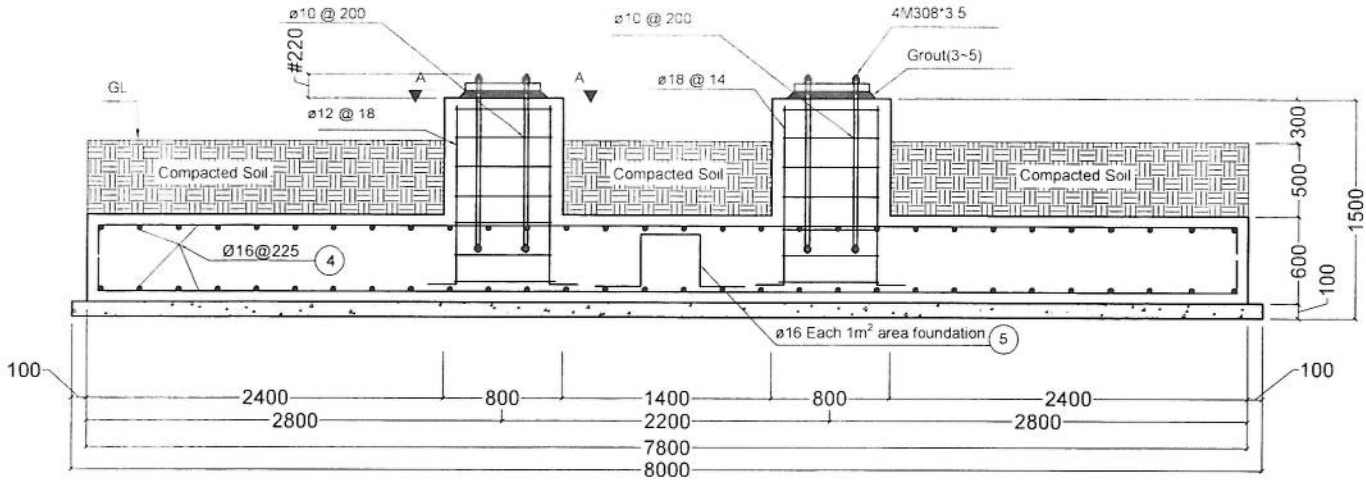

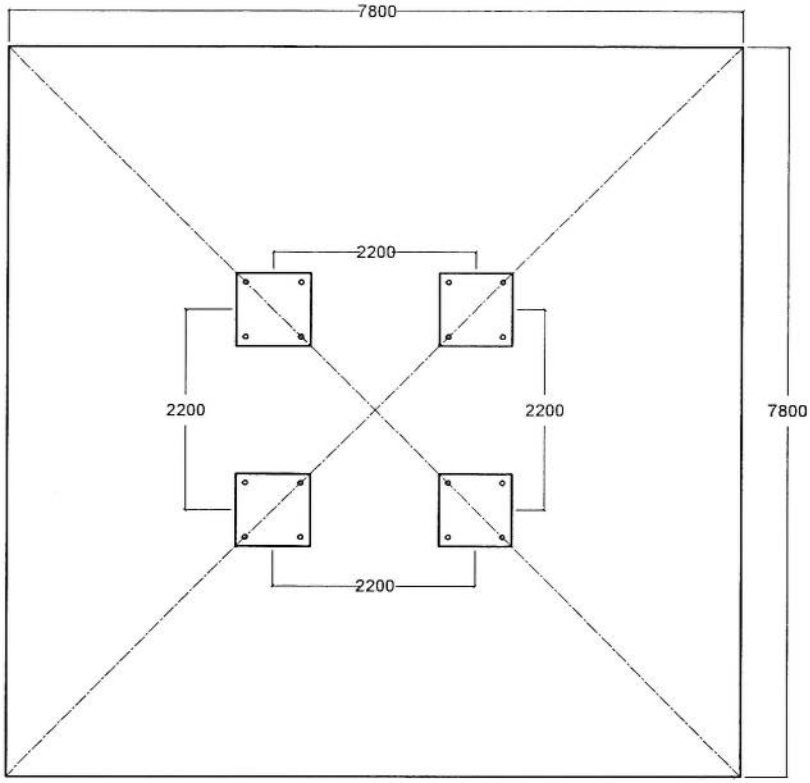

Notes:
1.All Diminutions are in mm.
2.F'c of concrete = 250 kg/cm^2.
3.Fy of longitudinal Bars = 4000 kg/cm^2.
4. Cover = 7.5 cm.
5.Soil Allowable Stress = 1.5~2 kg/Cm^2.
6.Concrete to be poured max in tow stages.
7.Concrete to confirm the specification.

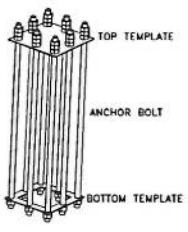

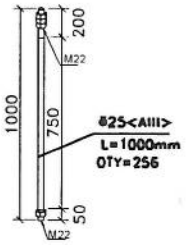

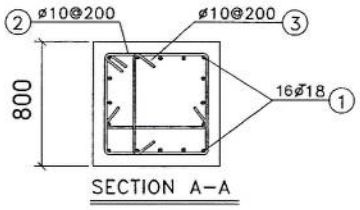

Bill of Material

Pos	Shape	Dia(mm)	Length(m)	Quantity	Total Length(m)	Total Weight
1	1250, 250	18	1.50	64	96	192
2	650, 100	10	2.8	28	79.00	49
3	100, 650, 100	10	0.85	56	48.00	30
4	250, 7650, 250	16	8.15	140	1203	1741
5	400, 450, 450, 450, 450	16	2.20	59	130	204
Concrete Volume :38.55 m^3				Total Weight = 2216 kg		

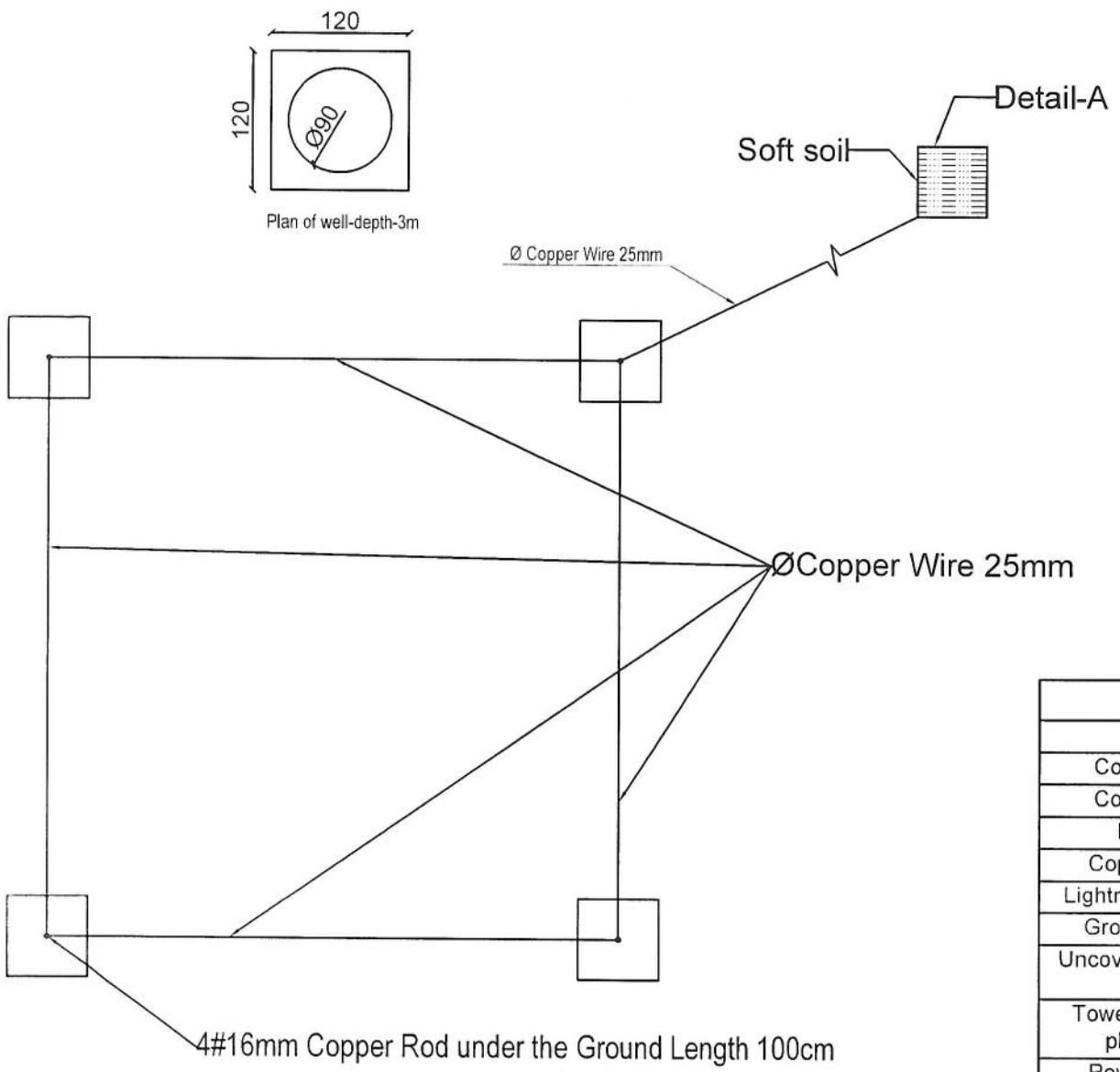

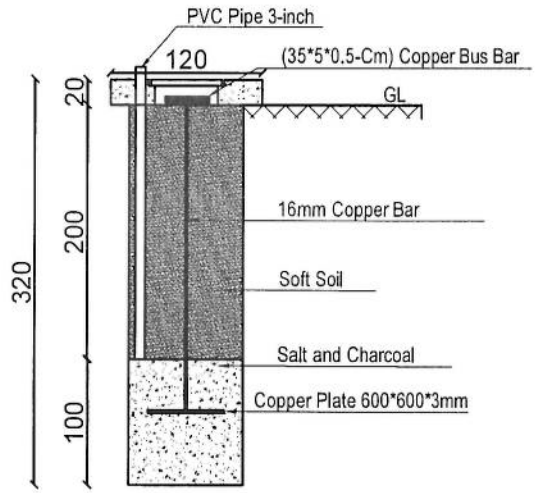

Detail-A
Well Section

Item List		
Item	Quantity	Dimension
Copper Rod	4 Pcs	1m*Ø16mm
Copper Rod	1 Pcs	2m*Ø16mm
Busbar	5 Pcs	35cm*5cm*5mm
Copper Plate	1 Pcs	60cm*60cm*3mm
Lightning Arrestor	1 Pcs	1m
Ground Cable	45m	25mm
Uncovered Ground Cable	12m	25mm
Tower Light with photo cell	1 Pcs	48V DC
Power Cable	50m	2*2mm

23 | Grouding system- well plan & section
23 | REF. A101 SCALE: 1:75

REVISION RECORDS
ثبت تعدیلات

REVISION NO شماره تعدیل	DATE تاریخ	DESCRIPTION تشریحات

LEGEND: علایم:

PCC لفته کاداریست

PROJECT TITLE / NO:
GSM SITES
عنوان پروژه:
سایت های جی اس ام

DRAWING TITLE:
30m Tower Grounding System
سیستم ارتینگ برای تاور سی متره

DRAWN BY: ترسیم:
CIVIL TEAM

CHECKED BY: کنترول:

APPROVED BY: منظوری:

SCALE: مقیاس:
1:75

ACTUAL DATE:
14 /05/ 2025
ISSUE DATE:
DRG.NO: 23

OWNER: مالک پروژه:
AFGHAN TELECOM

سلام | Salaam Telecomunication Company
KABUL
AFGHANISTAN

تغیر موقعیت سایت PKA207 ولایت پکتیا مورد تایید رهبری شرکت افغان تیلیکام

SN	SiteID	LAT	LONG	Province	District	AddA3:N17A1A3:N16	Site Service Type	Near End Site ID	Near End Site Distence	Near End Site Traffic 3G+4G (PS) GB Daily Base	Near End Site Traffic 2G+3G (CS) Erling Daily Base	Tower Type	Tower Height
1	PKA207	33.56892	69.26044	Paktiya	Gardez	Halim Kala	Relocation	PKA007	2.83km	100 GB	77 Erl	GMT	30m

محمد هارون محمدی	سید محمد افضل افضلی	محمد جان روفی	حکمت الله ستانکزی	ولایت خان عظیمی
وارسی کننده معاونیت عملیاتی بیسیم	رییس تخنیکی بیسیم	آمر ترانسمیشن TX	آمر RF BSS	مدیر RF Optimization

پوهنیار علی احمد سامند

رییس عملیاتی شرکت افغان تیلی کام