جدول سروی سایتهای غیر تی دی اف(AFTEL)

شماره	معلومات ابتدایه ضروری هنگام سروی	درج معلومات به اساس سروی از ساحه
1	Site ID {آی دی سایت}	KST 018 site
2	کاندید شماره	777146249
3	GPS coordinates	33.513594 69.893071
4	نام ساحه ومنطقه	کونکیو کلی
5	نام ولسوالی و ولایت مربوطه	ولایت خوست والسولی صبریو
6	(نام ساحاتی که قرار است تحت پوشش سایت بیایند)	سپینکی کلی ،کوټ کلی ، خپری کلی ، مکتب بازار ،شیر کلی ، ابوخیل کلی ،سرفراز کلی
7	مالیکت زمین{شخصی یا دولتی}	شخصی
8	مالک جایداد/خانه قابل دسترس است	بلی
9	شماره تماس مالک یا سکنه جایداد	777146249
10	شخصی/کرایی	شخصی
11	مالک جایداد با نصب سایت و شرایط افغان ټیلی کام راضی است	بلی
12	موافقه ابتدایی ساحوی با مالک جایداد صورت گرفت؟	بلی
13	نوعیت سایت (سریام یا روی مین)	GM
14	چگونگ ساحه (شهری، روستایی، دوردست)یا VIP	روستایی
15	سرک که واسطه تقلیه تردد بتواند دارد	بلی
16	آیا به سرک جهت تردد واسطه ضرورت است	بلی
17	چه مقدار سرک تردد واسطه ضرورت است(به متر)	0
18	درصورتیکه کاندید سایت سریام تعمیرات باشد	
19	نوعیت تعمیر (مسکونی/تجارتی)	
20	تعداد منازل	
21	ارتفاع تعمیر	
22	راه رسیدن به بام(زینه بیرونی داخلی)	
23	امکان جابجایی وسایل سریام با افراد وکارگرها است؟	
24	امکان جابجایی وسایل سریام با کرین است؟	
25	ظاهراً تعمیر قابلیت برداشت سیات را دارد؟	
26	نوعیت سریام (رنگ کانکریتی یا گادری)	
27	مساحت موجود سریام (طول و عرض)	
28	تاور مورد نیاز (گاید ماست کیبل)	
29	ارتفاع تاور مورد نیاز	
30	ارتفاع مجموعی تاور و تعمیر از سطح زمین منازل	
31	درصورتیکه کاندید سروی درحویلی یا زمین جایداد باشد	
32	نوعیت ساحه (ساحه باز یا ساحه محاط)	ساحه باز
33	مساحت موجود (طول وعرض)	15*15
34	مساحت مورد نیاز سایت(طول عرض)	15*15
35	نوعیت احاطه درصورت ضرورت	بلی
36	محل بودباش گارد درصورت ضرورت	بلی
37	تاور(کیبل روی زمین یا سلف سپورت)	GM
38	ارتفاع تاورمورد نیاز	30M

Afghan Telecom

SN
37

جدول سروی سایتهای غیر ی دی اف(AFTEL)

39	امکانات وصل ترانسمیشن سایت(TX type)	بلی
40	سایه بان وسلب برای وسایل مخابراتی (BTS and all racks)	سایه بان ضرورت شته
41	سایه بان و سلب مود نیاز جنراتور وتانک	سایه بان ضرورت شته
42	امکانات نصب سولر است؟	بلی
43	ساحه کافی برای سول موجود است؟	بلی
44	برق شهری درساحه وجود دارد؟	نخیر
45	فاصله برج برق از ساحه سایت	
46	تیم سروی	خوست ولایت افغان تیکام دیپارتمنت
47	نام	الحاج مولوی فرید الله حیدری امر زون، وانجنیر وطن یار مسول ولایتی ، انجنیر زاهدالرحمن
48	دیپارتمنت	خوست ولایت افغان تیکام دیپارتمنت
49	شماره	0748000047-0749960008-0749817219
50	سکیچ ساحه سایت (ترتیب وضع زیور سروی شود)	
51	عکسهای پانارومیک از ساحه گرفته شود	
52	خط دید وصل مایکروویف با تیم ازساحه باید چک و تایید شود	
53	خدمات سلام درساحه موجود است؟	موجود است
54	کیفیت خدمات سلام در ساحه	ضعیف
55	نظریات:	

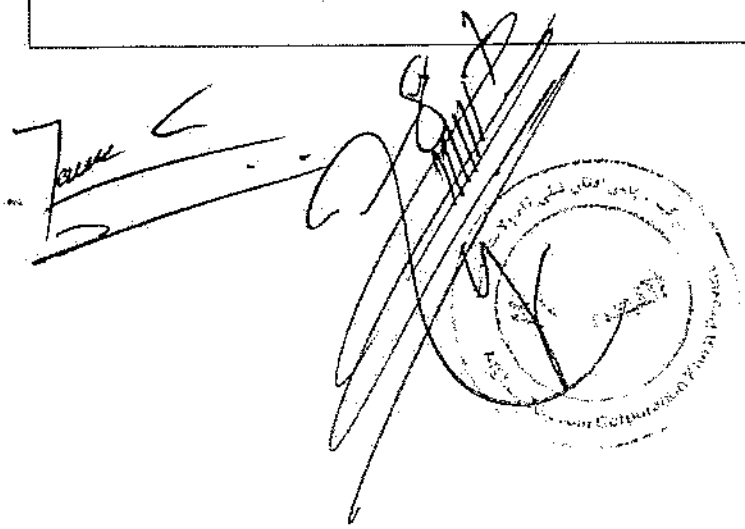

سایت های توسعوی KST 018 و KST019 که مورد تایید رهبری شرکت افغان تیلیکام

SN	SiteID	LAT	LONG	Province	District	Add	Site Service Type	Near End Site ID	Near End Site Distence	Near End Site Traffic 3G+4G (PS) GB Daily Base	Near End Site Traffic 2G+3G (CS) Erling Daily Base	Tower Type	Tower Height
1	KST018	33.51359	69.89307	Khost	Sobari	Kotkai Kili	Capacity	KST050	5.9km	365 GB	224 Erl	GMT	30m
2	KST019	33.514749	69.953463	Khost	Sobari	Noorzo Kili	Capacity	KST043	4.7km	154 GB	130 Erl	GMT	30m

محمد هارون محمدی	سید محمد افضل افضلی	محمد جان روفی	حکمت الله ستانکزی	اسدالله توخی	ولایت خان عظیمی
وارسی کننده معاونیت عملیاتی بیسیم	رییس تخنیکی بیسیم	آمر ترانسمیشن	آمر RF & BSS	مدیر پلاننگ ترانسمیشن	مدیر RF Optimization

علی احمد سامند

رئیس اجرایوی شرکت افغان تیلی کام

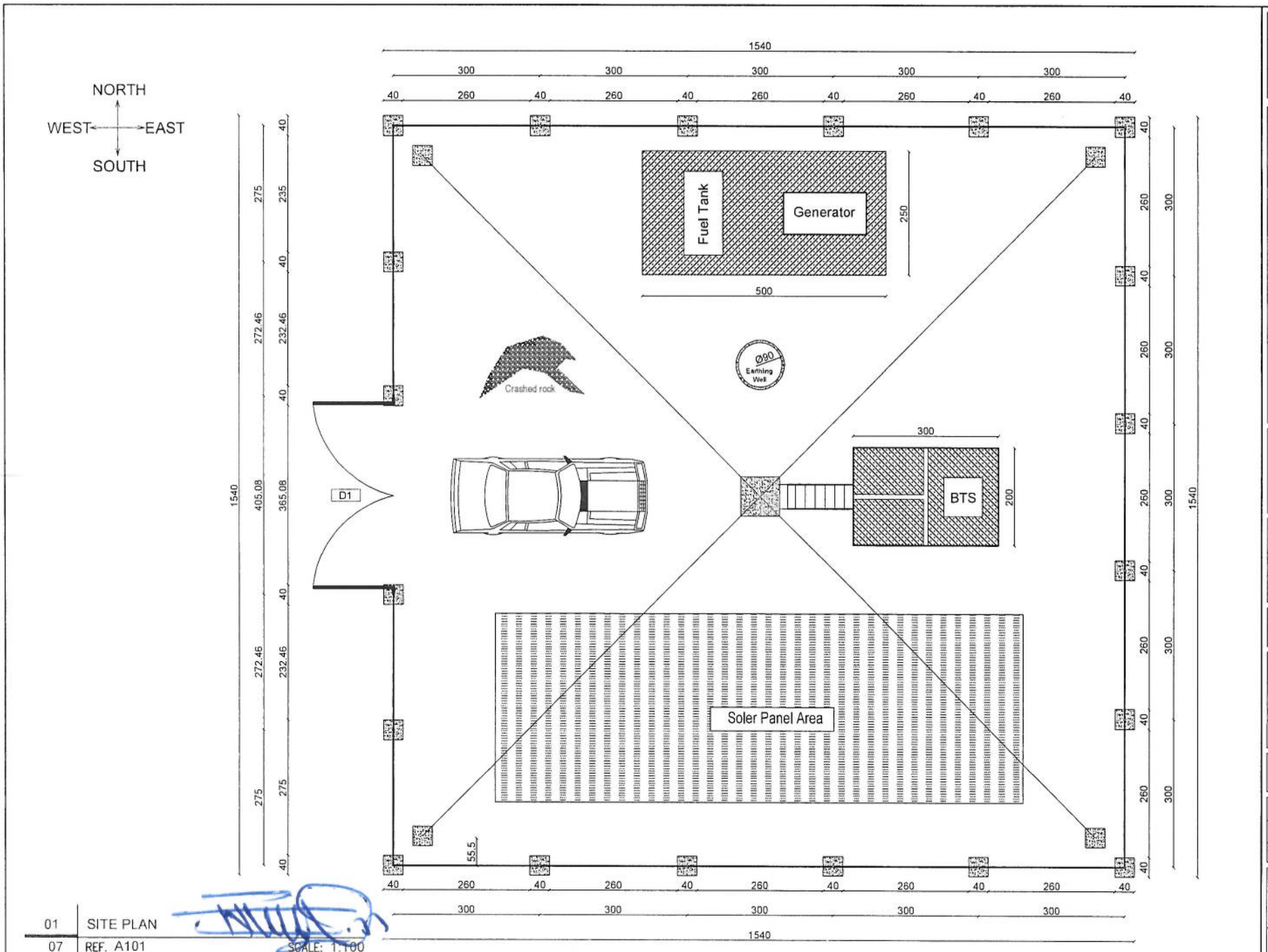

01 SITE PLAN

07 REF. A101

SCALE: 1:100

REVISION RECORDS ثبت تعدیلات		
REVISION NO شماره تعدیل	DATE تاریخ	DESCRIPTION تشریحات

LEGEND: علایم:

CRASHED ROCK سنگ

PCC شته کنکریت

D1 DOOR TYPE 1 دروازه نوع اول

PROJECT TITLE / NO:

GSM SITES

عنوان پروژه:

سایت های جی اس ام

DRAWING TITLE:

SITE PLAN WITH FENCE WALL

پلان موقعیت با احاطه فینس

DRAWN BY: ترسیم:

CIVIL TEAM

CHECKED BY: کنترول:

APPROVED BY: منظوری:

SCALE: مقیاس:

1:100

ACTUAL DATE: 17 /04/ 2025

ISSUE DATE:

DRG.NO: 01

OWNER: مالک پروژه:

AFGHAN TELECOM

سلام Salaam Telecomunication Company

KABUL AFGHANISTAN

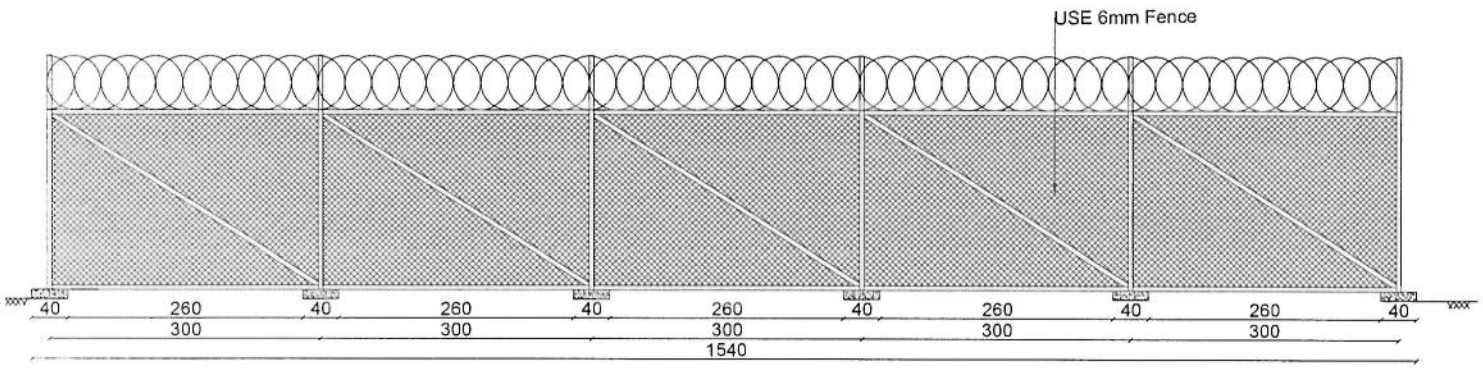

EAST ELEVATION

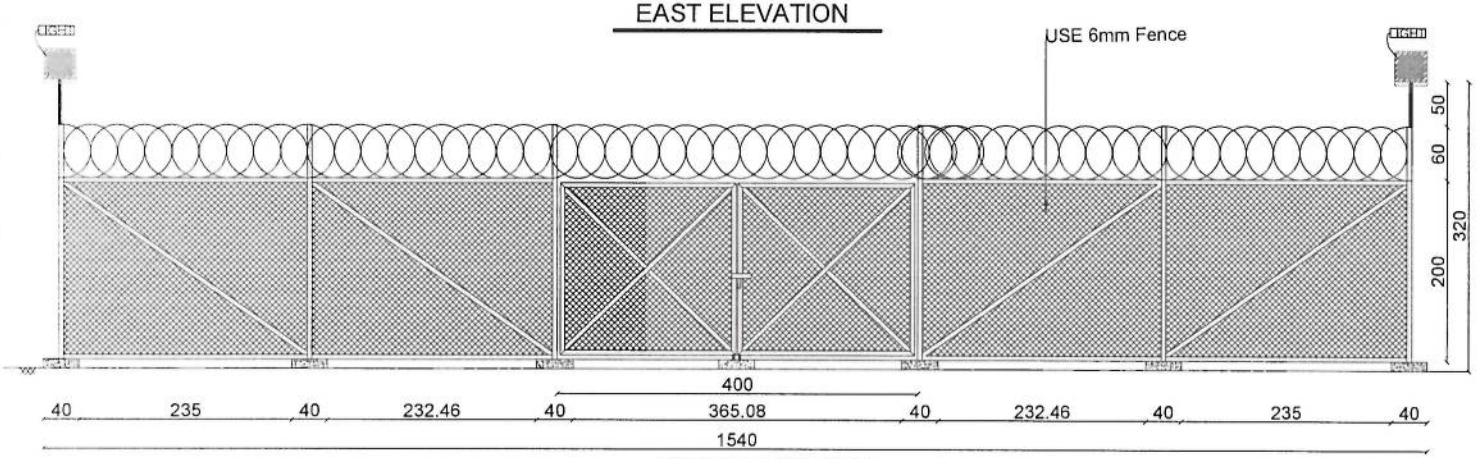

WEST ELEVATION

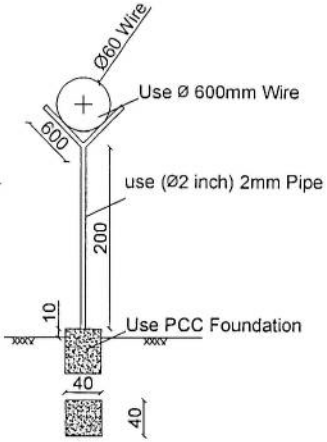

02	WALL ELEVATIONS & DETAILS
07	REF. A102 SCALE: 1:100

REVISION RECORDS ثبت تعدیلات

REVISION NO شماره تعدیل	DATE تاریخ	DESCRIPTION تشریحات

LEGEND: علایم:

- BRICK FIRED خشت پخته
- STONE MASONRY سنگ کاری
- PCC (PLASTER) تخته کنکریت
- RAZOR WIRE سیم خاردار
- LIGHT روشنی ځای

PROJECT TITLE / NO:
GSM SITES
عنوان پروژه:
سایت های جی اس ام

DRAWING TITLE:
FENCE WALL ELEVATIONS & DETAILS
نما های فینس احاطوی با جزییات آن

DRAWN BY: ترسیم:
CIVIL TEAM

CHECKED BY: کنترول:

APPROVED BY: منظوری:

SCALE: مقیاس:
1:100

ACTUAL DATE:
17 /04/ 2025

ISSUE DATE:

DRG.NO: 02

OWNER: مالک پروژه:
AFGHAN TELECOM

سلام | Salaam Telecomunication Company
KABUL
AFGHANISTAN

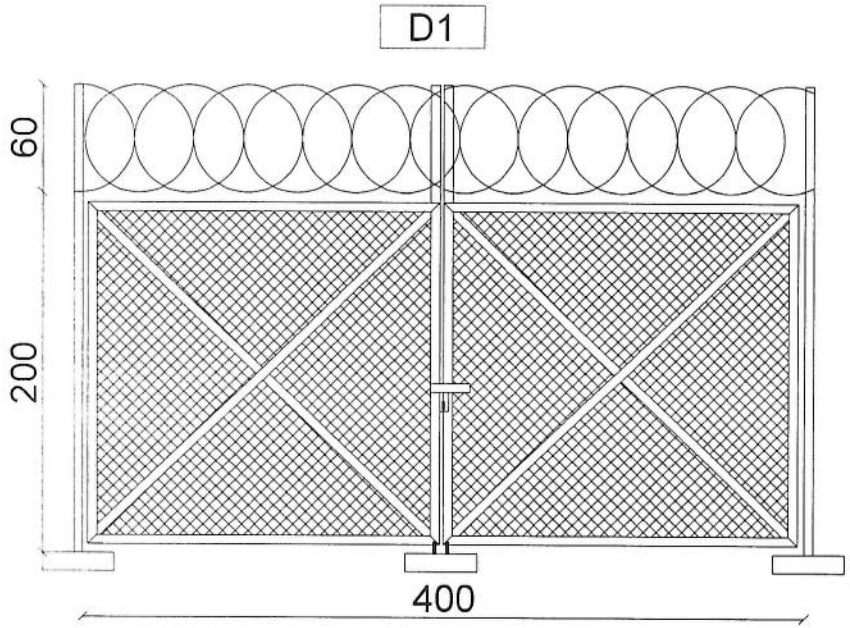

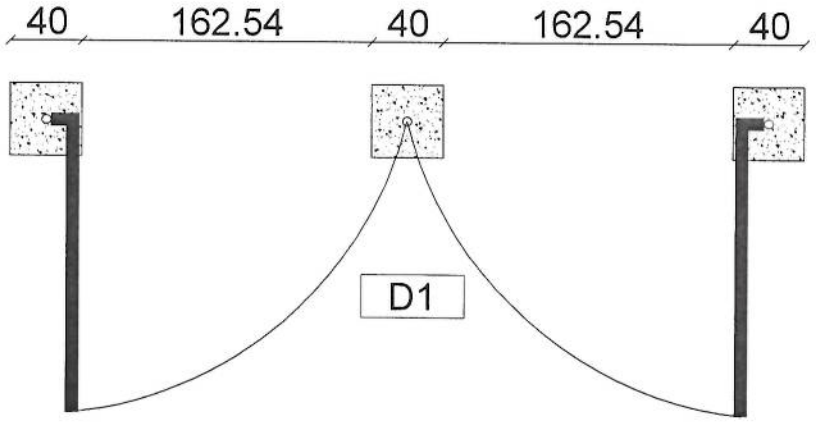

03 DOOR DETAILS

08 REF. A103 SCALE: 1:25

REVISION RECORDS ثبت تعدیلات		
REVISION NO شماره تعدیل	DATE تاریخ	DESCRIPTION تشریحات

LEGEND: علایم:

BRICK FIRED خشت پخته

D1 DOOR TYPE 1 دروازه نوع اول

PROJECT TITLE / NO:
GSM SITES
عنوان پروژه:
سایت های جی اس ام

DRAWING TITLE:
DOOR DETAILS
مشخصات دروازه وروادی

DRAWN BY: ترسیم:
CIVIL TEAM

CHECKED BY: کنترول:

APPROVED BY: منظوری:

SCALE: مقیاس:
1:25

ACTUAL DATE:
24 /02/ 2025

ISSUE DATE:

DRG.NO: 03

OWNER: مالک پروژه:
AFGHAN TELECOM

سلام Salaam Telecomunication Company
KABUL
AFGHANISTAN

Notes:

1. The foundation is adopts reinforced concrete,
the concrete is C20; (C20:compressive strength is 20N/mm2);
the foundation lays on a 10cm thick crush stone pad;
2. Ø12: mild steel,rebars strength 210N/mm2
3. minimum concrete cover for rebar is 3.5cm,
4. All units are in cm
5.All edges of the Slab should be curve

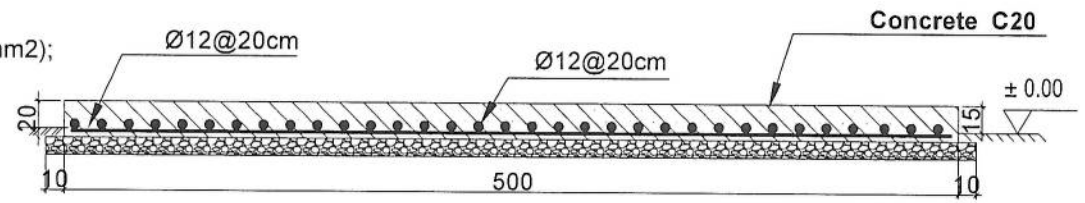

1-1 section

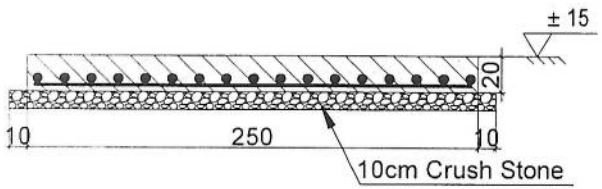

2-2 section

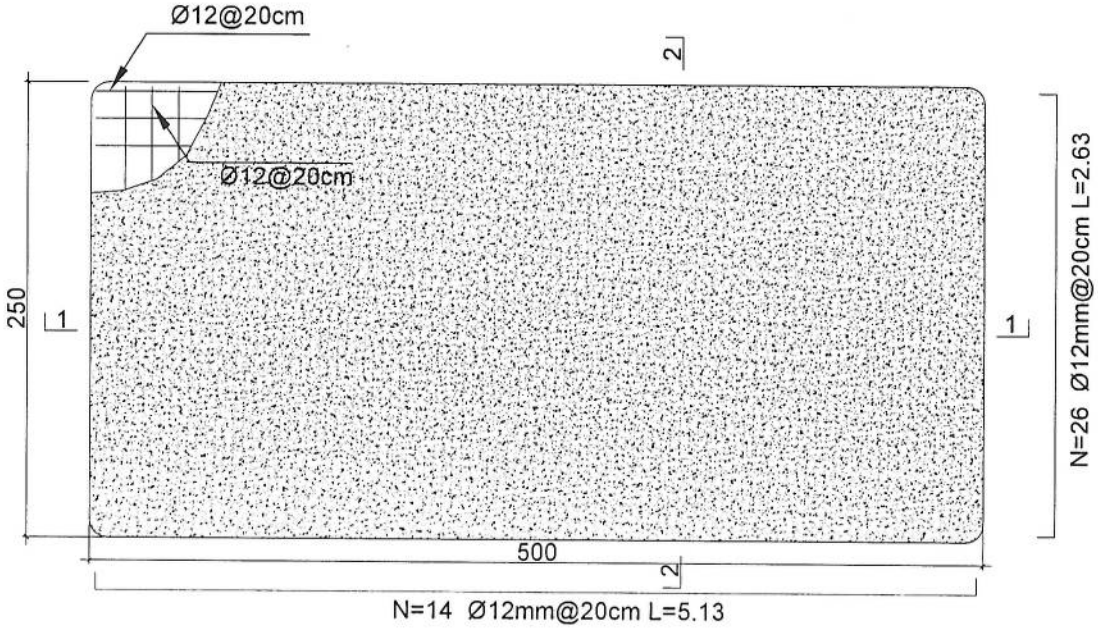

Generator Foundation

04	GENERATOR FOUNDATION	
07	REF. A104	SCALE: 1:25

REVISION RECORDS
ثبت تعدیلات

REVISION NO شماره تعدیل	DATE تاریخ	DESCRIPTION تشریحات

LEGEND: علایم:

CRASHED ROCK سنگ

PCC (PLASTER) شفته کنکریت

RCC کنکریت مسلح

± 0.00 GROUND LEVEL سطح منیر

PROJECT TITLE / NO:
GSM SITES
عنوان پروژه:
سایت های جی اس ام

DRAWING TITLE:
GENERATOR FOUNDATION
سلب برای جنراتور

DRAWN BY: ترسیم:
CIVIL TEAM

CHECKED BY: کنترول:

APPROVED BY: منظور ی:

SCALE: مقیاس:
1:25

ACTUAL DATE:
17 /04/ 2025

ISSUE DATE:

DRG.NO: 04

OWNER: مالک پروژه:
AFGHAN TELECOM

سلام | Salaam Telecommunication Company
KABUL
AFGHANISTAN

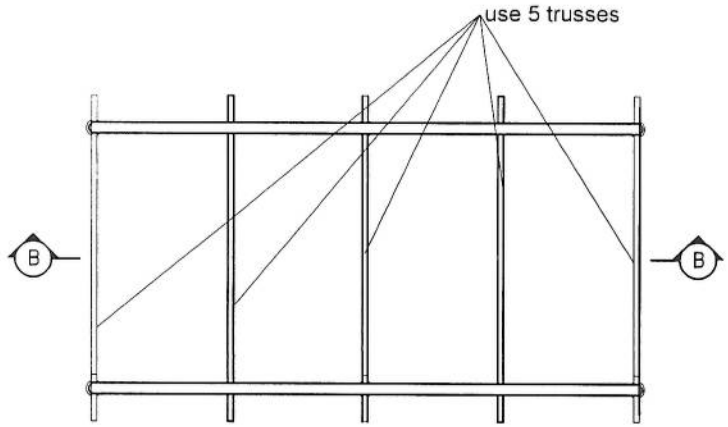

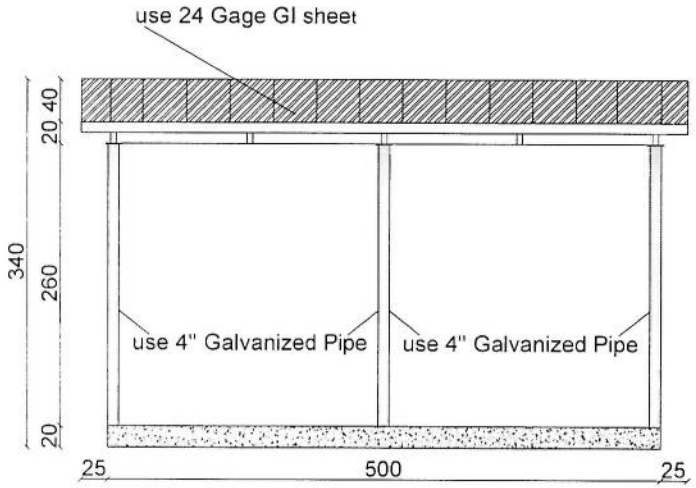

Section B-B

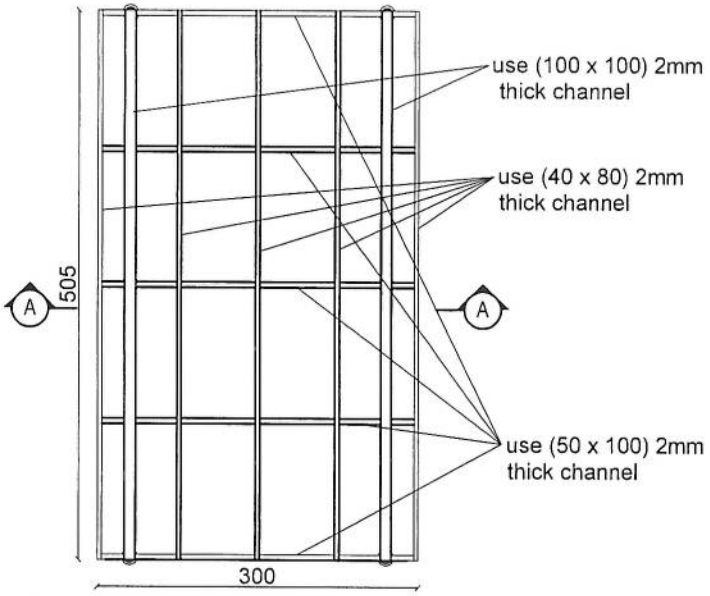

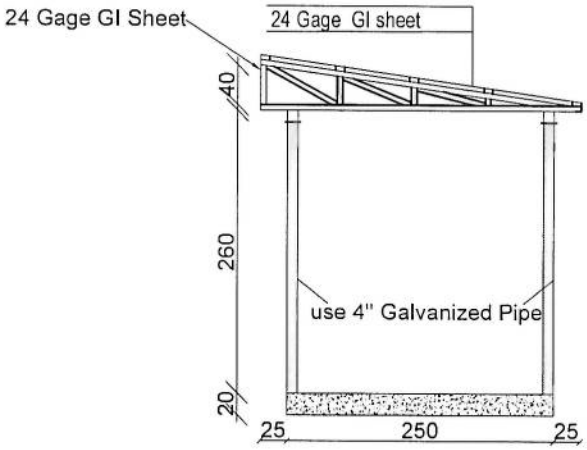

Section AA

05	SUN SHELTER FOR GENERATOR
07	REF. A105 SCALE: 1:75

REVISION RECORDS ثبت تعدیلات		
REVISION NO شماره تعدیل	DATE تاریخ	DESCRIPTION تشریحات

LEGEND: علایم:

CRASHED ROCK سنگ

PCC شفته کانکریت

PROJECT TITLE / NO: GSM SITES
عنوان پروژه: سایت های جی اس ام

DRAWING TITLE: SUN SHELTER FOR GENERATOR
سایه بان برای جنراتور

DRAWN BY: ترسیم: CIVIL TEAM

CHECKED BY: کنترول:

APPROVED BY: منظوری:

SCALE: مقیاس: 1:75

ACTUAL DATE: 17 /04/ 2025

ISSUE DATE:

DRG.NO: 04

OWNER: مالک پروژه: AFGHAN TELECOM

سلام | Salsam Telecomunication Company
KABUL
AFGHANISTAN

Notes:

1. The foundation is adopts reinforced concrete,
the concrete is M20; (M20:compressive strength is 20N/mm2);
the foundation lays on a 10cm thick crush stone pad;
2. Ø12: mild steel,rebars strength 210N/mm2
3. minimum concrete cover for rebar is 3.5cm,
4. All units are in cm
5.All edges of the Slab should be curve

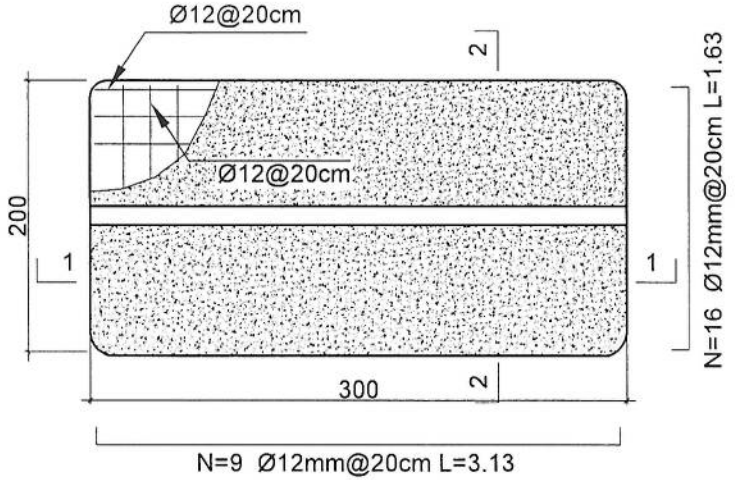

Outdoor BTS Foundation

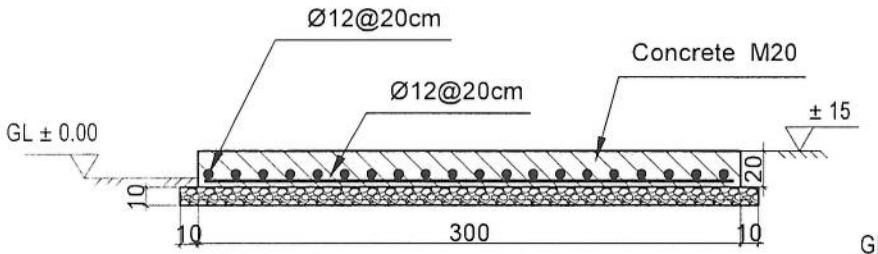

1-1 section

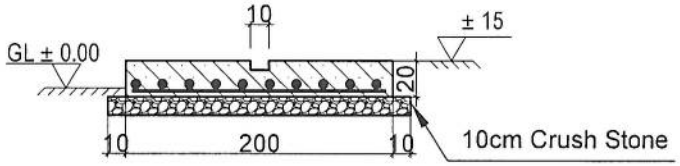

2-2 section

06	ZTE OUTDOOR BTS FOUNDATION	
07	REF. A106	SCALE: 1:25

REVISION RECORDS
ثبت تعدیلات

REVISION NO شماره تسلیل	DATE تاریخ	DESCRIPTION تشریحات

LEGEND: علایم:

- CRASHED ROCK سنگ
- PCC (PLASTER) شفته کنکریت
- RCC کنکریت سیخدار
- ± 0.00 GROUND LEVEL نقطه صفری

PROJECT TITLE / NO:
GSM SITES
عنوان پروژه:
سایت های جی اس ام

DRAWING TITLE:
ZTE OUTDOOR BTS FOUNDATION
BTS شهاب

DRAWN BY: ترسیم:
CIVIL TEAM

CHECKED BY: کنترول:

APPROVED BY: منظوری:

SCALE: مقیاس:
1:25

ACTUAL DATE:
17 /04/ 2025

ISSUE DATE:

DRG.NO: 06

OWNER: مالک پروژه:
AFGHAN TELECOM

سلام | Salaam Telecomunication Company
KABUL
AFGHANISTAN

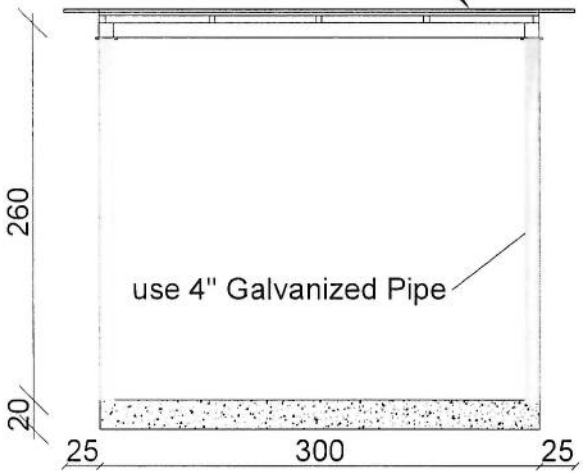

Section BB

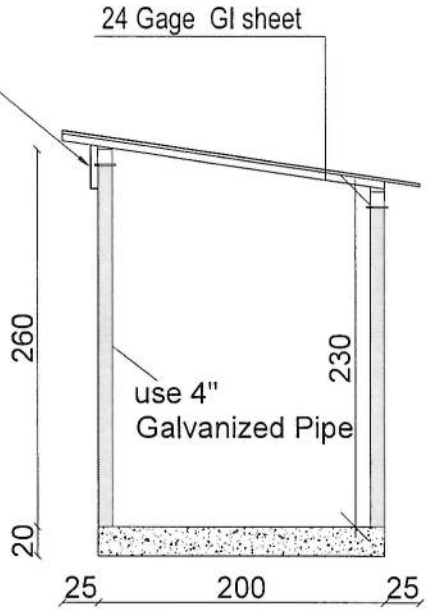

Section AA

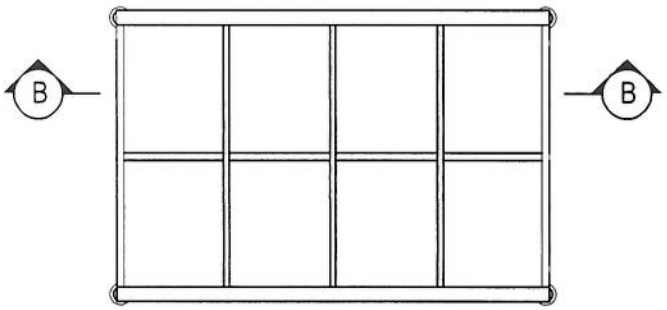

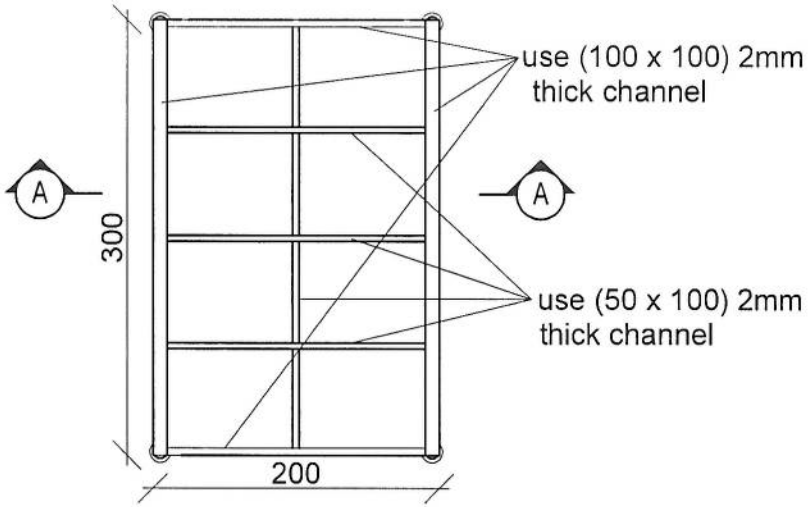

07	SUN SHELTER FOR ZTE BTS
07	REF. A107 SCALE: 1:50

REVISION RECORDS
ثبت تعدیلات

REVISION NO شماره تعدیل	DATE تاریخ	DESCRIPTION تشریحات

LEGEND: علایم:

CRASHED ROCK سنگ

PCC شته کنکریت

PROJECT TITLE / NO:
GSM SITES
عنوان پروژه:
سایت های جی اس ام

DRAWING TITLE:
SUN SHELTER FOR ZTE BTS
BTS سایه بان برای

DRAWN BY: ترسیم:
CIVIL TEAM

CHECKED BY: کنترول:

APPROVED BY: منظوری:

SCALE: مقیاس:
1:50

ACTUAL DATE:
17 /04/ 2025

ISSUE DATE:

DRG.NO: 07

OWNER: مالک پروژه:
AFGHAN TELECOM

سلام | Salaam Telecomunication Company
KABUL
AFGHANISTAN

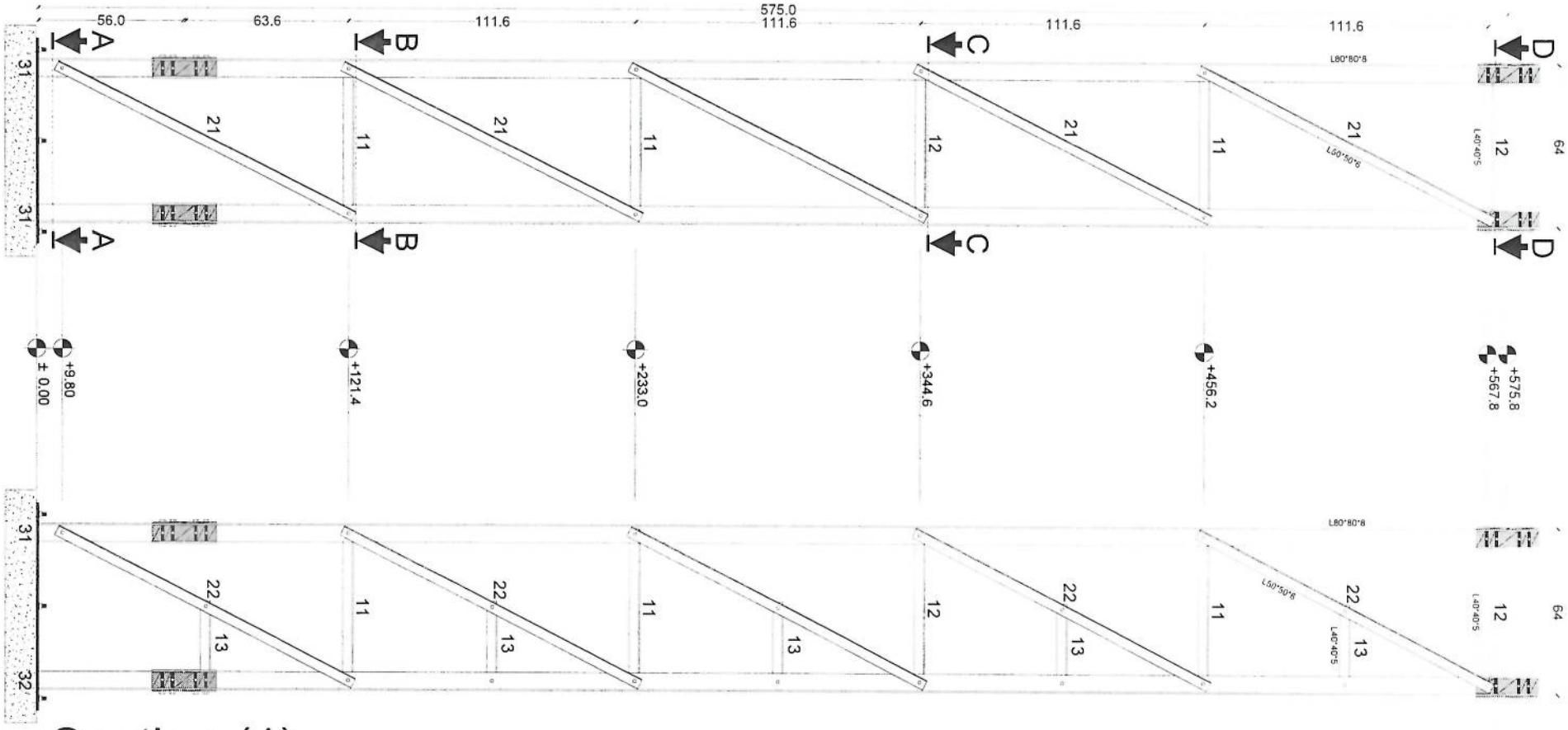

Section (1)

MANUFACTURED

CLIENT AFGHAN TELECOM

TITLE 30M GUYED MAST TOWER

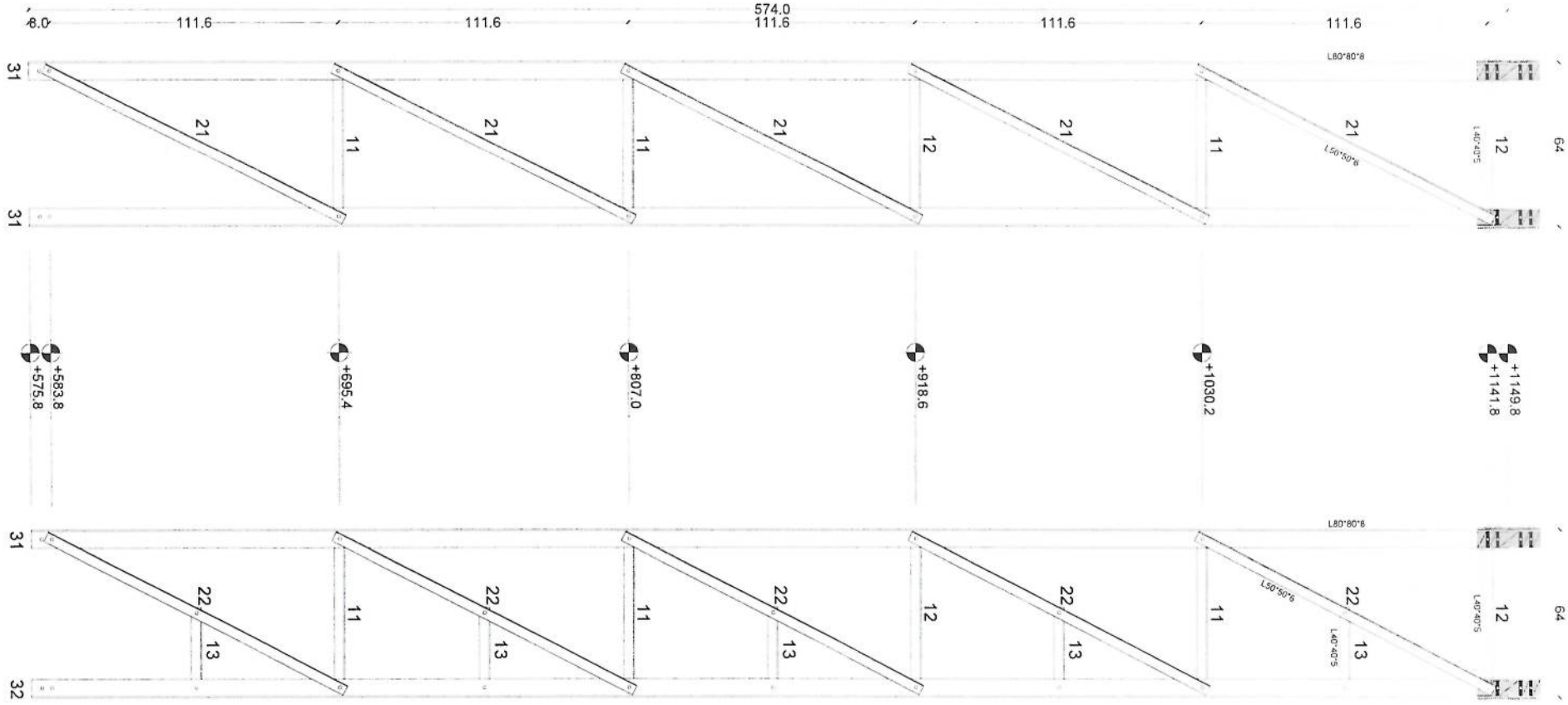

Section (2)

MANUFACTURED

CLIENT AFGHAN TELECOM

TITLE 30M GUYED MAST TOWER

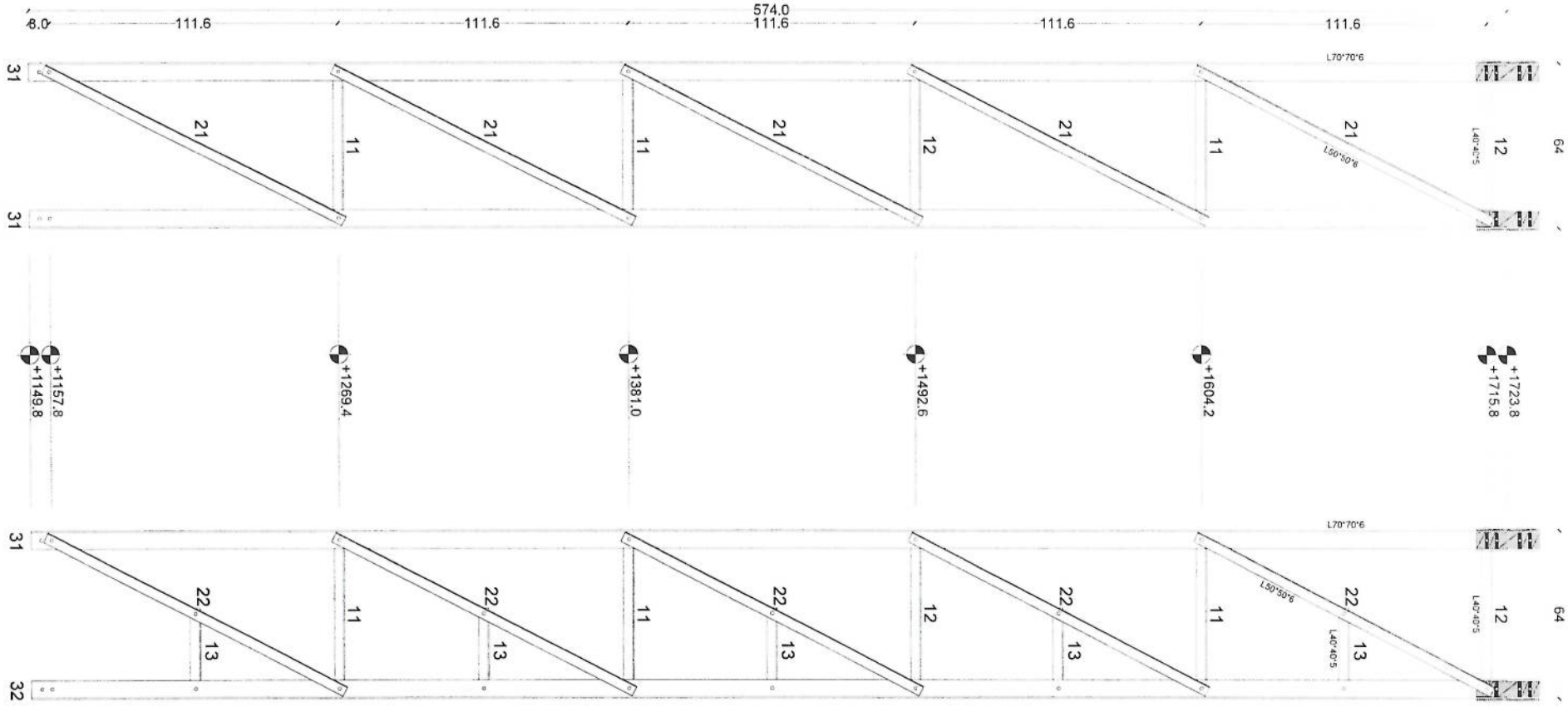

Section (3)

MANUFACTURED

CLIENT AFGHAN TELECOM

TITLE 30M GUYED MAST TOWER

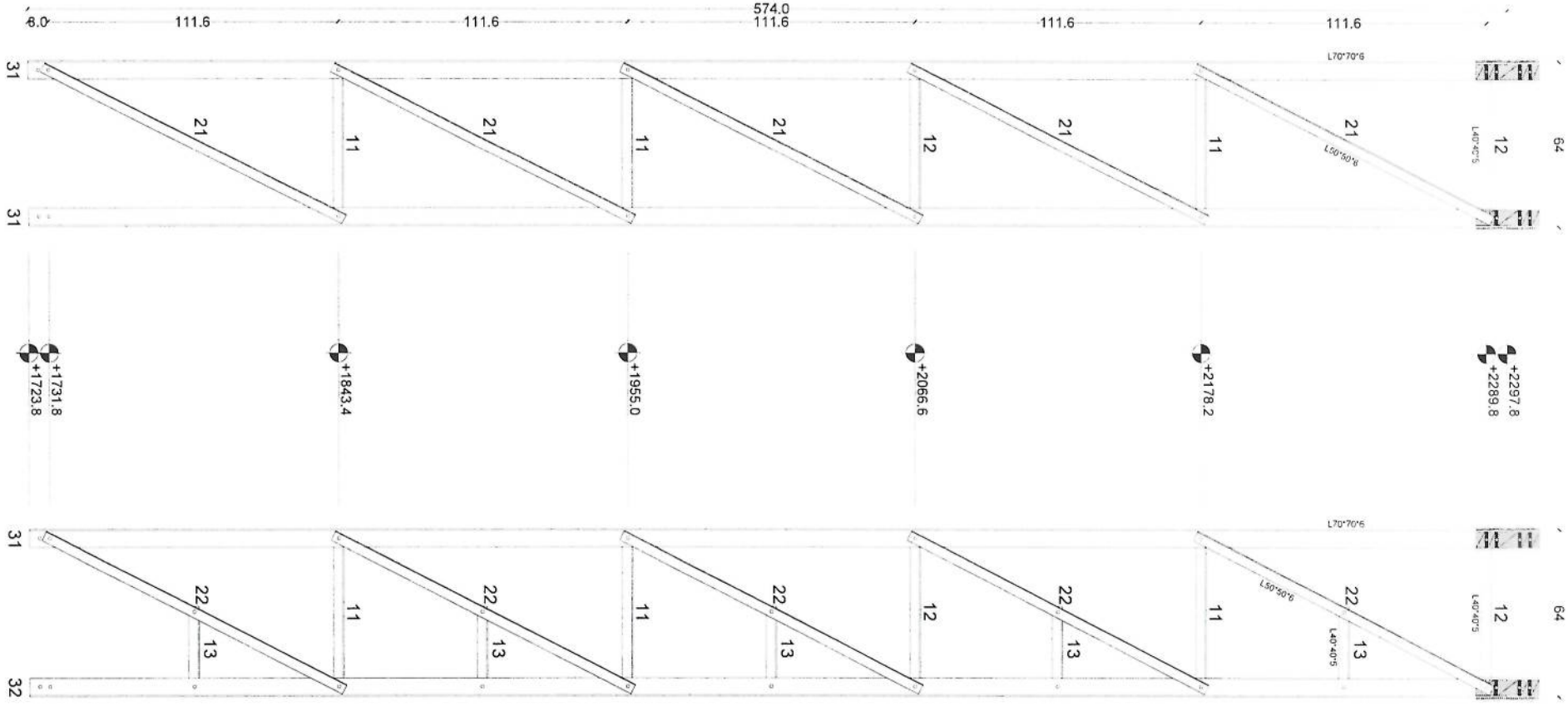

Section (4)

MANUFACTURED

CLIENT AFGHAN TELECOM

TITLE 30M GUYED MAST TOWER

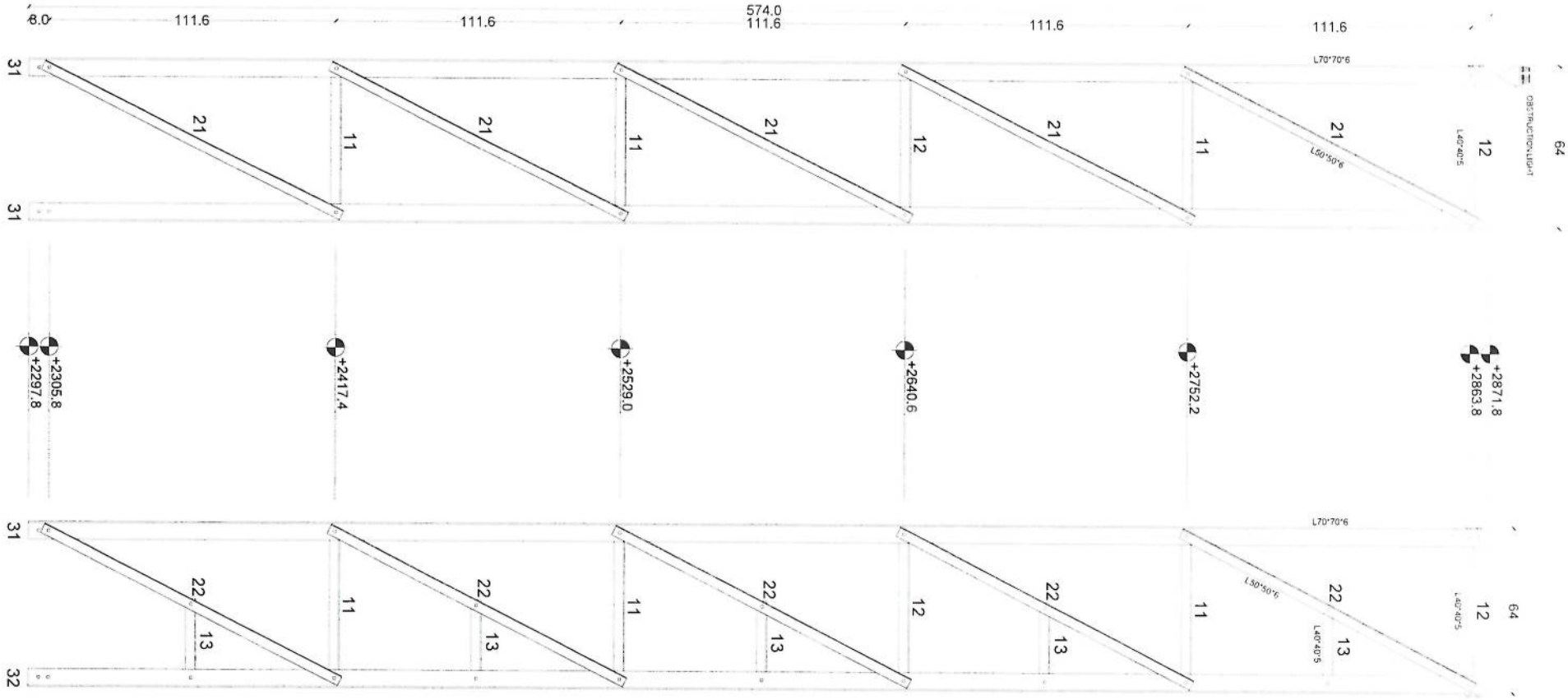

Section (5)

MANUFACTURED

CLIENT AFGHAN TELECOM

TITLE 30M GUYED MAST TOWER

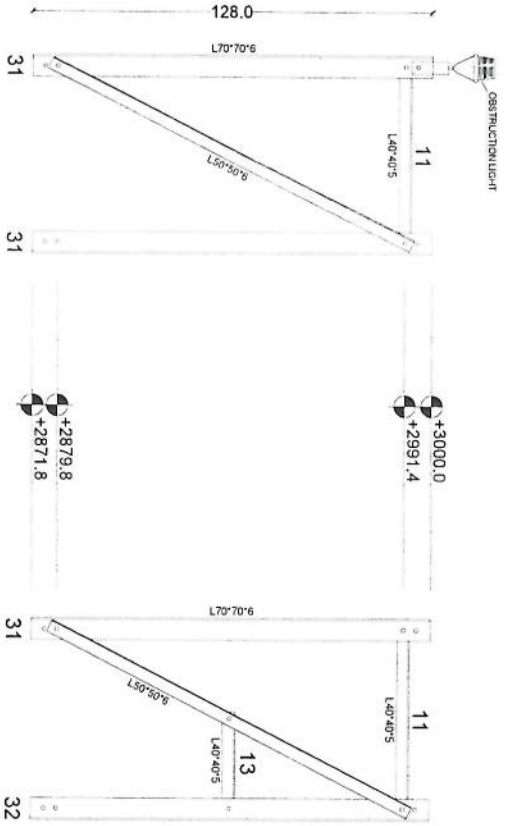

Section (6)

MANUFACTURED

CLIENT AFGHAN TELECOM

TITLE 30M GUYED MAST TOWER

Section Detail

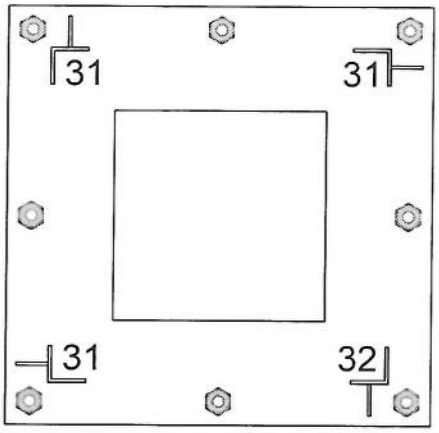

Section A-A

PL80*80*0.8

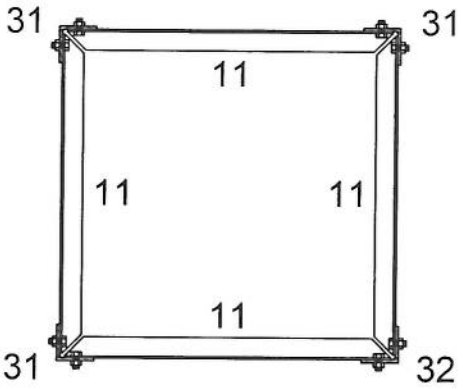

Section B-B

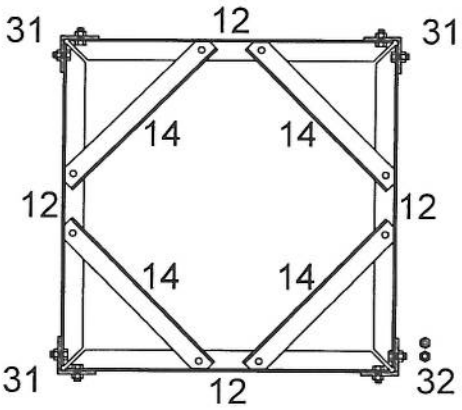

Section C-C

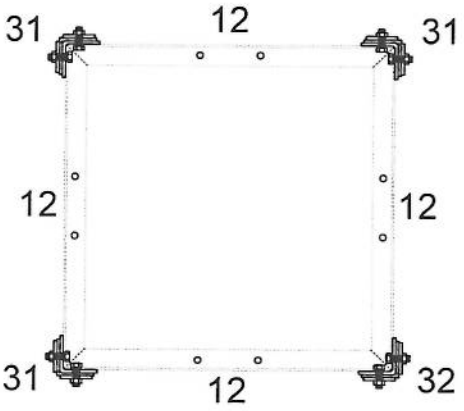

Section D-D

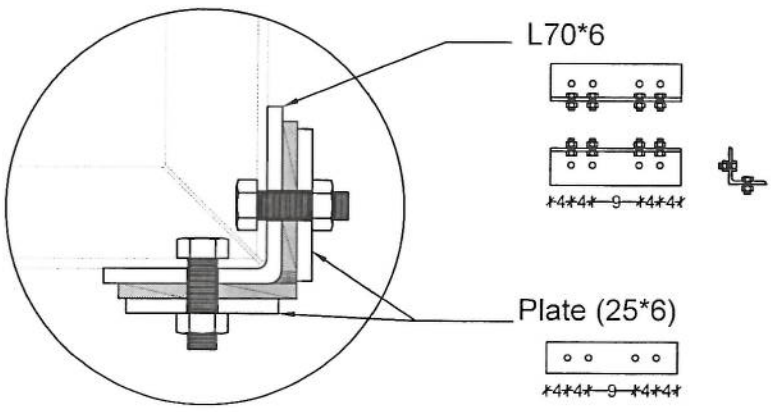

TYP 1M ANTENNA SUPPORT

TYP 3M ANTENNA SUPPORT

MANUFACTURED	
CLIENT AFGHAN TELECOM	
TITLE 30M GUYED MAST TOWER	

Guyed Tower Foundation -1

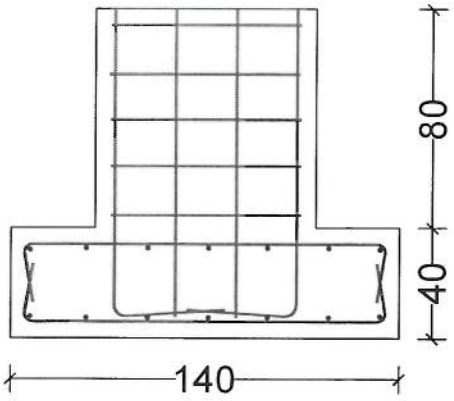

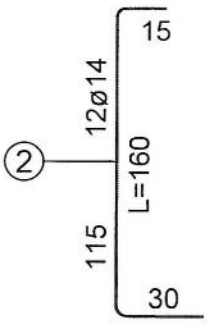

Section A-A

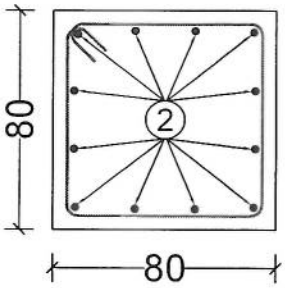

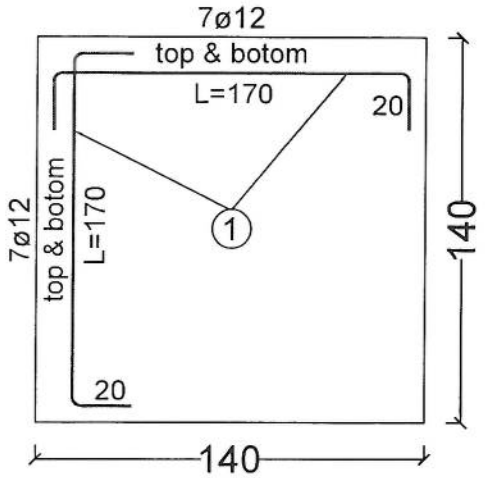

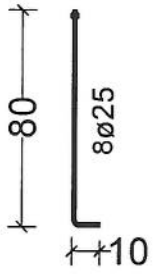

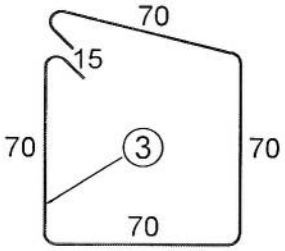

5ø10
L=310 cm

30m - Guyed Tower Foundation -1 (For One Foundation)					
BAR TYPE	DIA (mm)	LENGHT (cm)	NO OF BARS	UNIT WT (kg/m)	TOTAL WT (kg)
1	ø12	170	28	0.89	34.18
2	ø14	160	12	0.89	20.83
3	ø10	310	5	0.62	13.45
TOTAL WEIGHT OF STEEL. (kg)					69
LEAN CONCRETE VOLUME. (Cu.m)					0.12
REINFORCED CONCRETE VOLUME. (Cu.m)					0.91
EXCAVATION. (Cu.m)					2.55
REINFORCEMENT STEEL.					S420
CONCRERE.					C20

Foundation For Cable - 2

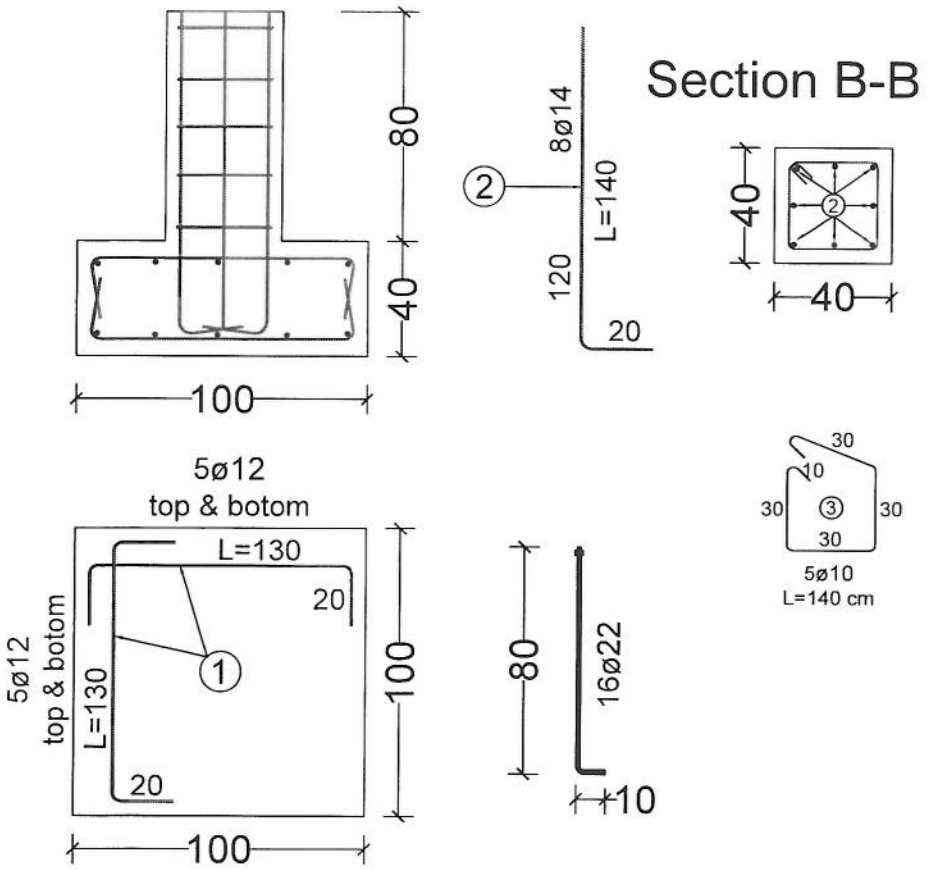

30m - Guyed Tower Foundation -1 (For One Foundation)					
BAR TYPE	DIA (mm)	LENGHT (cm)	NO OF BARS	UNIT WT (kg/m)	TOTAL WT (kg)
1	ø12	130	20	0.89	19.94
2	ø14	140	8	0.89	10.32
3	ø10	140	5	0.62	6.08
TOTAL WEIGHT OF STEEL. (kg)					36
LEAN CONCRETE VOLUME. (Cu.m)					0.12
REINFORCED CONCRETE VOLUME. (Cu.m)					0.4
EXCAVATION. (Cu.m)					1.87
REINFORCEMENT STEEL.					S420
CONCRERE.					C20