جدول سروی سایت جدید Afshar Hill

Site ID	KBL006	Candidate				
New Lat	34.542593	New long	69.10945			
Location Name	کوه افشار	District	ناحیه پنجم	Province	کابل	

Type of Property	Private?		Gov?	☒	NA?	
Property owner	Governament		Owner Accessable?			
Property owner contact	N/A					
Contract Agreement Negotiated?	yes:		No:√		Ongoing:	
Site type	RT:	GF: √				
Land type	Desert level	Hill	Mountinouse	City	Rural	Rocky
			✓			√
Access Road available	Yes: √		No:			
Access road needed	Length "20m":		Width "3m":		بطول ۲۰ متر سرک هموار کاری نیاز دارد	

Needed tower type	GF	√	GM		RT	
Needed tower hieght	H	50m				
Boundary wall needed	One side:		2 sides:		3 sides:	4 sides:√
Boundary wall length						m
Guardroom needed	Yes					
Toilet/Washroom	Yes					
Wall Fence needed	Yes					
RT site						
Building type	N/A					
No of floors	0					
Building hieght	0m					
RT available area	N/A					
Location photo record	General view		Panaromic (45°) 8 photos		Access Direction 3Phs	
	Yes		Yes			
Note:	انجنیر اسدالله توخی، انجنیر حمیدالله نبی زاده.					
	نوت: جهت توضیحات به صفحه بعدی مراجعه گردد.					

دا چی دا سایټ د کابل ولایت د افشار د غره په سر کی موقیعت لری او راتلونکی کی دا سایټ د غټو دیشونو لپاره د ګردیز ولایت دتیری کوتل ، د پنجشیر ولایت د دربند ، د پروان ولایت کوه صافی سایت او د کابل ولایت د ارغندی له سایت سره وصلیږی نو د ټاور د ازیموت درجه باید ۱۰ درجی عیار شی. او راتلونکی کی د کابل د مرکزی سایت اهمیت به ولری چی اضافه تر ۱۰۰ عدد لینکونه کیدایشی پکی نصب شی او د کابل حلقوی کیدو لپاره پلان شوی دی. نو ددی سایت مساحت باید اضافه په نظر کی ونیول شی او ټاور باید هتما ۵۰ متره قوی او مستحکم وواوسی، او د جنراتور لپاره باید خلاص اطاق او اد سولر لپاره هم د پاور د آمریت په همغګی منظم سترکچر په نظر کی ونیول سی. د تخنیکی وسایلو لپاره ټو غټ ۴ X ۱۰ کی پوخ او مستحکم اطاق چی ۳ ځایه په ۲/۸۰ متر لوړوالی کی ۶۰/۶۰ کی خلاصی کړکی او کیبل تری سره وصل وی او هره کړکی باید قوی او ولاړ کیبل تری چی د تیکنیشن د ختلو مقاومت ولری باید نصب شی. د ګرواندینګ مجهز او قوی سیستم ولری او د تیلو دوه ذخیرو لپاره ځای او د بطریو لپاره یو ۴/۴ کی جلا پوخ اطاق په نظر کی ونیول شی.

Transmission Final Specification

SITE	KBL006	CAND	1			TYPE	50m Self-Support Tower
ADRESSE	کوه افشار ،ناحیه پنجم، ولایت کابل						
NAME	کوه افشار						
GPS COORDINATE	Lat	34.542593			Long	69.10945	
ELEVATION(SEA LEVEL)		2103			DATE	10/5/2026	

DISTANT SITE NAME	TX	RX	VLAN	ANTENNA SIZE	BEARING	Distance (Km)	HEIGHT OF ANTENNA IN TOWER	

HORIZONTAL VIEW PLAN 1

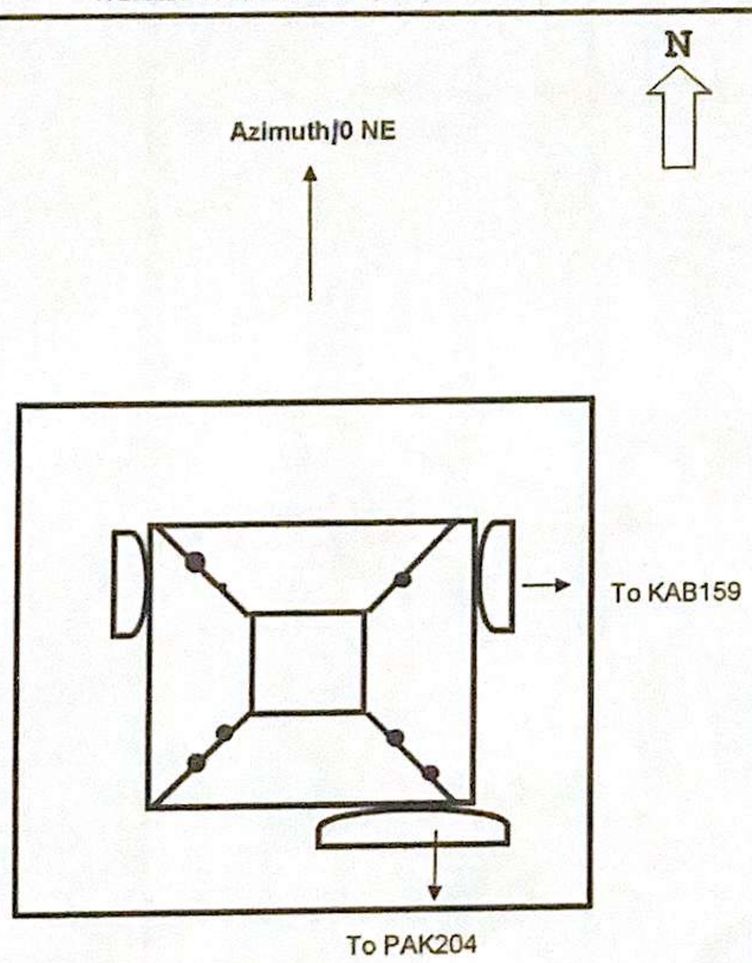

VERTICAL VIEW PLAN 1

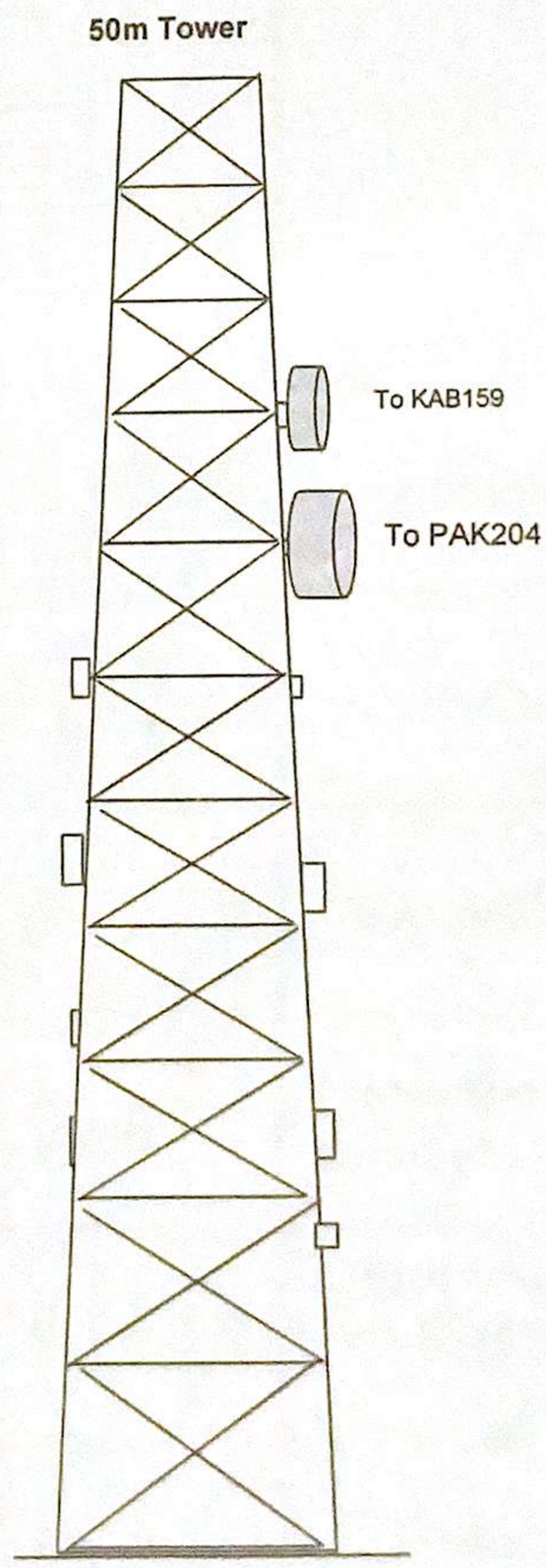

Azimuth 10° degree NE

به تعداد ۵ پایه ریپیتر سایت اطراف شهر کابل جهت تسهیل اتصال سایت های انکشافی و مشترکین ISP و لیز مورد تایید رهبری شرکت افغان تیلیکام

SN	SiteID	LAT	LONG	Province	District	Add	Site Service Type	Near End Site ID	Near End Site Distence	Near End Site Traffic 3G+4G (PS) GB Daily Base	Near End Site Traffic 2G+3G (CS) Erling Daily Base	Tower Type	Tower Height
1	KAB006	34.542593	69.10945	Kabul	5th	Afshar Hill	RPT	Multiple sites	N/A	N/A	N/A	GF	50m
2	KAB018	34.491518	69.368155	Kabul	Botkhak	Botkhak Hill	RPT	Multiple sites	N/A	N/A	N/A	GF	40m
3	KAB024	34.483522	69.212878	Kabul	8th	Bene Hera Hill	RPT	Multiple sites	N/A	N/A	N/A	GF	40m
4	KAB038	34.56534	69.098558	Kabul	17th	Sar Kotal	RPT	Multiple sites	N/A	N/A	N/A	GF	40m
5	KAB047	34.451732	69.075788	Kabul	6th	Darul Aman	RPT	Multiple sites	N/A	N/A	N/A	GF	40m

محمد هارون محمدی	سید محمد افضل افضلی	حکمت الله ستانکزی	محمد جان روق
وارسی کننده معاونیت عملیاتی بیسیم	رئیس تخنیکی بیسیم	آمر RF BSS	آمر ترانسمیشن TX

علی احمد سامند

رئیس اجرائیوی شرکت افغان تیلی کام

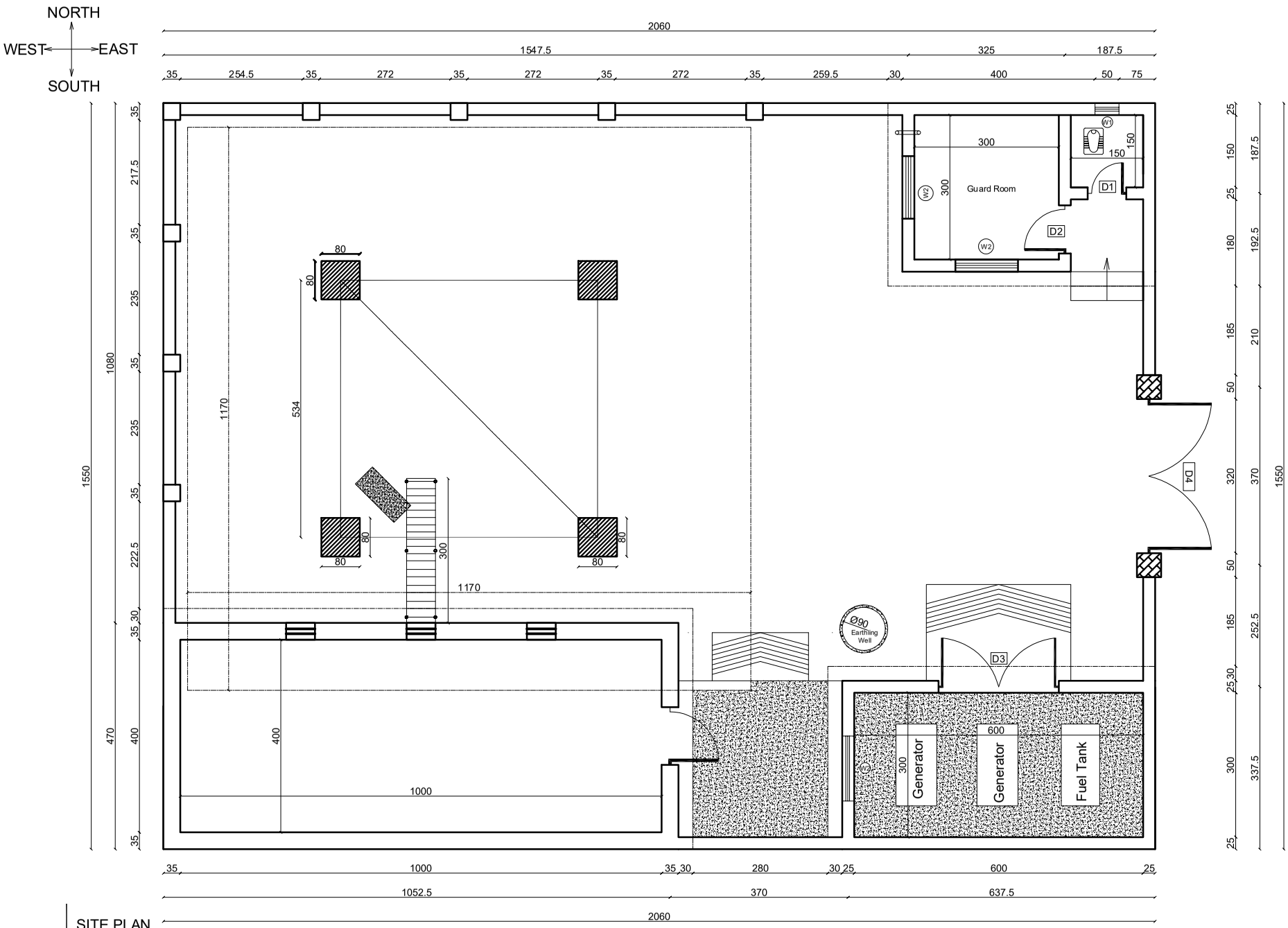

SITE PLAN

01 REF. A101 SCALE: 1:100

REVISION RECORDS
ثبت تعدیلات

REVISION NO شماره تعدیل	DATE تاریخ	DESCRIPTION تشریحات

LEGEND: علایم:

- CRASHED ROCK — جغل
- PCC — شفته کنکریت
- W1 — WINDOWS TYPE 1 — کلکین نوع اول
- W2 — WINDOWS TYPE 2 — کلکین نوع دو
- D1 — DOOR TYPE 1 — دروازه نوع اول
- D2 — DOOR TYPE 2 — دروازه نوع دوم
- D3 — DOOR TYPE 3 — دروازه نوع سوم
- D4 — DOOR TYPE 4 — دروازه نوع چهارم
- D5 — DOOR TYPE 5 — دروازه نوع پنجم

PROJECT TITLE / NO:
GSM SITES
عنوان پروژه:
سایت های جی اس ام

DRAWING TITLE:
SITE PLAN
پلان موقعیت

DRAWN BY: ترسیم:
CIVIL TEAM

CHECKED BY: کنترول:

APPROVED BY: منظوری:

SCALE: مقیاس:
1:100

ACTUAL DATE:
08 /07/ 2026

ISSUE DATE:

DRG.NO: 01

OWNER: مالک پروژه:
AFGHAN TELECOM

سلام Salaam Telecomunication Company
KABUL
AFGHANISTAN

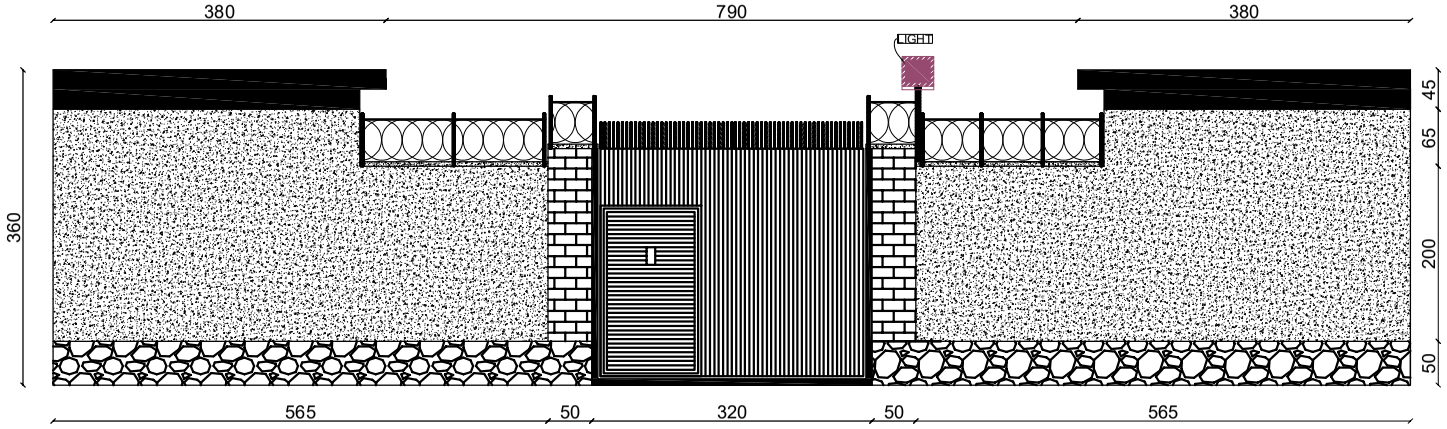

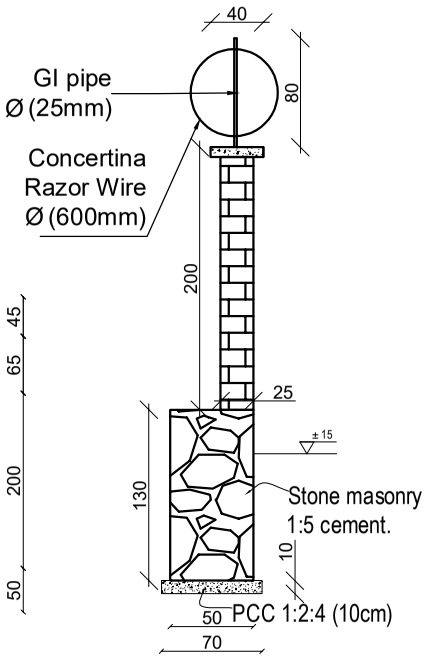

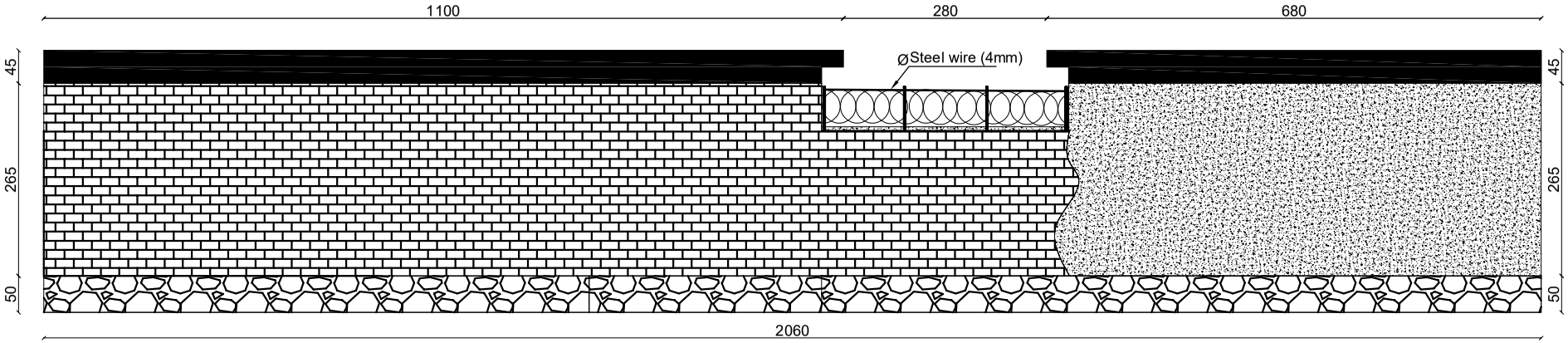

WALL ELEVATIONS & DETAILS

02 REF. A102 SCALE: 1:100

REVISION RECORDS
ثبت تعدیلات

REVISION NO شماره تعدیل	DATE تاریخ	DESCRIPTION تشریحات

LEGEND: علایم:

- BRICK FIRED — خشت پخته
- STONE MASONRY — سنگ کاری
- PCC (PLASTER) — شفته کلکریت
- RAZOR WIRE — سیم خاردار
- LIGHT — روشنی انداز

PROJECT TITLE / NO:
GSM SITES
عنوان پروژه:
سایت های جی اس ام

DRAWING TITLE:
WALL ELEVATIONS & DETAILS
نما های دیوار احاطوی با جزییات آن

DRAWN BY: ترسیم:
CIVIL TEAM

CHECKED BY: کنترول:

APPROVED BY: منظوری:

SCALE: مقیاس:
1:100

ACTUAL DATE:
08 /07/ 2026

ISSUE DATE:

DRG.NO: 02

OWNER: مالک پروژه:
AFGHAN TELECOM

سلام Salaam Telecomunication Company
KABUL
AFGHANISTAN

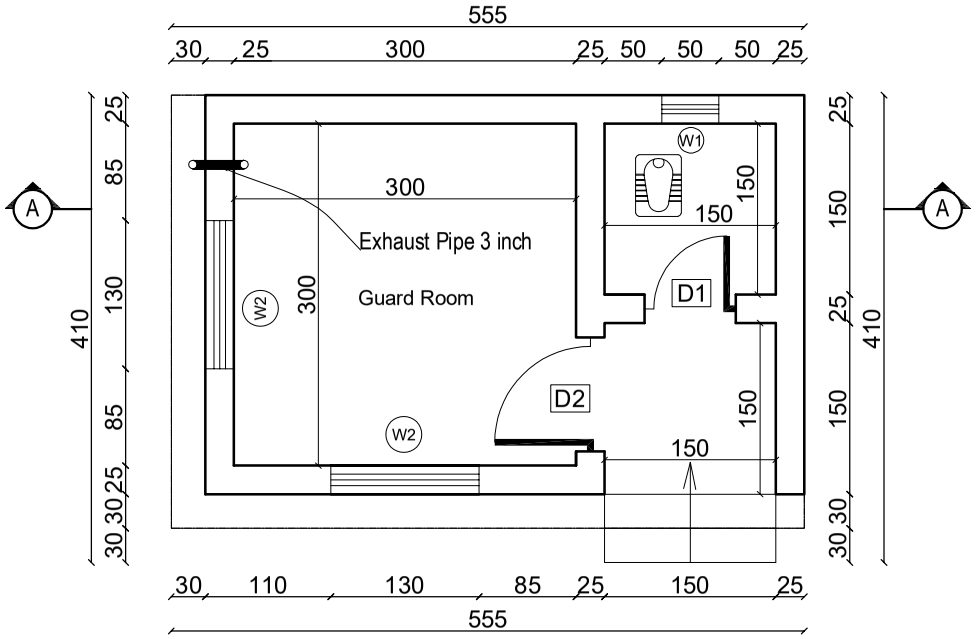

Guard room plan

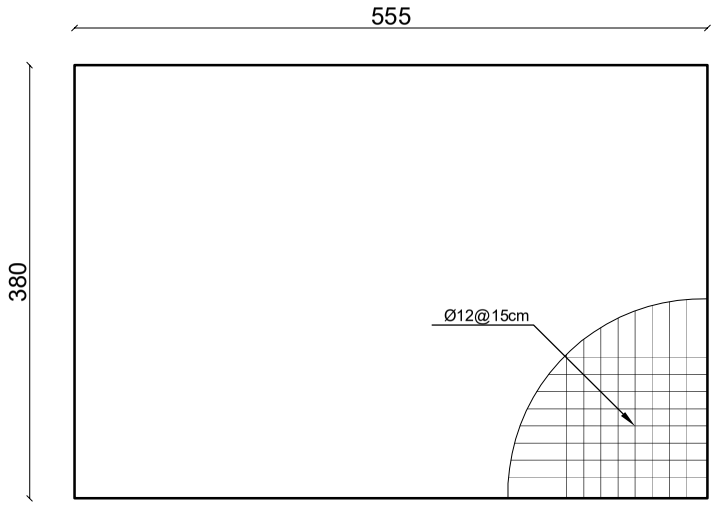

Rebar details of GR roof

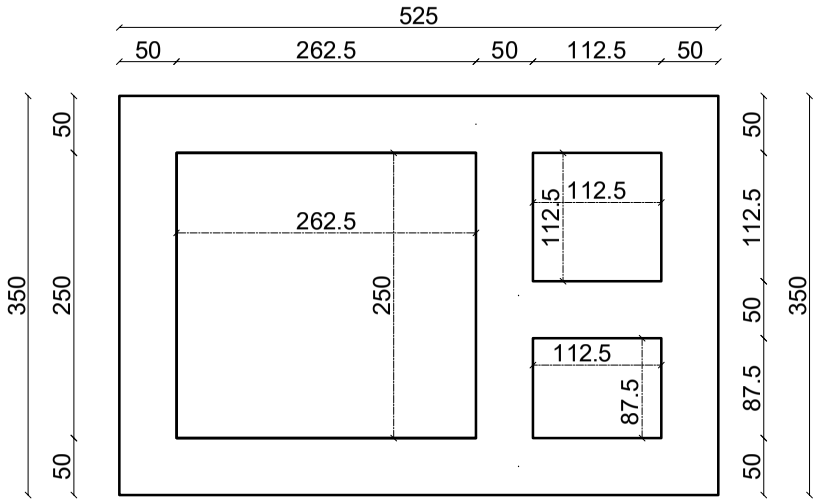

Guard room foundation plan

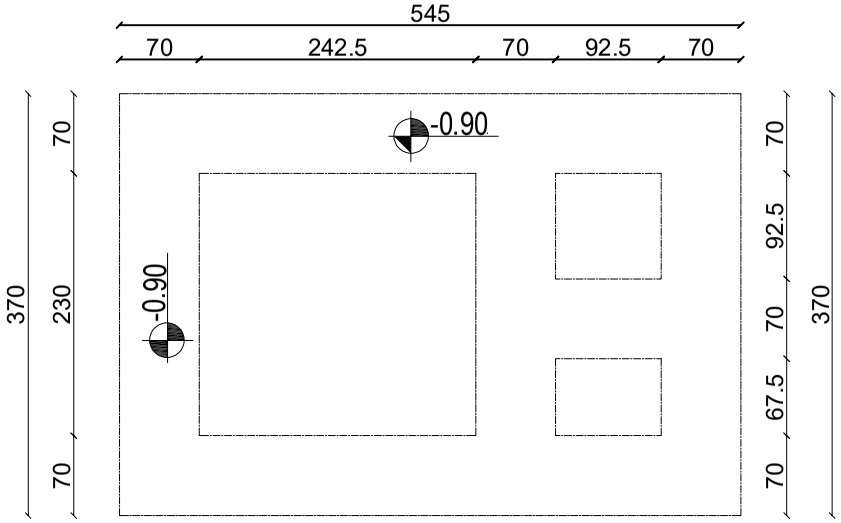

Excavation Plan of GR Foundation

GUARD ROOM

03 REF. A103 SCALE: 1:100

REVISION RECORDS
ثبت تعدیلات

REVISION NO شماره تعدیل	DATE تاریخ	DESCRIPTION تشریحات

LEGEND: علایم:

- BRICK FIRED — خشت پخته
- STONE MASONRY — سنگ کاری
- PCC (PLASTER) — شفته کنکریت
- EARTH — زمین خاکی
- RCC — کانکریت سیخدار
- -0.00 EXCAVATED DEPTH — عمق کندنکاری
- W1 WINDOWS TYPE 1 — کلکین نوع اول
- W2 WINDOWS TYPE 2 — کلکین نوع دو
- D1 DOOR TYPE 1 — دروازه نوع اول
- D2 DOOR TYPE 2 — دروازه نوع دو

PROJECT TITLE / NO:
GSM SITES
عنوان پروژه:
سایت های جی اس ام

DRAWING TITLE:
GUARD ROOM
اطاق محافظ

DRAWN BY: ترسیم:
CIVIL TEAM

CHECKED BY: کنترول:

APPROVED BY: منظوری:

SCALE: مقیاس:
1:100

ACTUAL DATE: 08 /07/ 2026
ISSUE DATE:
DRG.NO: 03

OWNER: مالک پروژه:
AFGHAN TELECOM

سلام Salaam Telecomunication Company
KABUL
AFGHANISTAN

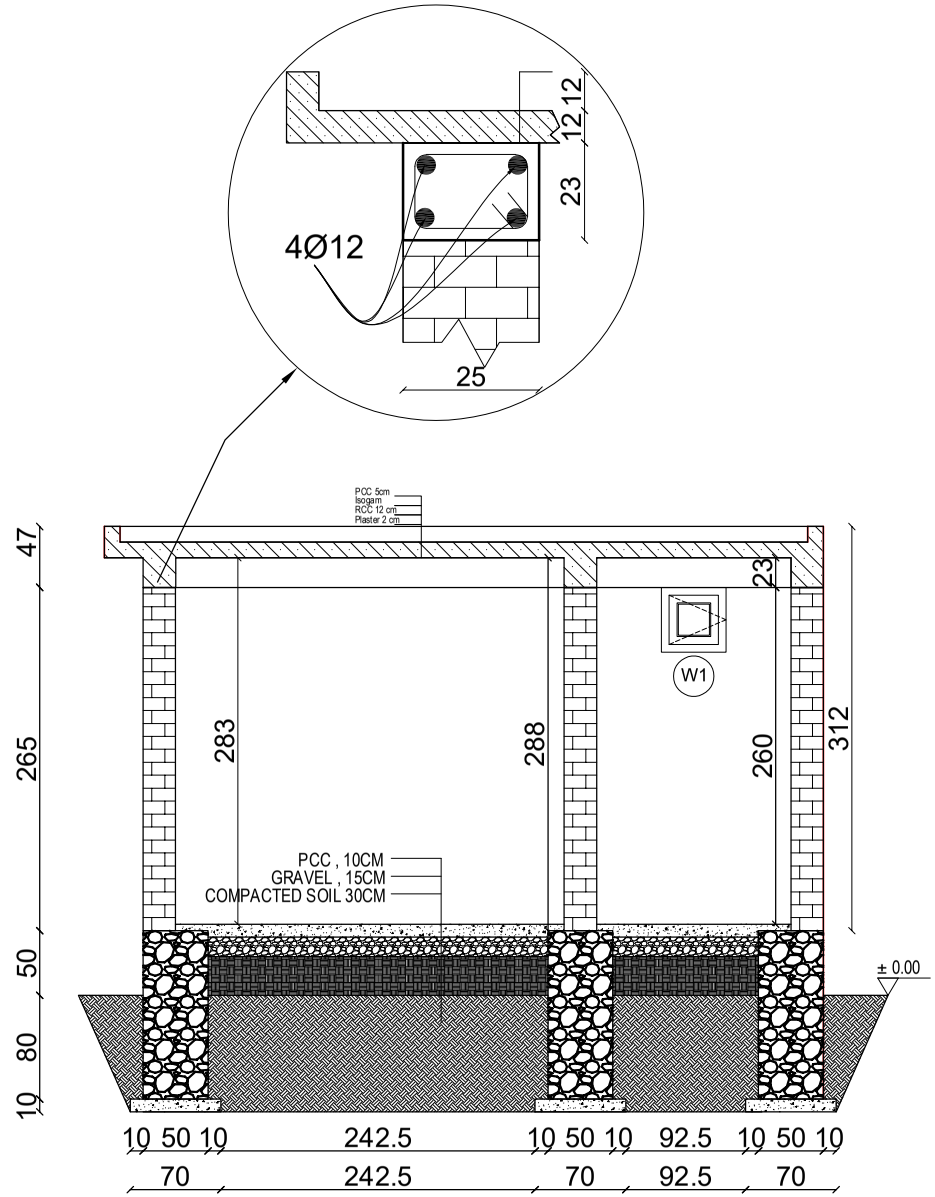

Section AA

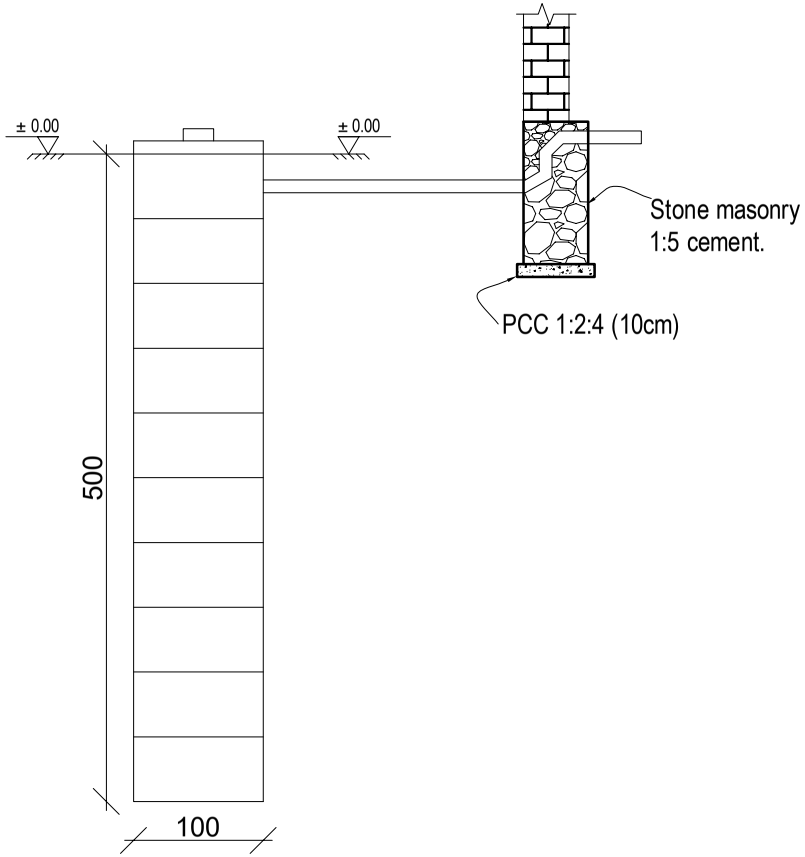

Well for toilet

GUARD ROOM & TOILET WELL SECTION

04 REF. A104 SCALE: 1:100

REVISION RECORDS
ثبت تعدیلات

REVISION NO شماره تعدیل	DATE تاریخ	DESCRIPTION تشریحات

LEGEND: علایم:

- BRICK FIRED — خشت پخته
- STONE MASONRY — سنگ کاری
- PCC (PLASTER) — شفته کلکریت
- EARTH — زمین خاکی
- RCC — کانکریت سیخدار
- -0.00 EXCAVATED DEPTH — عمق کندنکاری
- W1 WINDOWS TYPE 1 — کلکین نوع اول
- W2 WINDOWS TYPE 2 — کلکین نوع دو
- D1 DOOR TYPE 1 — دروازه نوع اول
- D2 DOOR TYPE 2 — دروازه نوع دو

PROJECT TITLE / NO:
GSM SITES
عنوان پروژه:
سایت های جی اس ام

DRAWING TITLE:
GUARD ROOM & TOILET WELL SECTION
قطع اتاق محافظ و چاه تشناب

DRAWN BY: ترسیم:
CIVIL TEAM

CHECKED BY: کنترول:

APPROVED BY: منظوری:

SCALE: مقیاس:
1:100

ACTUAL DATE: 08 /07/ 2026
ISSUE DATE:
DRG.NO: 04

OWNER: مالک پروژه:
AFGHAN TELECOM

سلام Salaam Telecomunication Company
KABUL
AFGHANISTAN

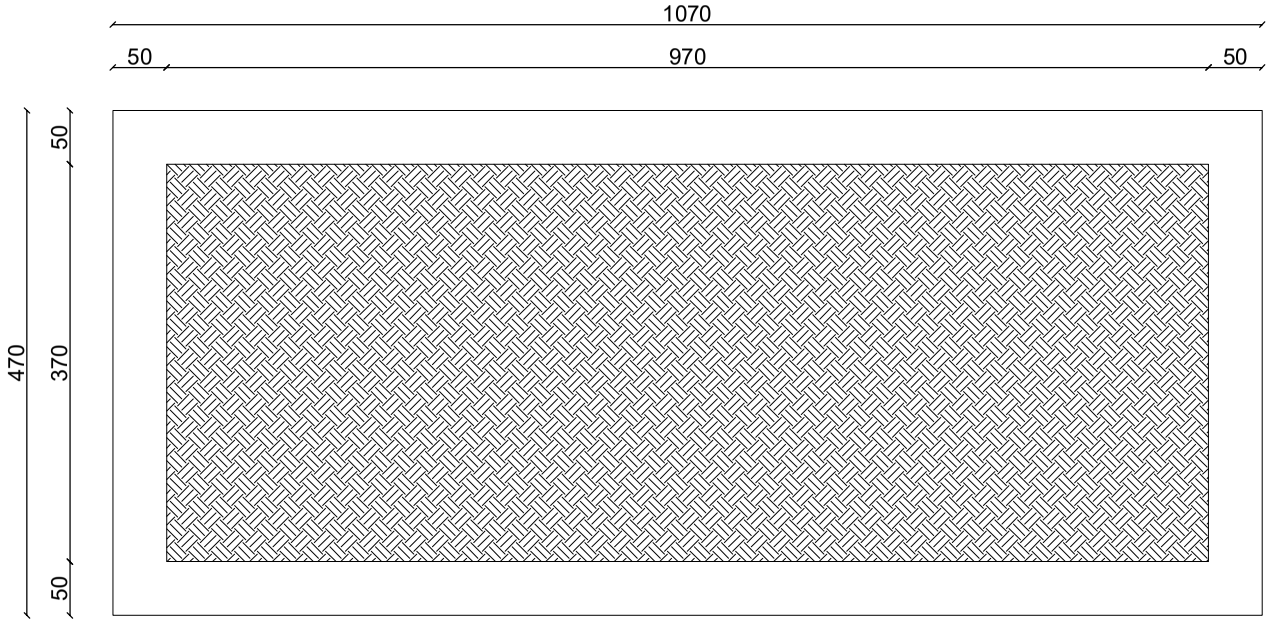

Technical Room foundation plan

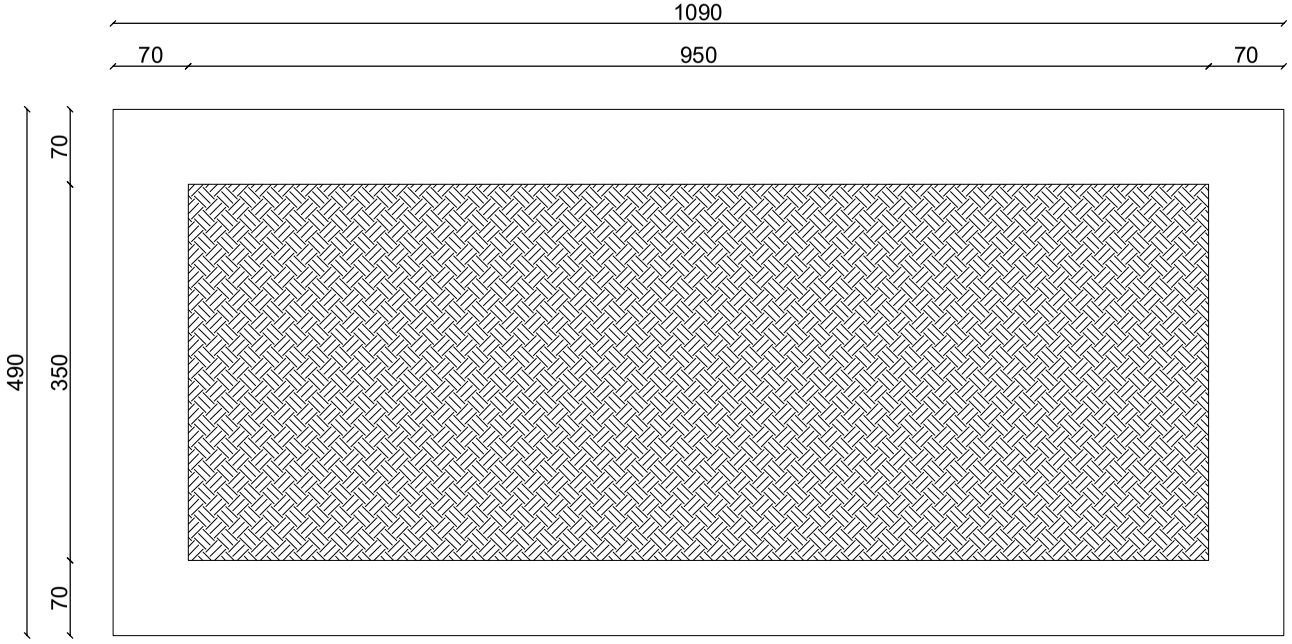

Technical Room foundation Excavation plan

TECHNICAL ROOM FOUNDATION & EXCAVATION PLAN

07 REF. A107 SCALE: 1:100

REVISION RECORDS
ثبت تعدیلات

REVISION NO شماره تعدیل	DATE تاریخ	DESCRIPTION تشریحات

LEGEND: علایم:

- PCC (PLASTER) — ثفته کانکریت
- RCC — کانکریت سیخدار
- CRASHED ROCK — جغل
- COMPACTED SOIL — خاک تپک شده
- NATURAL SOIL — خاک طبیعی
- ± 0.00 GROUND LEVEL — نقطه صفری
- W2 WINDOWS TYPE 2 — کلکین نوع دو
- D3 DOOR TYPE3 — دروازه نوع سوم

PROJECT TITLE / NO:
GSM SITES
عنوان پروژه:
سایت های جی اس ام

DRAWING TITLE:
GENERATOR ROOM FOUNDATION & EXCAVATION PLAN
پلان کندن کاری و تهداب اتاق تخنیکی

DRAWN BY: ترسیم:
CIVIL TEAM

CHECKED BY: کنترول:

APPROVED BY: منظوری:

SCALE: مقیاس:
1:100

ACTUAL DATE:
08 /07/ 2026

ISSUE DATE:

DRG.NO: 07

OWNER: مالک پروژه:
AFGHAN TELECOM

سلام Salaam Telecomunication Company
KABUL
AFGHANISTAN

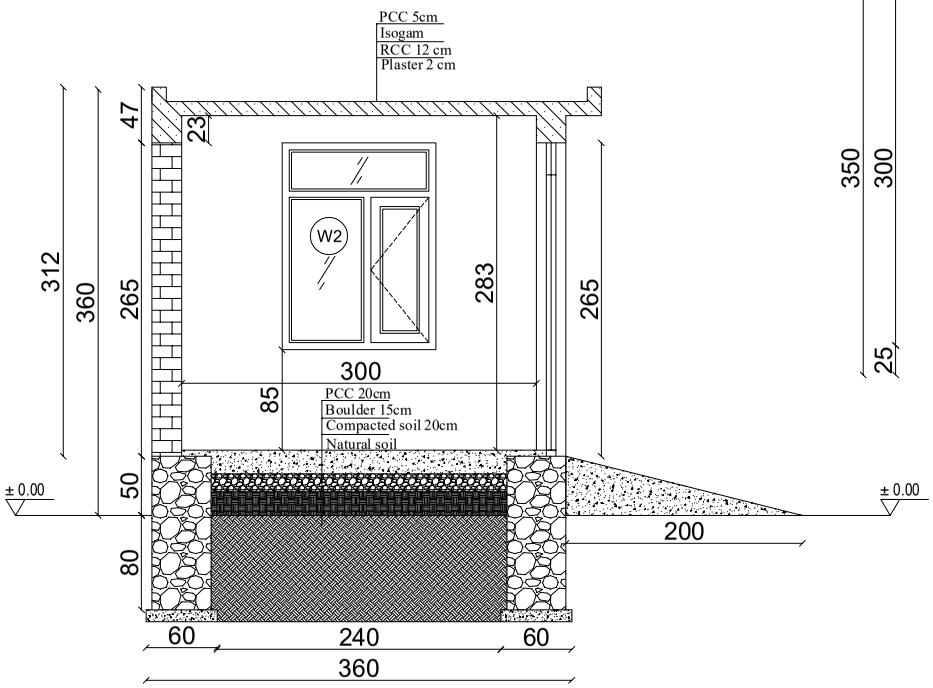

Section B-B

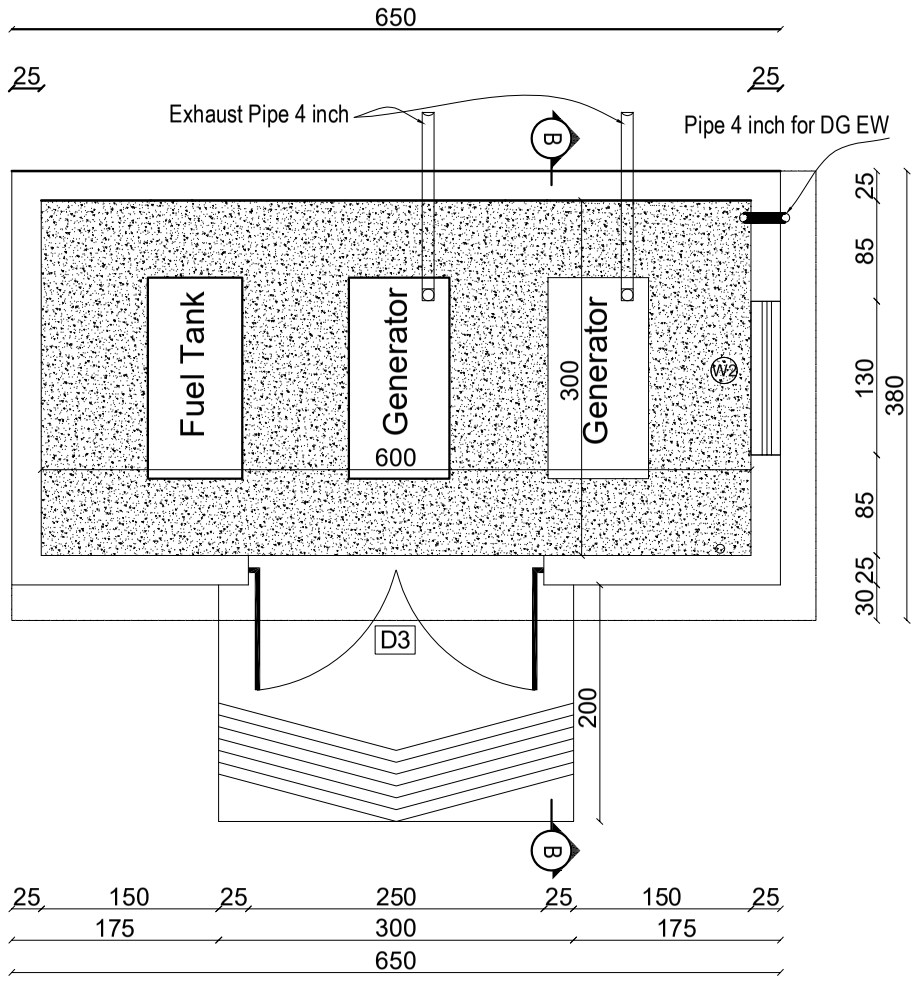

Generator Room Plan

GENERATOR ROOM PLAN & SECTION

06 REF. A106 SCALE: 1:100

REVISION RECORDS ثبت تعدیلات		
REVISION NO شماره تعدیل	DATE تاریخ	DESCRIPTION تشریحات

LEGEND: علایم:

- PCC (PLASTER) ثخته کانکریت
- RCC کانکریت سیخدار
- CRASHED ROCK جغل
- COMPACTED SOIL خاک تپک شده
- NATURAL SOIL خاک طبیعی
- ± 0.00 GROUND LEVEL نقطه صفری
- W2 WINDOWS TYPE 2 کلکین نوع دو
- D3 DOOR TYPE3 دروازه نوع سوم

PROJECT TITLE / NO:
GSM SITES
عنوان پروژه:
سایت های جی اس ام

DRAWING TITLE:
GENERATOR ROOM
اطاق جنراتور

DRAWN BY: ترسیم:
CIVIL TEAM

CHECKED BY: کنترول:

APPROVED BY: منظوری:

SCALE: مقیاس:
1:100

ACTUAL DATE:
08 /07/ 2026

ISSUE DATE:

DRG.NO: 06

OWNER: مالک پروژه:
AFGHAN TELECOM

سلام Salaam Telecomunication Company
KABUL
AFGHANISTAN

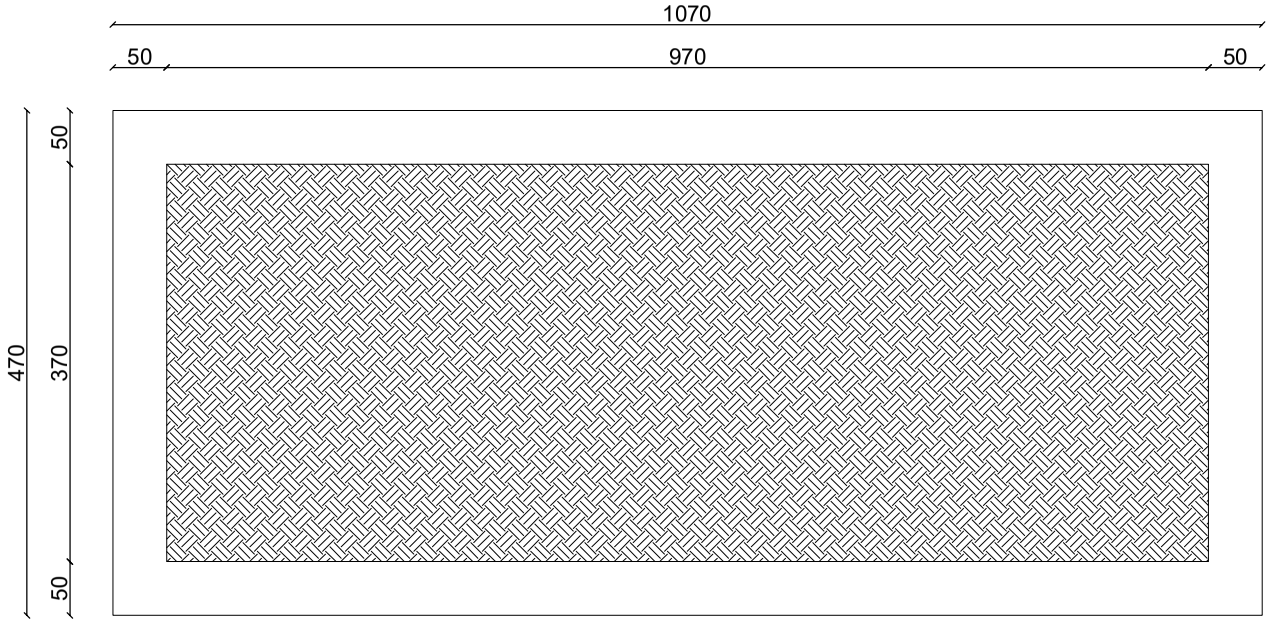

Technical Room foundation plan

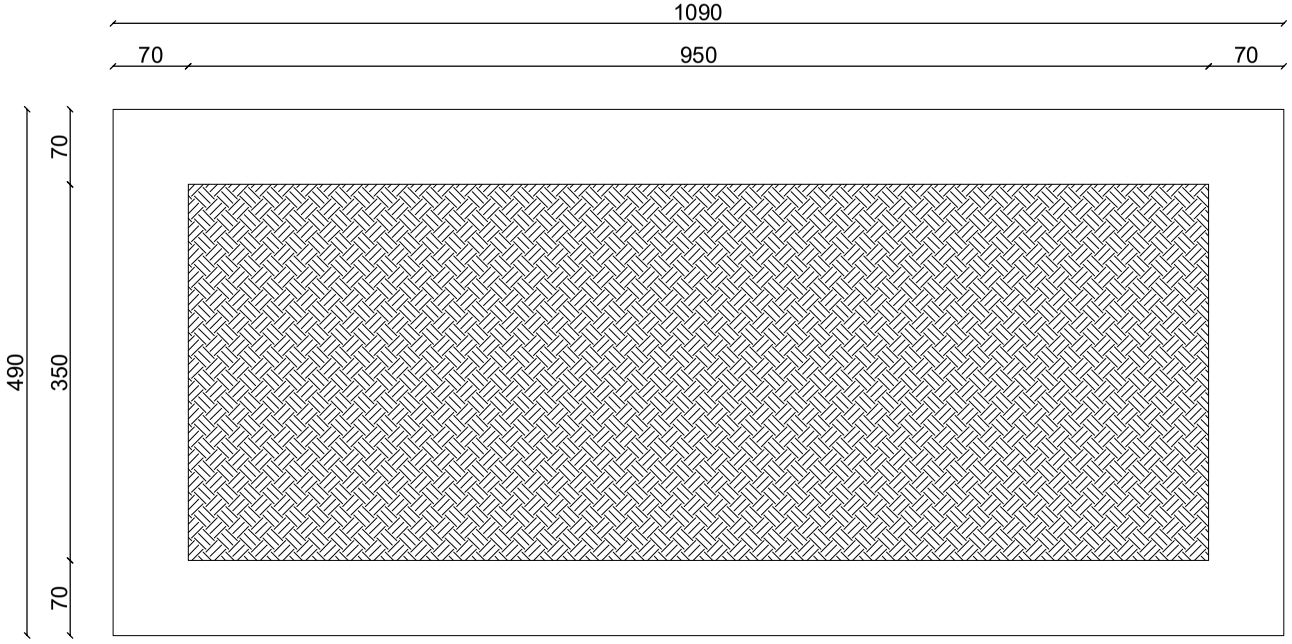

Technical Room foundation Excavation plan

TECHNICAL ROOM FOUNDATION & EXCAVATION PLAN

07 REF. A107 SCALE: 1:100

REVISION RECORDS
ثبت تعدیلات

REVISION NO شماره تعدیل	DATE تاریخ	DESCRIPTION تشریحات

LEGEND: علایم:

- PCC (PLASTER) — ثفته کانکریت
- RCC — کانکریت سیخدار
- CRASHED ROCK — جغل
- COMPACTED SOIL — خاک تپک شده
- NATURAL SOIL — خاک طبیعی
- ± 0.00 GROUND LEVEL — نقطه صفری
- W2 WINDOWS TYPE 2 — کلکین نوع دو
- D3 DOOR TYPE3 — دروازه نوع سوم

PROJECT TITLE / NO:
GSM SITES
عنوان پروژه:
سایت های جی اس ام

DRAWING TITLE:
GENERATOR ROOM FOUNDATION & EXCAVATION PLAN
پلان کندن کاری و تهداب اتاق تخنیکی

DRAWN BY: ترسیم:
CIVIL TEAM

CHECKED BY: کنترول:

APPROVED BY: منظوری:

SCALE: مقیاس:
1:100

ACTUAL DATE:
08 /07/ 2026

ISSUE DATE:

DRG.NO: 07

OWNER: مالک پروژه:
AFGHAN TELECOM

سلام Salaam Telecomunication Company
KABUL
AFGHANISTAN

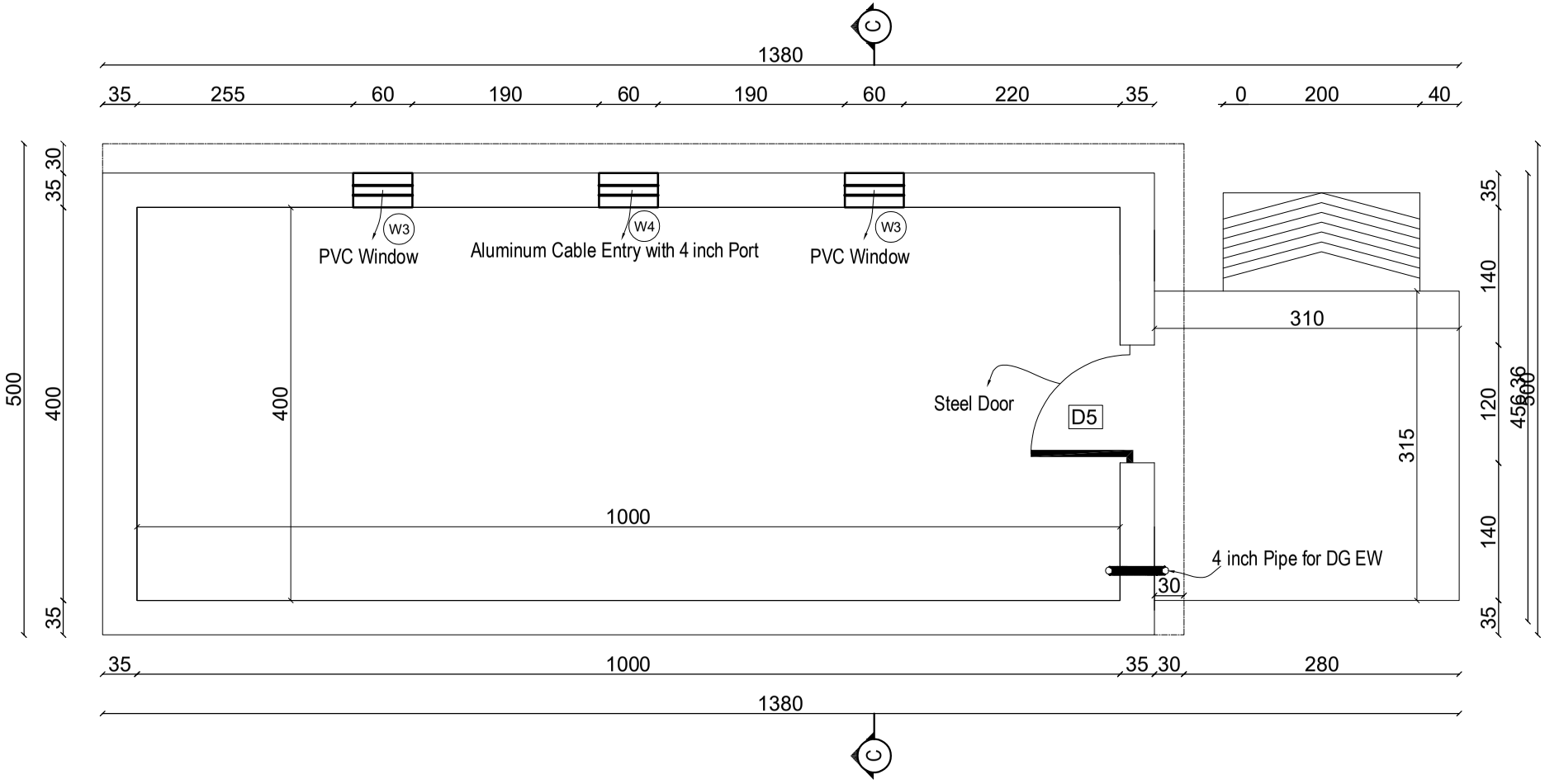

Technical Room Floor plan

08	TECHNICAL ROOM FLOOR PAN REF. A108 SCALE: 1:100

REVISION RECORDS
ثبت تعدیلات

REVISION NO شماره تعدیل	DATE تاریخ	DESCRIPTION تشریحات

LEGEND: علایم:

- PCC (PLASTER) ثفته کانکریت
- RCC کانکریت سیخدار
- CRASHED ROCK جغل
- COMPACTED SOIL خاک تپک شده
- NATURAL SOIL خاک طبیعی
- ± 0.00 GROUND LEVEL نقطه صفری
- W3 WINDOWS TYPE 3 کلکین نوع سوم
- W4 WINDOWS TYPE 4 کلکین نوع چهارم
- D5 DOOR TYPE-5 دروازه نوع پنجم

PROJECT TITLE / NO:
GSM SITES
عنوان پروژه:
سایت های جی اس ام

DRAWING TITLE:
TECHNICAL ROOM FLOOR PAN
پلان اتاق تخنیکی

DRAWN BY: ترسیم:
CIVIL TEAM

CHECKED BY: کنترول:

APPROVED BY: منظوری:

SCALE: مقیاس:
1:100

ACTUAL DATE:
08 /07/ 2026

ISSUE DATE:

DRG.NO: 08

OWNER: مالک پروژه:
AFGHAN TELECOM

سلام Salaam Telecomunication Company
KABUL
AFGHANISTAN

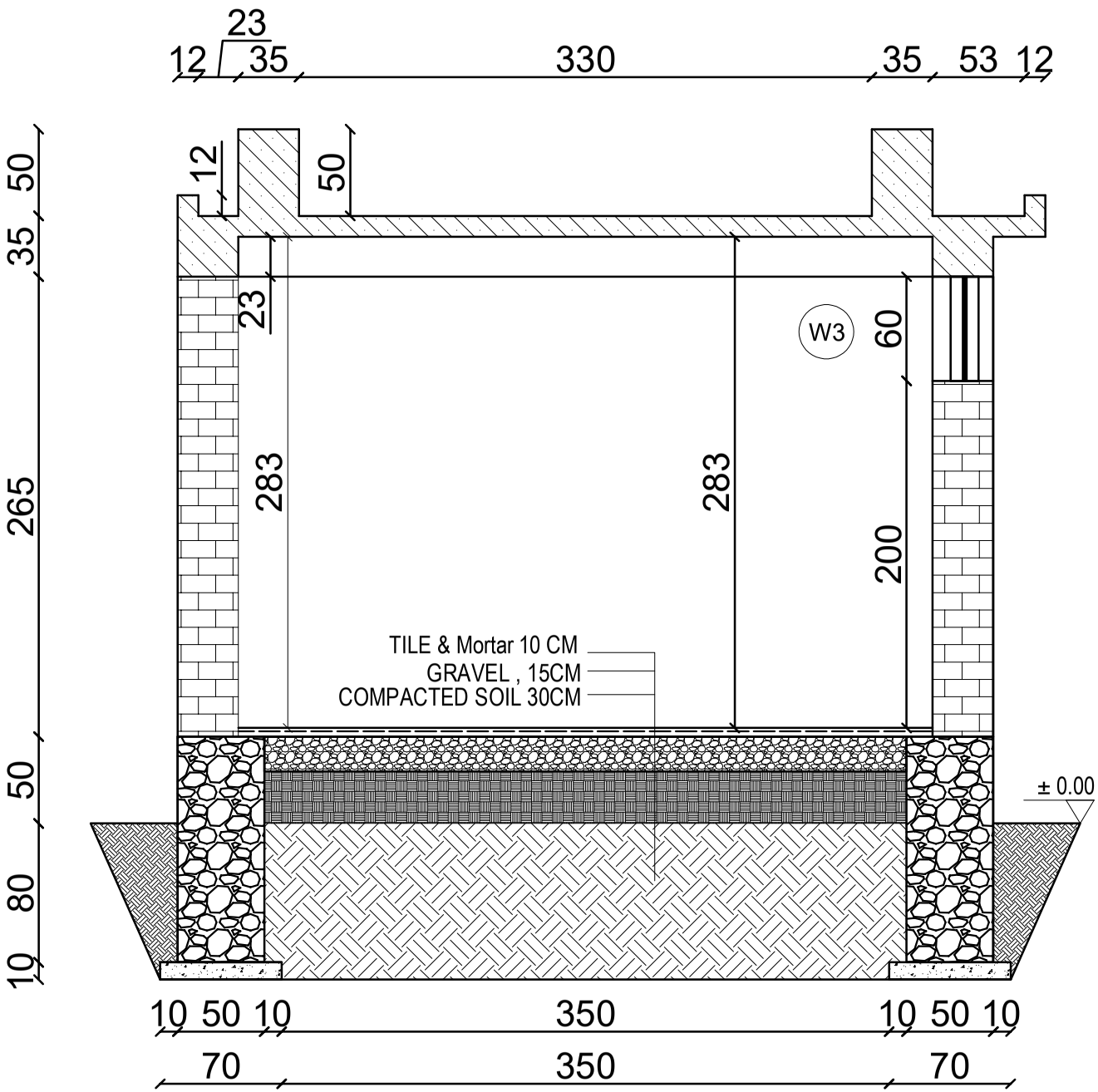

Section C-C

TECHNICAL ROOM SECTION

09 REF. A109 SCALE: 1:100

REVISION RECORDS ثبت تعدیلات		
REVISION NO شماره تعدیل	DATE تاریخ	DESCRIPTION تشریحات

LEGEND: علایم:

- PCC (PLASTER) ثفته کانکریت
- RCC کانکریت سیخدار
- CRASHED ROCK جغل
- COMPACTED SOIL خاک تپک شده
- NATURAL SOIL خاک طبیعی
- ± 0.00 GROUND LEVEL نقطه صفری
- W3 WINDOWS TYPE 3 کلکین نوع سوم
- W4 WINDOWS TYPE 4 کلکین نوع چهارم
- D5 DOOR TYPE-5 دروازه نوع پنجم

PROJECT TITLE / NO:
GSM SITES
عنوان پروژه:
سایت های جی اس ام

DRAWING TITLE:
TECHNICAL ROOM FLOOR PAN
اتاق تخنیکی پلان

DRAWN BY: ترسیم:
CIVIL TEAM

CHECKED BY: کنترول:

APPROVED BY: منظوری:

SCALE: مقیاس:
1:100

ACTUAL DATE:
08 /07/ 2026

ISSUE DATE:

DRG.NO: 09

OWNER: مالک پروژه:
AFGHAN TELECOM

سلام Salaam Telecomunication Company
KABUL
AFGHANISTAN

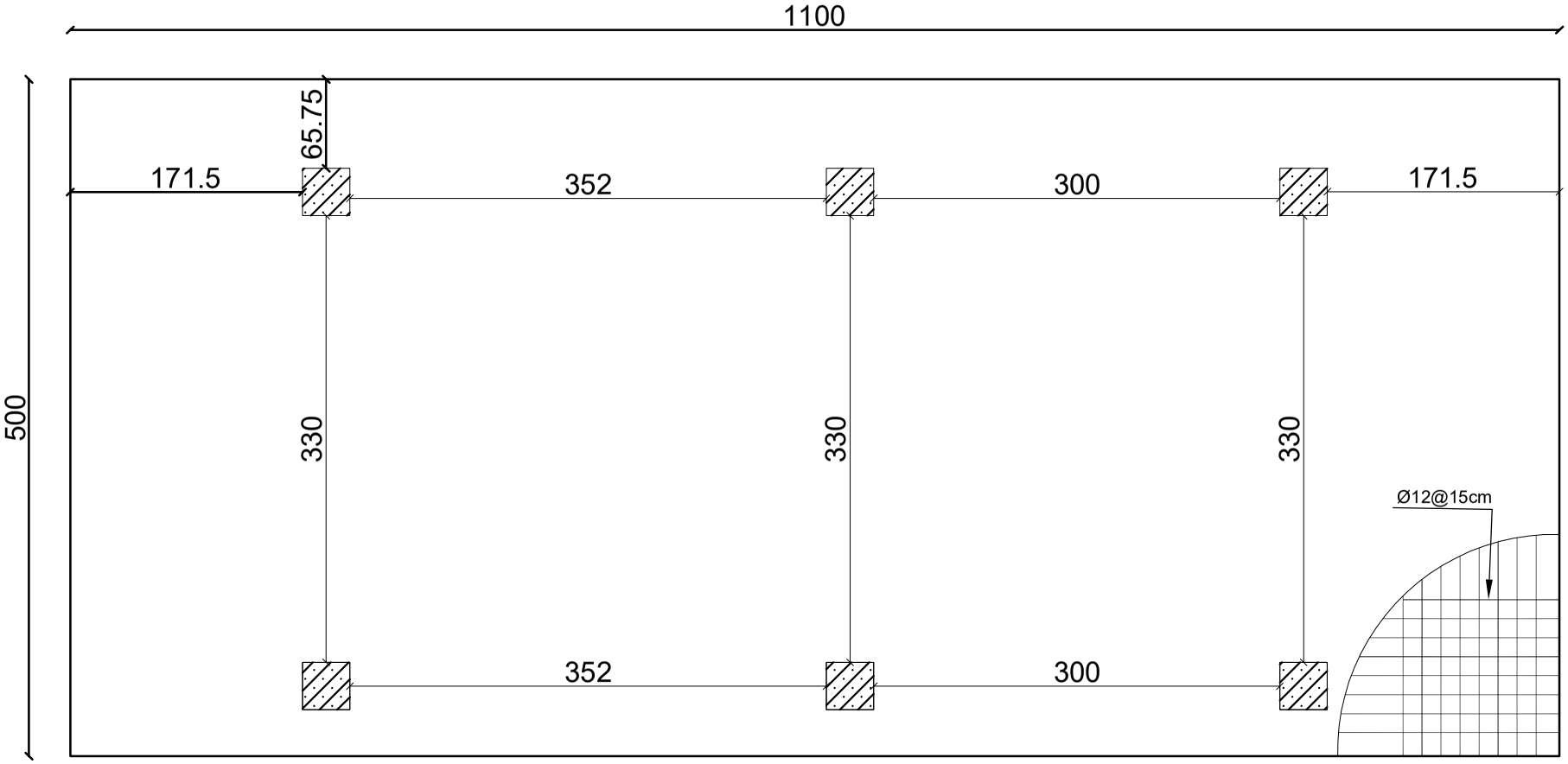

Technical Room Roof and solar foundation plan

TECHNICAL ROOM ROOF AND SOLER FOUNDATION PLAN

10 REF. A110 SCALE: 1:100

REVISION RECORDS
ثبت تعدیلات

REVISION NO شماره تعدیل	DATE تاریخ	DESCRIPTION تشریحات

LEGEND: علایم:

- PCC (PLASTER) ثفته کانکریت
- RCC کانکریت سیخدار
- CRASHED ROCK جغل
- COMPACTED SOIL خاک تپک شده
- NATURAL SOIL خاک طبیعی
- ±0.00 GROUND LEVEL نقطه صفری

PROJECT TITLE / NO:
GSM SITES
عنوان پروژه:
سایت های جی اس ام

DRAWING TITLE:
TECHNICAL ROOM FLOOR PAN
پلان بام با فوندیشن های سولر سیستم

DRAWN BY: ترسیم:
CIVIL TEAM

CHECKED BY: کنترول:

APPROVED BY: منظوری:

SCALE: مقیاس:
1:100

ACTUAL DATE:
08 /07/ 2026

ISSUE DATE:

DRG.NO: 10

OWNER: مالک پروژه:
AFGHAN TELECOM

سلام Salaam Telecomunication Company
KABUL
AFGHANISTAN

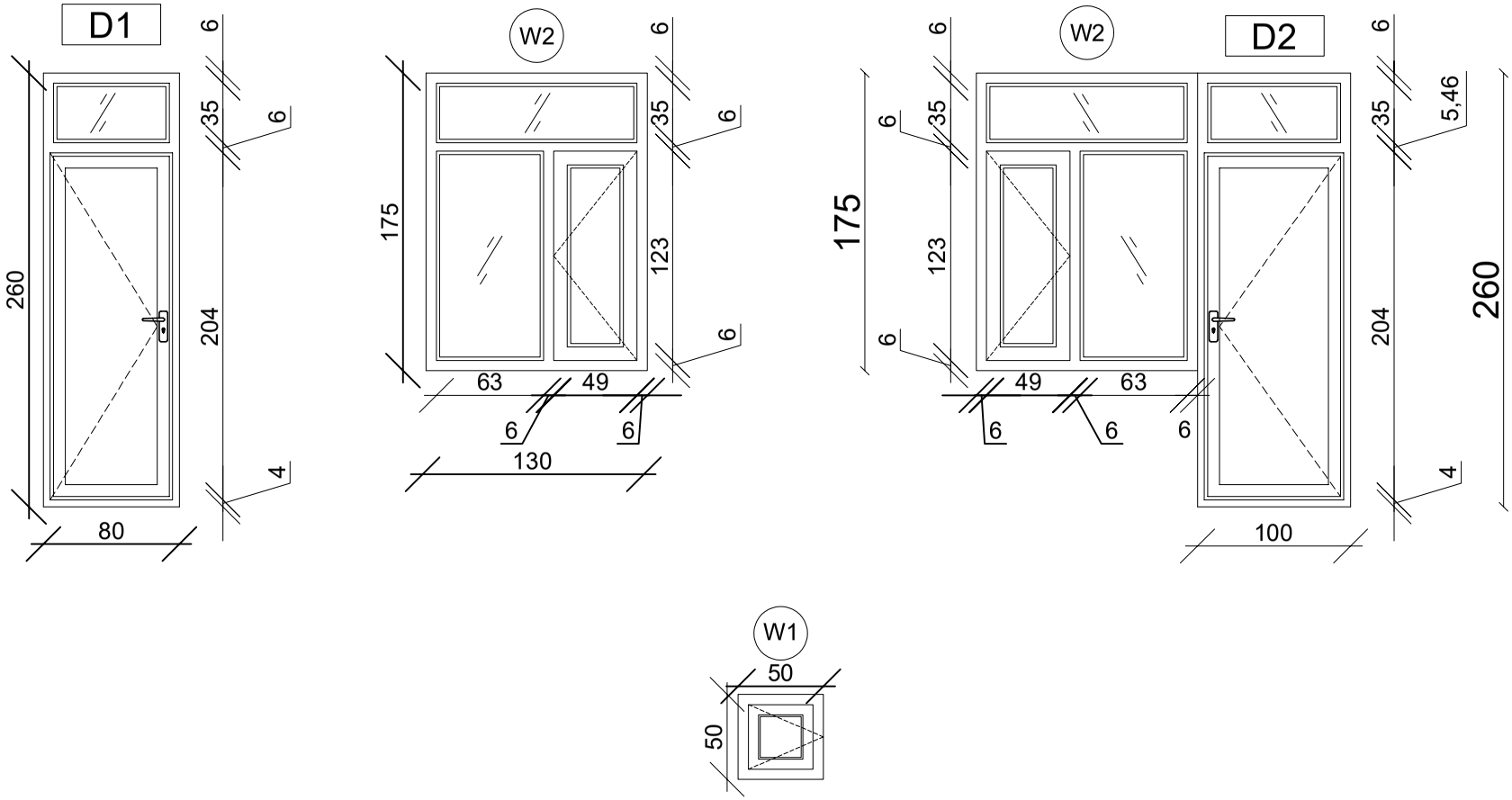

DOORS & WINDOWS DETAILS-01

11 | REF. A111 | SCALE: 1:25

REVISION RECORDS
ثبت تعدیلات

REVISION NO شماره تعدیل	DATE تاریخ	DESCRIPTION تشریحات

LEGEND: علایم:

	BRICK FIRED	خشت پخته
W1	WINDOWS TYPE 1	کلکین نوع اول
W2	WINDOWS TYPE 2	کلکین نوع دوم
D1	DOOR TYPE 1	دروازه نوع اول
D2	DOOR TYPE 2	دروازه نوع دوم
D3	DOOR TYPE 3	دروازه نوع سوم

PROJECT TITLE / NO:
GSM SITES
عنوان پروژه:
سایت های جی اس ام

DRAWING TITLE:
DOORS & WINDOWS DETAILS
مشخصات دروازه و کلکین

DRAWN BY: ترسیم:
CIVIL TEAM

CHECKED BY: کنترول:

APPROVED BY: منظوری:

SCALE: مقیاس:
1:25

ACTUAL DATE:
08 /07/ 2026

ISSUE DATE:

DRG.NO: 11

OWNER: مالک پروژه:
AFGHAN TELECOM

سلام | Salaam Telecomunication Company
KABUL
AFGHANISTAN

W4 Aluminum Cable Entry with 4 inch Port

W3 PVC Window

D5 Steel Door for Out door

DOORS & WINDOWS DETAILS-01

12 REF. A112 SCALE: 1:25

REVISION RECORDS
ثبت تعدیلات

REVISION NO شماره تعدیل	DATE تاریخ	DESCRIPTION تشریحات

LEGEND: علایم:

- BRICK FIRED — خشت پخته
- W1 — WINDOWS TYPE 1 — کلکین نوع اول
- W2 — WINDOWS TYPE 2 — کلکین نوع دوم
- D1 — DOOR TYPE 1 — دروازه نوع اول
- D2 — DOOR TYPE 2 — دروازه نوع دوم
- D3 — DOOR TYPE 3 — دروازه نوع سوم

PROJECT TITLE / NO:
GSM SITES
عنوان پروژه:
سایت های جی اس ام

DRAWING TITLE:
DOORS & WINDOWS DETAILS
مشخصات دروازه و کلکین

DRAWN BY: ترسیم:
CIVIL TEAM

CHECKED BY: کنترول:

APPROVED BY: منظوری:

SCALE: مقیاس:
1:25

ACTUAL DATE:
08 /07/ 2026

ISSUE DATE:

DRG.NO: 12

OWNER: مالک پروژه:
AFGHAN TELECOM

سلام Salaam Telecomunication Company
KABUL
AFGHANISTAN

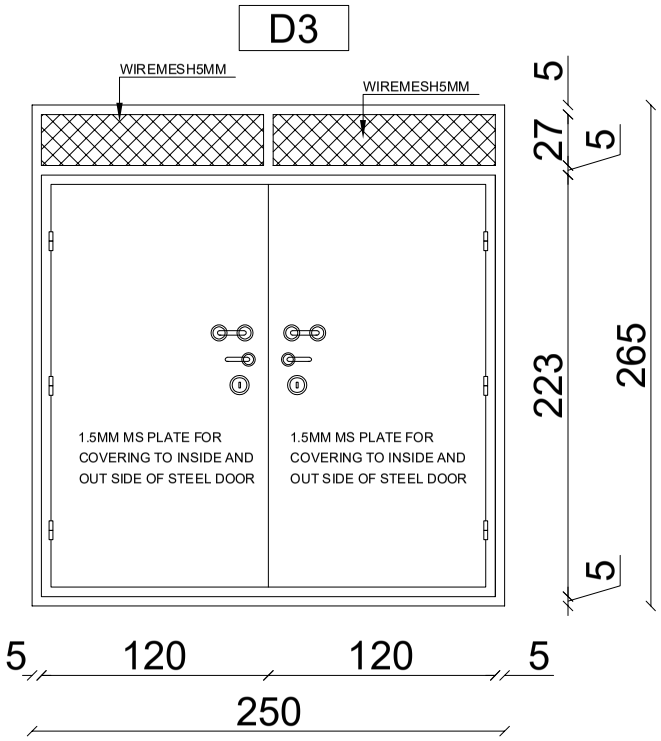

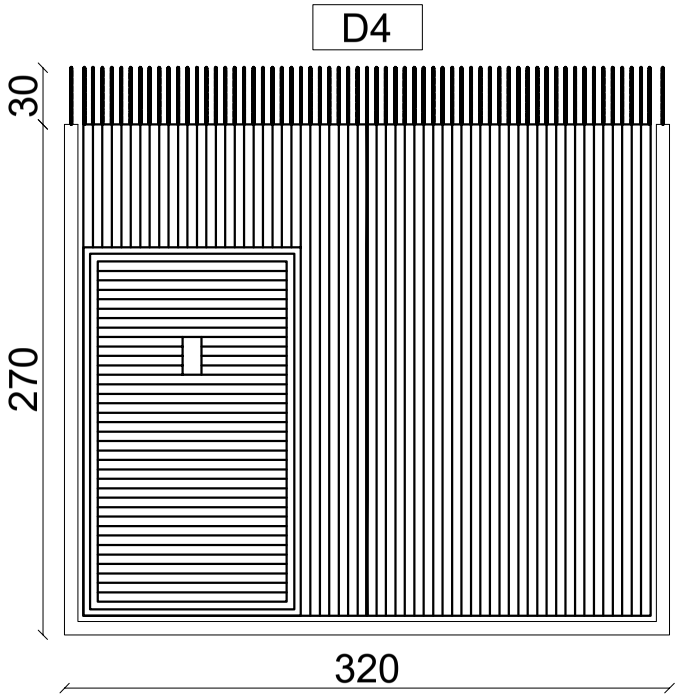

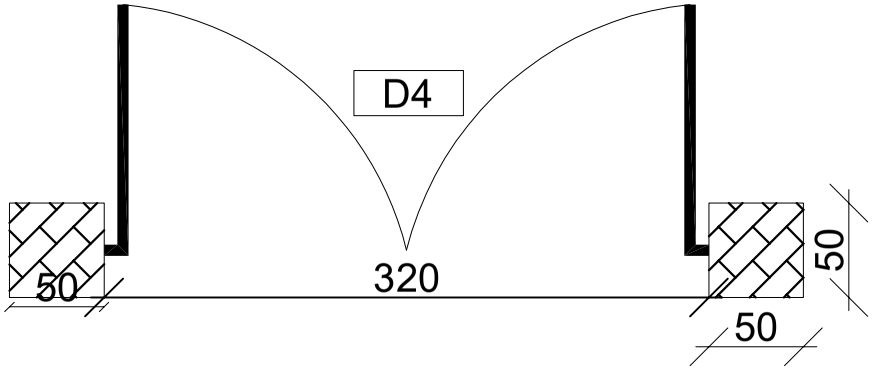

SITE & GENERATOR R DOOR DETAILS-03

13 REF. A113 SCALE: 1:25

REVISION RECORDS
ثبت تعدیلات

REVISION NO شماره تعدیل	DATE تاریخ	DESCRIPTION تشریحات

LEGEND: علایم:

	BRICK FIRED	خشت پخته
D3	DOOR TYPE 3	دروازه نوع دوم
D4	DOOR TYPE 4	دروازه نوع سوم

PROJECT TITLE / NO:
GSM SITES
عنوان پروژه:
سایت های جی اس ام

DRAWING TITLE:
DOORS & WINDOWS DETAILS
مشخصات دروازه و کلکین
اتاق جنراتور و دروازه حویلی

DRAWN BY: ترسیم:
CIVIL TEAM

CHECKED BY: کنترول:

APPROVED BY: منظوری:

SCALE: مقیاس:
1:25

ACTUAL DATE:
14 /02/ 2026

ISSUE DATE:

DRG.NO: 13

OWNER: مالک پروژه:
AFGHAN TELECOM

سلام Salaam Telecomunication Company
KABUL
AFGHANISTAN