جدول سروی سایتهای غیر تی دی اف(AFTEL)

شماره	معلومات ابتدایه ضروری هنگام سروی	درج معلومات به اساس سروی از ساحه
1	Site ID (آی دی سایت)	PKA061
2	کاندید شماره	شماره A
3	GPS coordinates	33.89967 69.69892
4	نام ساحه ومنطقه	خیرمنه
5	نام ولسوالی و ولایت مربوطه	خاڅي آریوب
6	(نام ساحاتی که قرار است تحت پوشش سایت بیایند)	خاڅي آریوب، پکتیا
7	مالیکت زمین(شخصی یا دولتی)	دولتي
8	مالک جایداد/خانه قابل دسترس است	
9	شماره تماس مالک یا سکنه جایداد	
10	شخصی/کرایی	
11	مالک جایداد با نصب سایت و شرایط افغان تیلی کام راضی است	
12	موافقه ابتدایی ساحوی با مالک جایداد صورت گرفت؟	
13	نوعیت سایت (سریام یا روی مین)	روي زمین
14	چگونگی ساحه (شهری، روستایی، دوردست)یا VIP	دوردست
15	سرک که واسطه نقلیه تردد بتواند دارد	نخیر
16	آیا به سرک جهت تردد واسطه ضرورت است	بلی
17	چه مقدار سرک تردد واسطه ضرورت است(به متر)	۳۰۰ متر
18	درصورتیکه کاندید سایت سریام تعمیرات باشد	
19	نوعیت تعمیر (مسکونی/تجارتی)	
20	تعداد منازل	
21	ارتفاع تعمیر	
22	راه رسیدن به بام(زینه بیرونی داخلی)	
23	امکان جابجایی وسایل سریام با افراد وکارگرها است؟	
24	امکان جابجایی وسایل سریام با کرین است؟	
25	ظاهراً تعمیر قابلیت برداشت سیات را دارد؟	
26	نوعیت سریام (رنگ کانکریتی یا گادری)	
27	مساحت موجود سریام (طول وعرض)	
28	تاور مورد نیاز(گاید ماست کیبلی)	
29	ارتفاع تاور مورد نیاز	
30	ارتفاع مجموعی تاور و تعمیر از سطح زمین منزل	
31	درصوتیکه کاندید سروی درحویلی یا زمین جایداد باشد	G.F
32	نوعیت ساحه (ساحه باز یا ساحه محاط)	Rural

Relocation
Existing TDF site
TDF: Project-8

جدول سروی سایتهای غیر تی دی اف(AFTEL)

33	مساحت موجود (طول وعرض)	15*15m
34	مساحت مورد نیاز سایت(طول عرض)	15*15m
35	نوعیت احاطه درصورت ضرورت	Fence Wall
36	محل بودباش گارد درصورت ضرورت	Yes
37	تاور(کیبلی روی زمین یا سلف سپورت)	GM
38	ارتفاع تاورمورد نیاز	30m
39	امکانات وصل ترانسمیشن سایت(TX type)	دارد (با تیم TX چک گردید)
40	سایه بان وسلب برای وسایل مخابراتی (BTS and all racks)	ضرورت دارد
41	سایه بان و سلب مورد نیاز جنراتور وتانکر	Needed
42	امکانات نصب سولر است؟	دارد
43	ساحه کافی برای سولر موجود است؟	موجود میباشد
44	برق شهری درساحه وجود دارد؟	نخیر
45	فاصله برج برق از ساحه سایت	
46	تیم سروی	Paktia MCIT ,AFTEL and Pakti ATRA
47	نام	Mawlavi M. Farid Haidari/ Habibullah Sultani
48	دیپارتمنت	RF/BSS
49	شماره	0748000047/ 0749593334
50	سکیچ ساحه سایت (ترتیب وضع ربور سروی شود)	Yes
51	عکسهای پاناروميک از ساحه گرفته شود	Yes
52	خط دید وصل مایکرویف با تیم ازساحه باید چک و تایید شود	چک گردیده است
53	خدمات سلام درساحه موجود است؟	خدمات ضعیف موجود است
54	کیفیت خدمات سلام در ساحه	
55	نظریات:	نوعیت سطحه سرک نرمه میباشد

VSAT to MW Relocation Project

TSSR

CMT

امضای تیم TX اخذ شود

سایت حاصل است.

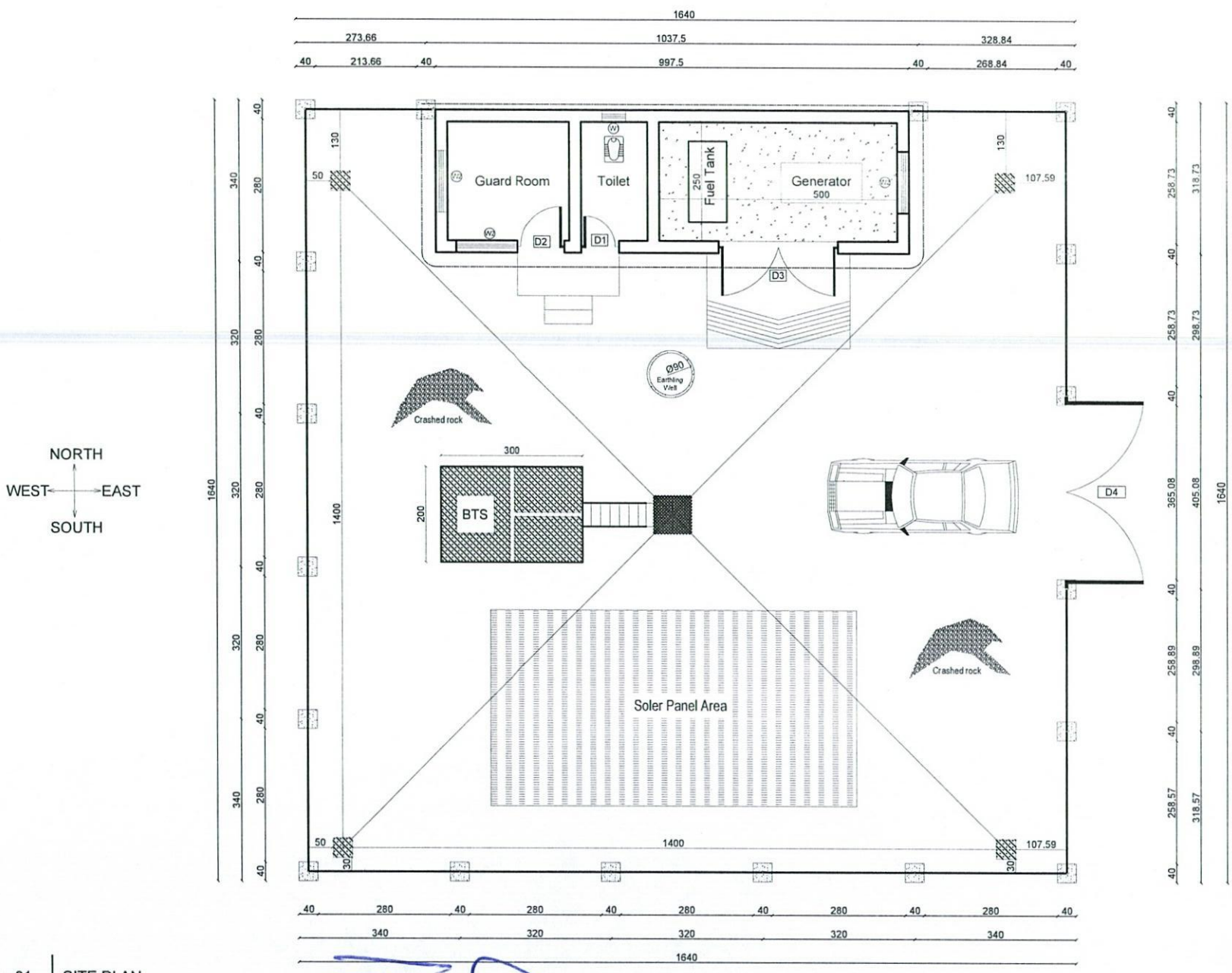

01 SITE PLAN

11 REF. A101

SCALE: 1:115

REVISION RECORDS

REVISION NO	DATE	DESCRIPTION

LEGEND:

CRASHED ROCK

PCC

W1 WINDOWS TYPE 1

W2 WINDOWS TYPE 2

D1 DOOR TYPE 1

D2 DOOR TYPE 2

D3 DOOR TYPE 3

PROJECT TITLE / NO:

GSM SITES

DRAWING TITLE:

SITE PLAN WITH FENCE WALL

DRAWN BY:

CIVIL TEAM

CHECKED BY:

APPROVED BY:

SCALE: 1:115

ACTUAL DATE: 21 /06/ 2025

ISSUE DATE:

DRG.NO: 01

OWNER: AFGHAN TELECOM

Salaam Telecomunication Company
KABUL
AFGHANISTAN

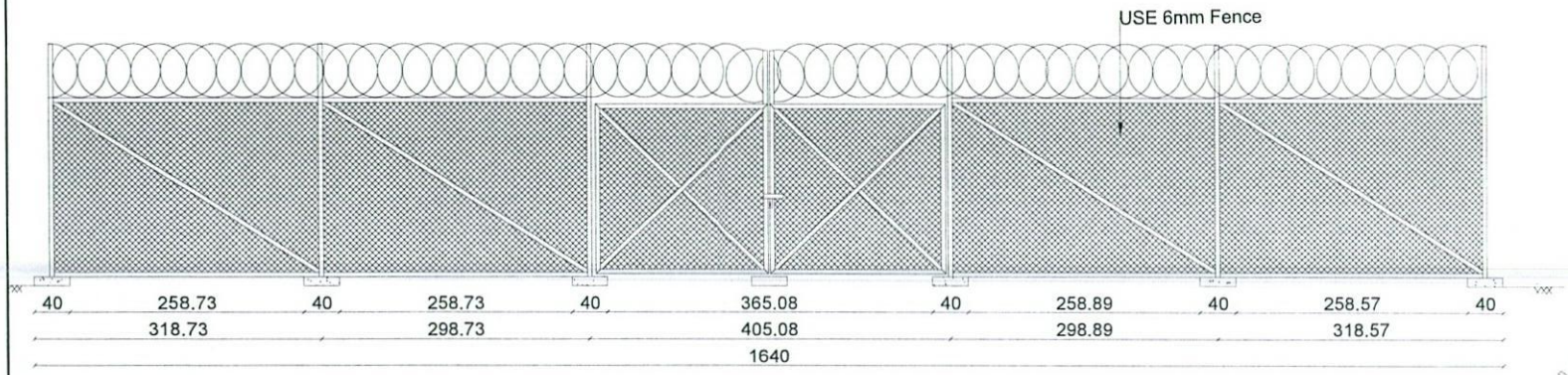

EAST ELEVATION

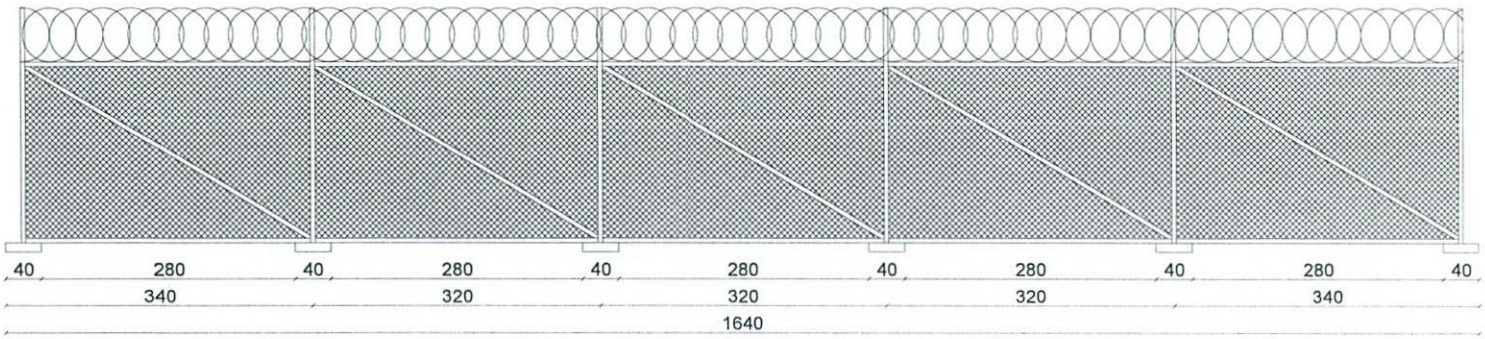

WEST ELEVATION

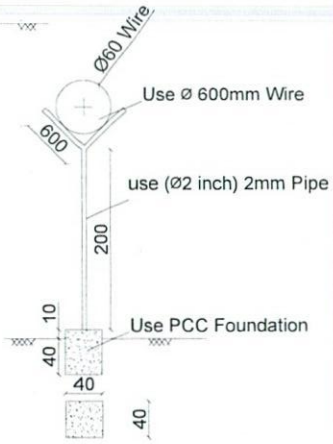

02	WALL ELEVATIONS & DETAILS
11	REF. A102 SCALE: 1:125

REVISION RECORDS

REVISION NO	DATE	DESCRIPTION

LEGEND:

BRICK FIRED

STONE MASONRY

PCC (PLASTER)

RAZOR WIRE

LIGHT

PROJECT TITLE / NO:

GSM SITES

DRAWING TITLE:

FENCE WALL ELEVATIONS & DETAILS

DRAWN BY:

CIVIL TEAM

CHECKED BY:

APPROVED BY:

SCALE: 1:125

ACTUAL DATE: 21 /06/ 2025

ISSUE DATE:

DRG.NO: 02

OWNER: AFGHAN TELECOM

Salsam Telecomunication Company
KABUL
AFGHANISTAN

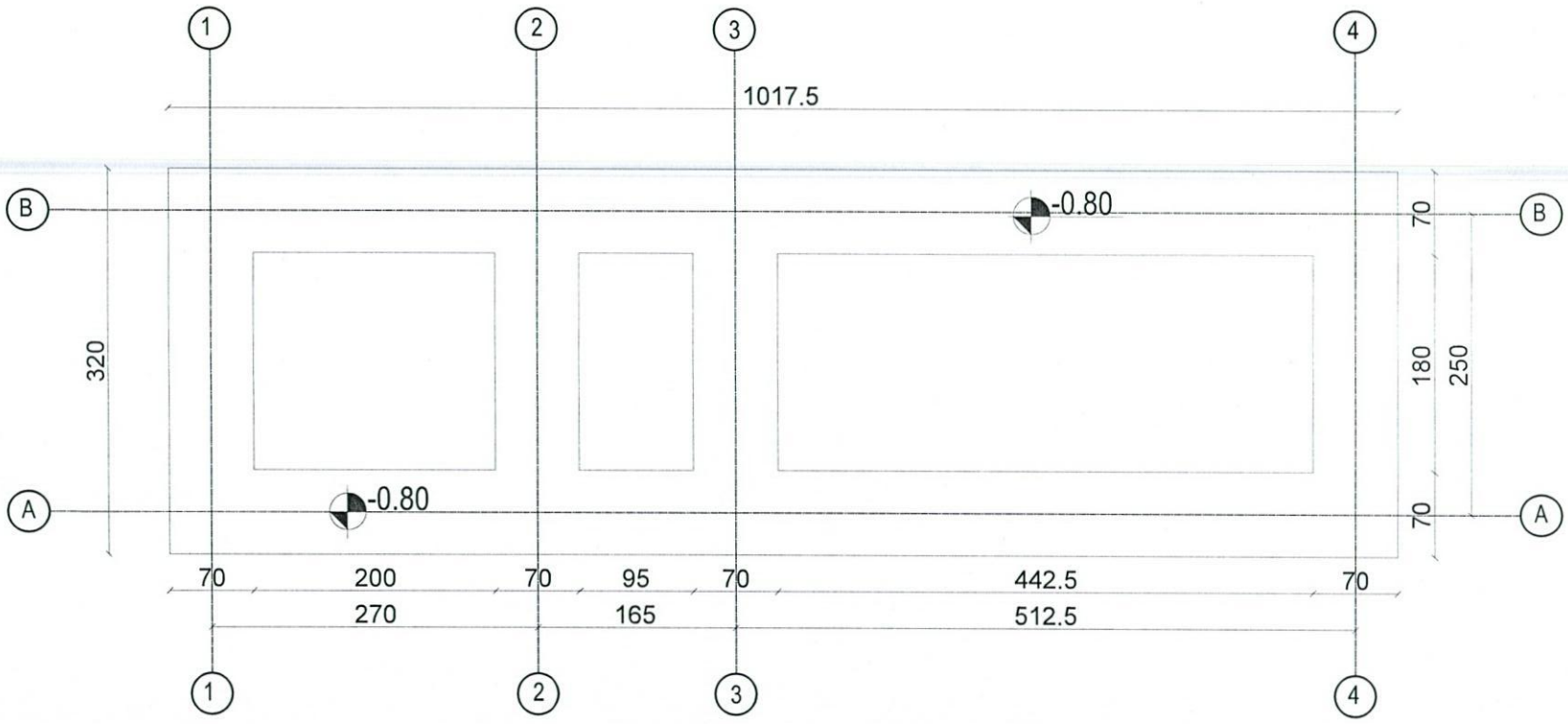

Excavation of Foundation

03	Excavation of Foundation
11	REF. A103 SCALE: 1:75

REVISION RECORDS
ثبت تغییرات

REVISION NO شماره تغییر	DATE تاریخ	DESCRIPTION تشریح تغییر

LEGEND: لیجنډ:

- BRICK FIRED
- STONE MASONRY
- PCC (PLASTER)
- EARTH
- RCC
- -0.00 EXCAVATED DEPTH
- W1 WINDOWS TYPE 1
- W2 WINDOWS TYPE 2
- D1 DOOR TYPE 1
- D2 DOOR TYPE 2

PROJECT TITLE / NO:
GSM SITES
پروژه:
مراوت های جی اس ام

DRAWING TITLE:
EXCAVATION PLAN
پلان کنده کاری

DRAWN BY: ترسیم:
CIVIL TEAM

CHECKED BY: کنترول:

APPROVED BY: منظوری:

SCALE: مقیاس:
1:75

ACTUAL DATE:
21 /06/ 2025

ISSUE DATE:

DRG.NO: 03

OWNER: مالک پروژه:
AFGHAN TELECOM

Salsam Telecomunication Company
KABUL
AFGHANISTAN

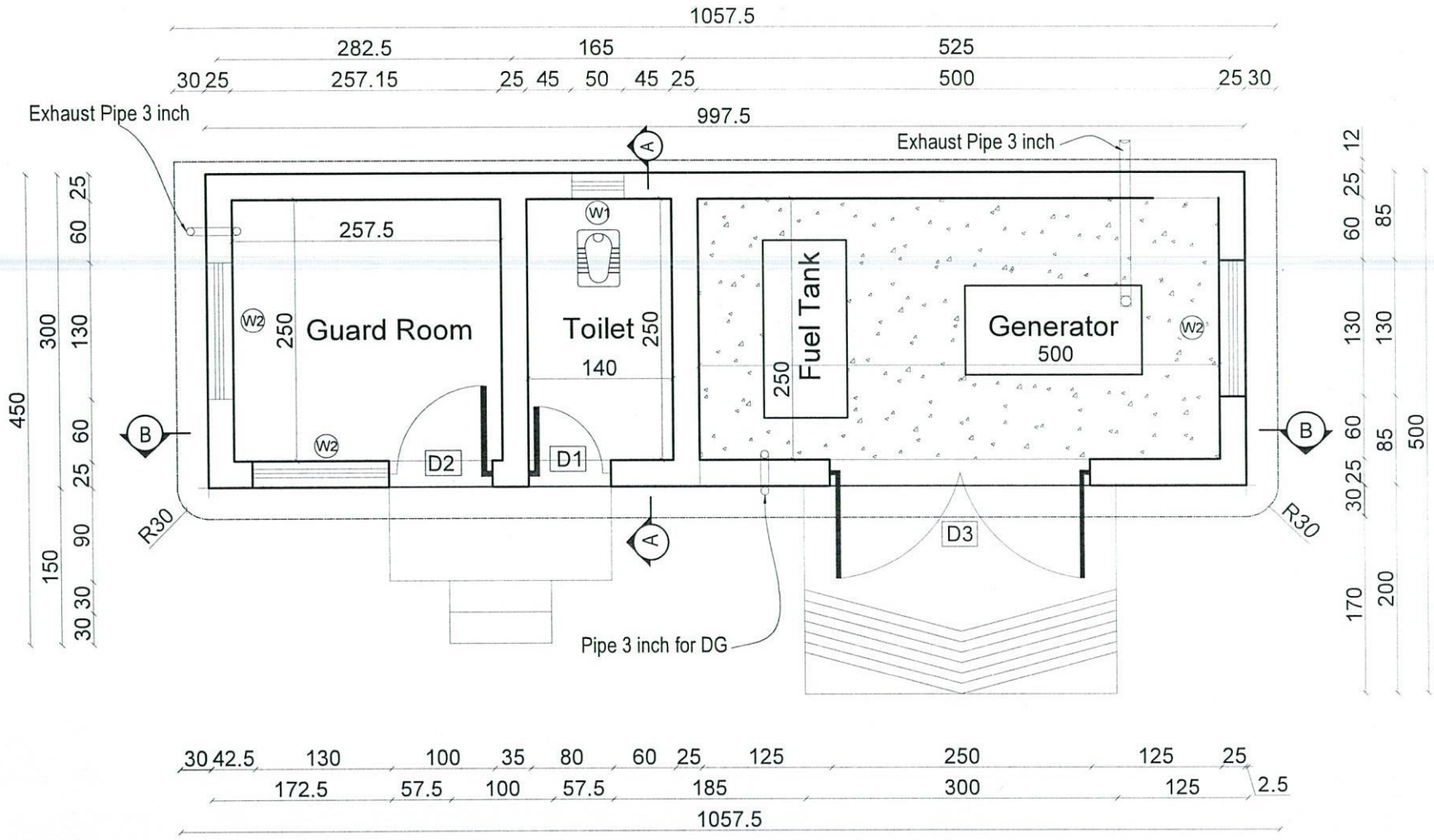

Floor Plan

04	GUARD R-TOILET-GENERATOR R
11	REF. A104 SCALE: 1:75

REVISION RECORDS

REVISION NO	DATE	DESCRIPTION

LEGEND:

CRASHED ROCK

PCC (PLASTER)

RCC

GROUND LEVEL

W1 WINDOWS TYPE 1

W2 WINDOWS TYPE 2

D1 DOOR TYPE 1

D2 DOOR TYPE 2

D3 DOOR TYPE 3

PROJECT TITLE / NO:
GSM SITES

DRAWING TITLE:
GUARD R,TOILET,GENERATOR R

DRAWN BY:
CIVIL TEAM

CHECKED BY:

APPROVED BY:

SCALE: 1:75

ACTUAL DATE: 21 /06/ 2025

ISSUE DATE:

DRG.NO: 04

OWNER:
AFGHAN TELECOM

Salaam Telecomunication Company
KABUL
AFGHANISTAN

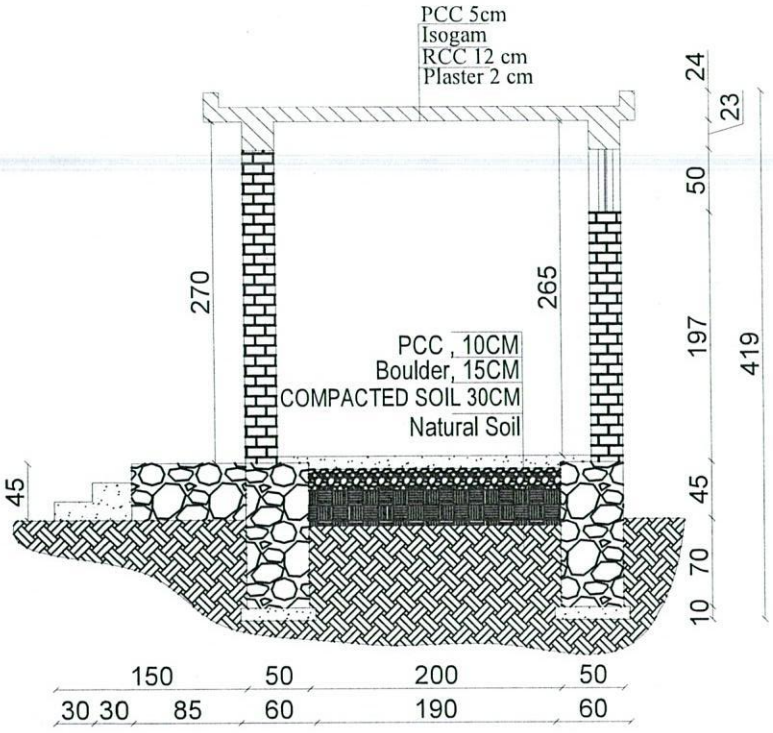

Section A-A

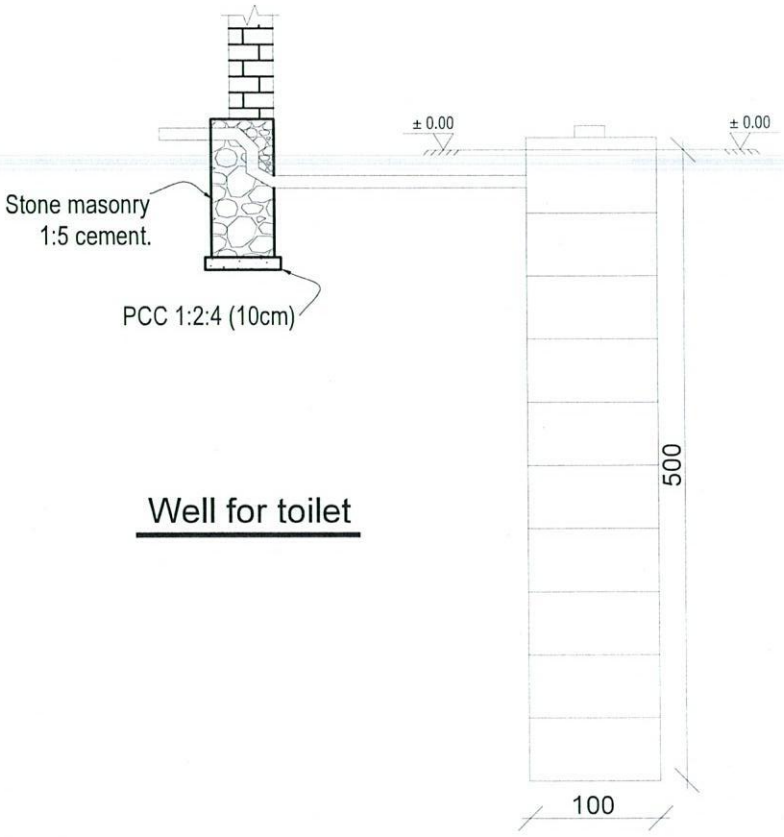

Well for toilet

05	Section B-B
11	REF. A105

SCALE: 1:75

REVISION RECORDS

REVISION NO	DATE	DESCRIPTION

LEGEND:

BRICK FIRED

STONE MASONRY

PCC

GROUND LEVEL

PROJECT TITLE / NO:

GSM SITES

DRAWING TITLE:

SECTION A-A

B-B قطع عرضی

DRAWN BY:

CIVIL TEAM

CHECKED BY:

APPROVED BY:

SCALE: 1:75

ACTUAL DATE: 21/06/ 2025

ISSUE DATE:

DRG.NO: 05

OWNER:

AFGHAN TELECOM

Salaam Telecomunication Company

KABUL AFGHANISTAN

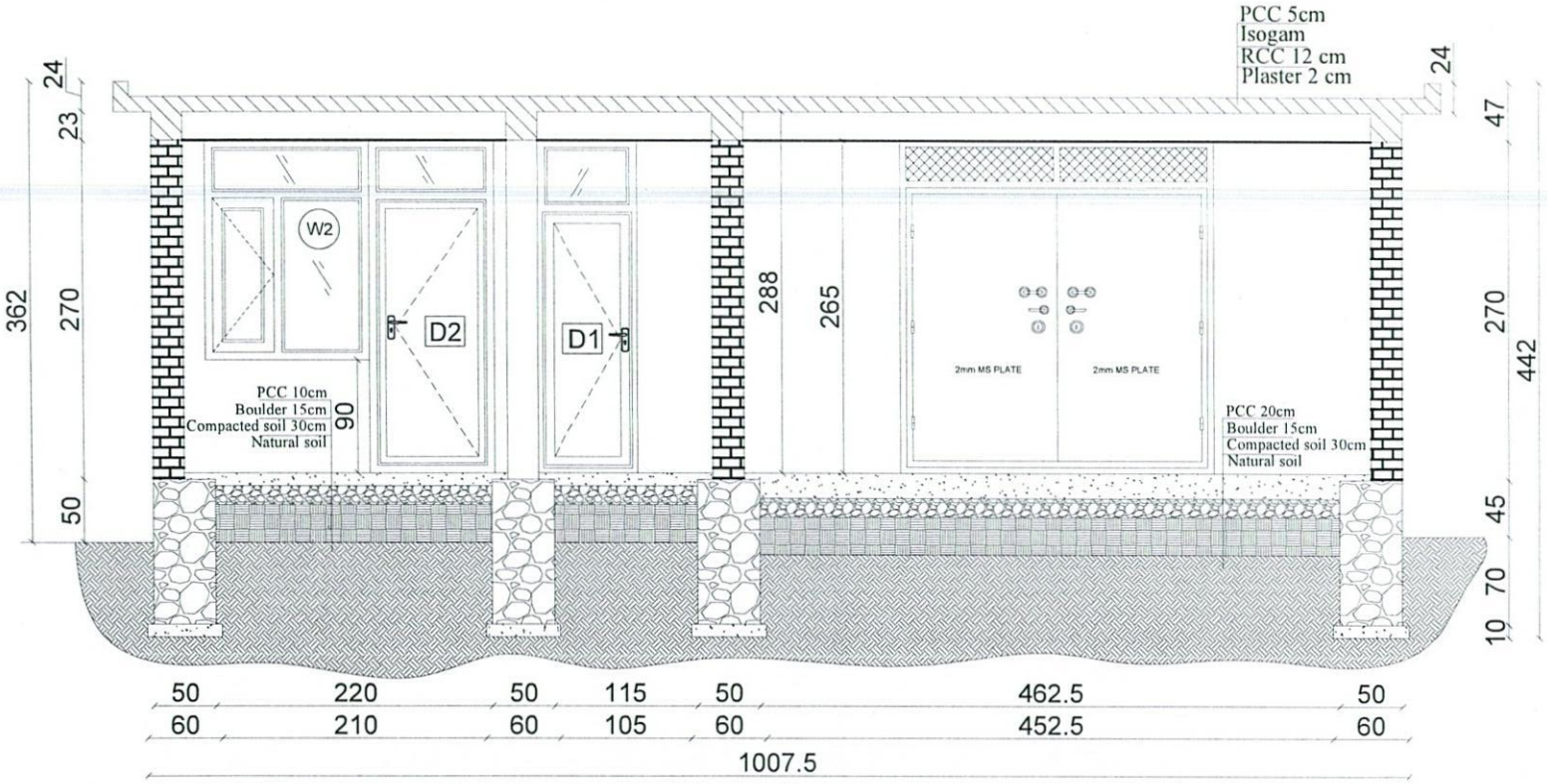

Section B-B

06	Section B-B
11	REF. A106

SCALE: 1:75

REVISION RECORDS

REVISION NO	DATE	DESCRIPTION

LEGEND:

BRICK FIRED
STONE MASONRY
PCC
GROUND LEVEL
W1 WINDOWS TYPE 1
W2 WINDOWS TYPE 2
D1 DOOR TYPE 1
D2 DOOR TYPE 2
D3 DOOR TYPE 3

PROJECT TITLE / NO:

GSM SITES

DRAWING TITLE:

SECTION B-B

DRAWN BY:

CIVIL TEAM

CHECKED BY:

APPROVED BY:

SCALE: 1.75

ACTUAL DATE: 21/06/ 2025

ISSUE DATE:

DRG.NO: 06

OWNER:

AFGHAN TELECOM

Salaam Telecomunication Company
KABUL
AFGHANISTAN

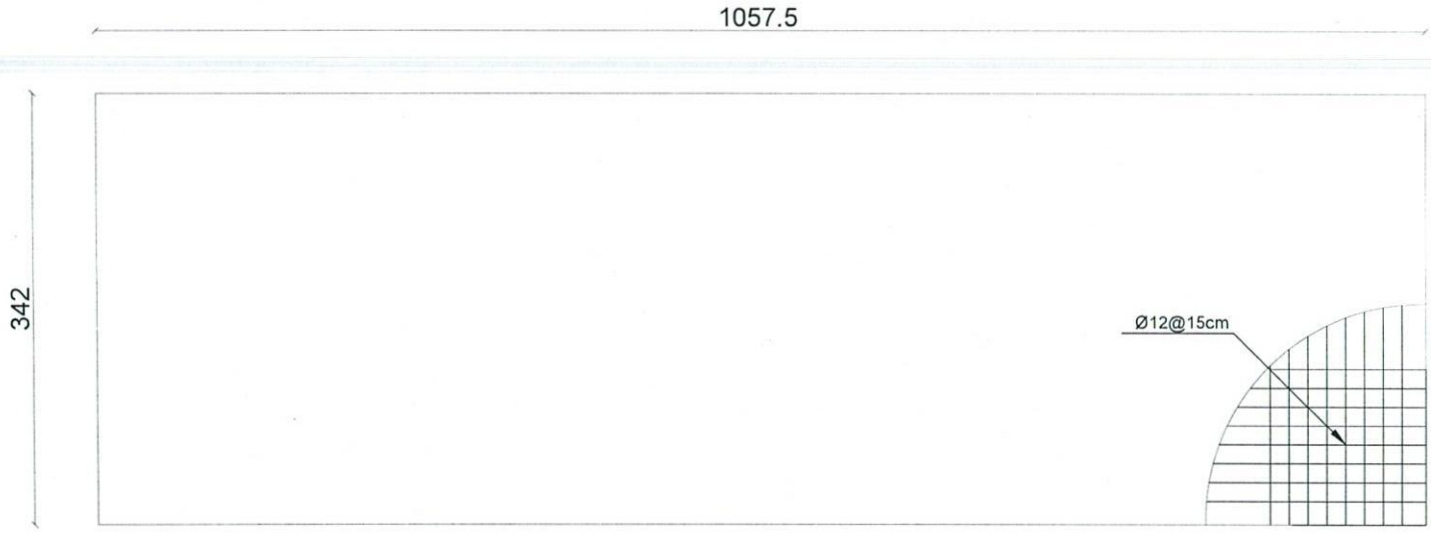

Rebar Details of Guard R-Toilet & Generator R

07	REBER DEATIL OF ROOF
11	REF. A107 SCALE: 1:75

REVISION RECORDS

REVISION NO	DATE	DESCRIPTION

LEGEND:

BRICK FIRED

STONE MASONRY

PCC (PLASTER)

EARTH

RCC

PROJECT TITLE / NO:

GSM SITES

DRAWING TITLE:

Rebar Details of Roof Slab

DRAWN BY:

CIVIL TEAM

CHECKED BY:

APPROVED BY:

SCALE: 1:75

ACTUAL DATE: 21 /06/ 2025

ISSUE DATE:

DRG.NO: 07

OWNER:

AFGHAN TELECOM

Salaam Telecomunication Company
KABUL
AFGHANISTAN

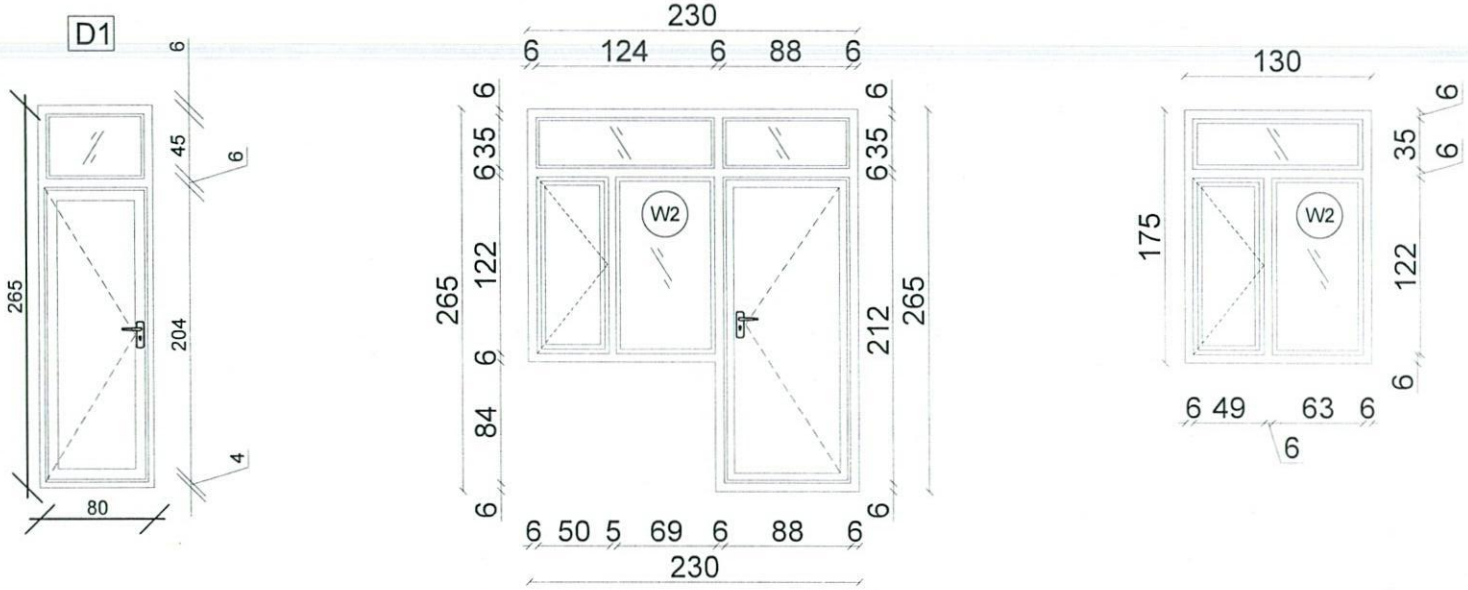

08 DOORS & WINDOWS DETAILS

11 REF. A108 SCALE: 1:50

REVISION RECORDS

REVISION NO	DATE	DESCRIPTION

LEGEND:

BRICK FIRED

W1 WINDOWS TYPE 1

W2 WINDOWS TYPE 2

D1 DOOR TYPE 1

D2 DOOR TYPE 2

D3 DOOR TYPE 3

PROJECT TITLE / NO:

GSM SITES

DRAWING TITLE:

DOORS & WINDOWS DETAILS

DRAWN BY:

CIVIL TEAM

CHECKED BY:

APPROVED BY:

SCALE: 1:50

ACTUAL DATE: 21/06/ 2025

ISSUE DATE:

DRG.NO: 08

OWNER:

AFGHAN TELECOM

Salaam Telecomunication Company
KABUL
AFGHANISTAN

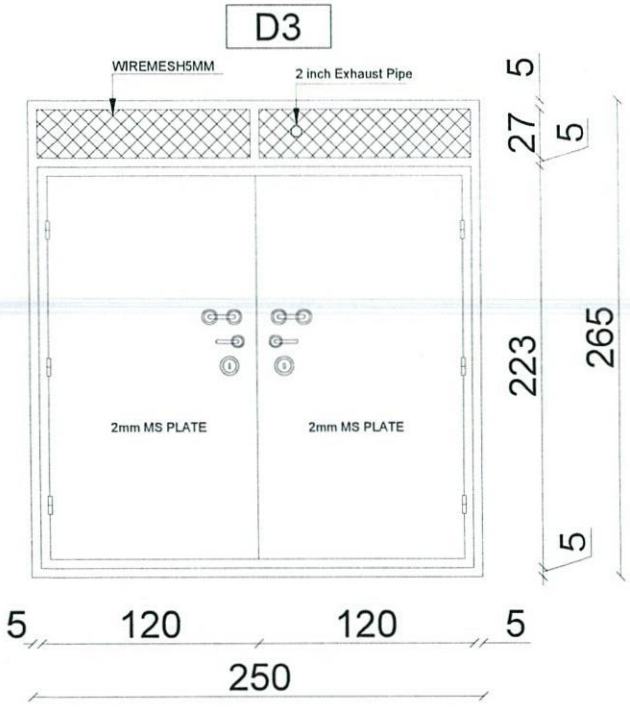

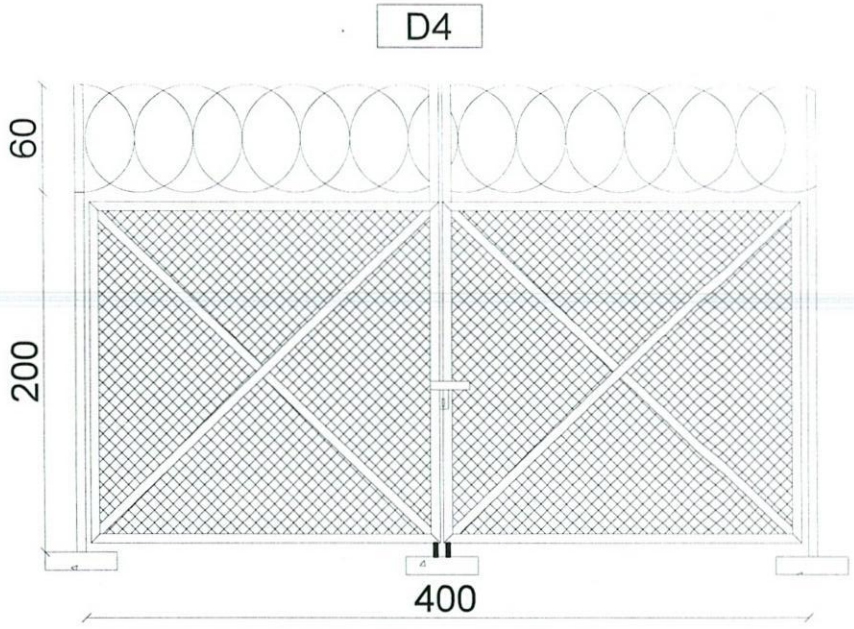

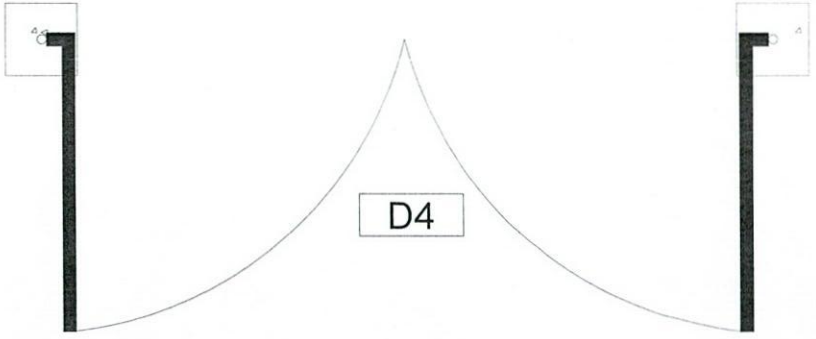

09	Generator & Site DOORS DETAILS
11	REF. A109 SCALE: 1:25

REVISION RECORDS

شبت تعدیلات

REVISION NO شماره تعدیل	DATE تاریخ	DESCRIPTION تشریح تعدیل

LEGEND: لیجنڈ

BRICK FIRED

D3 DOOR TYPE 3

D4 DOOR TYPE 4

PROJECT TITLE / NO:

GSM SITES

پروژه:

سایت های جی ایس ام

DRAWING TITLE:

Generator R & Site Doors Details

مشخصات دروازه های اتاق جنراتور و احاطه

DRAWN BY: ترسیم:

CIVIL TEAM

CHECKED BY: کنترول:

APPROVED BY: منظوری:

SCALE: مقیاس:

1:25

ACTUAL DATE:

21/06/ 2025

ISSUE DATE:

DRG.NO: 09

OWNER: مالک پروژه:

AFGHAN TELECOM

Salaam Telecomunication Company

KABUL

AFGHANISTAN

Notes:

1. The foundation is adopts reinforced concrete,
the concrete is M20; (M20:compressive strength is 20N/mm2);
the foundation lays on a 10cm thick crush stone pad;
2. Ø12: mild steel,rebars strength 210N/mm2
3. minimum concrete cover for rebar is 3.5cm,
4. All units are in cm
5.All edges of the Slab should be curve

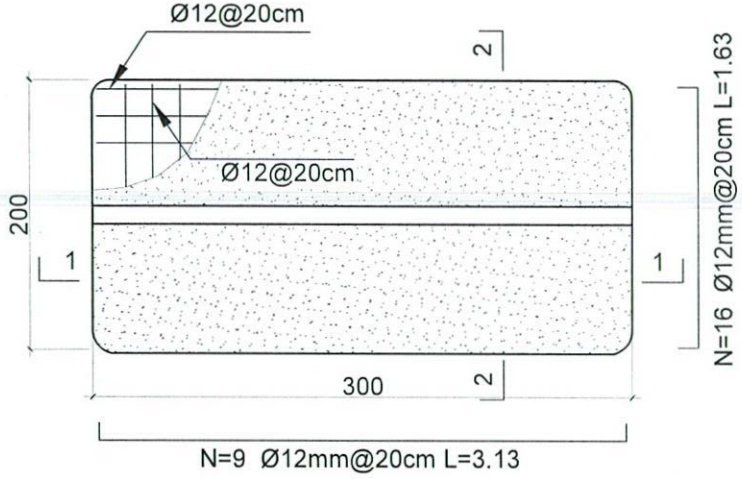

Outdoor BTS Foundation

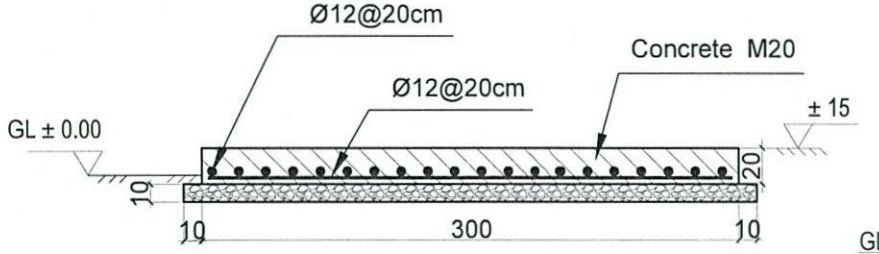

1-1 section

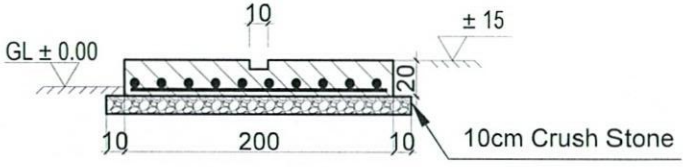

2-2 section

10	ZTE OUTDOOR BTS FOUNDATION
11	REF. A110 SCALE: 1:25

REVISION RECORDS

REVISION NO	DATE	DESCRIPTION

LEGEND:

CRASHED ROCK

PCC (PLASTER)

RCC

GROUND LEVEL

PROJECT TITLE / NO:

GSM SITES

DRAWING TITLE:

ZTE OUTDOOR BTS FOUNDATION

DRAWN BY:

CIVIL TEAM

CHECKED BY:

APPROVED BY:

SCALE: 1:25

ACTUAL DATE: 21 /06/ 2025

ISSUE DATE:

DRG.NO: 06

OWNER:

AFGHAN TELECOM

Salaam Telecomunication Company
KABUL
AFGHANISTAN

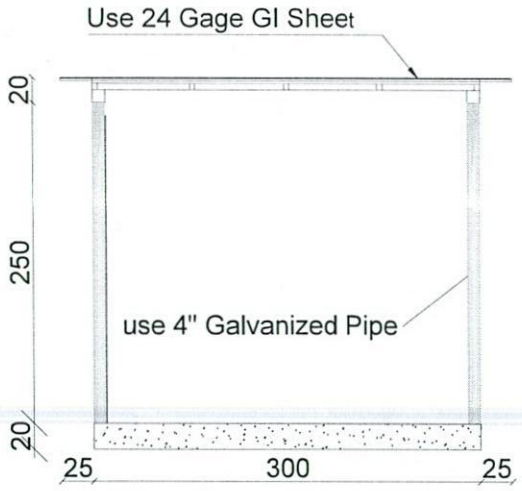

Section BB

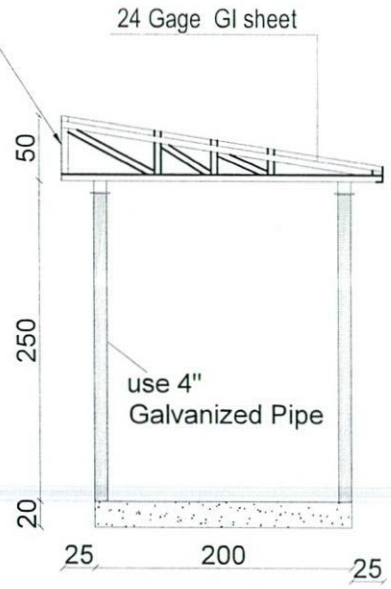

Section AA

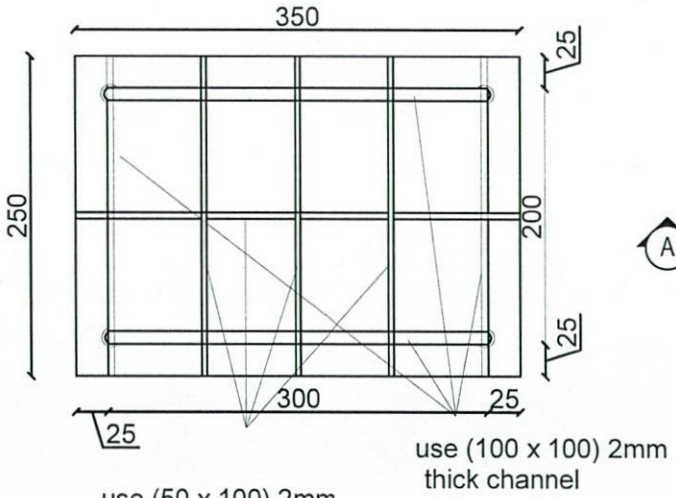

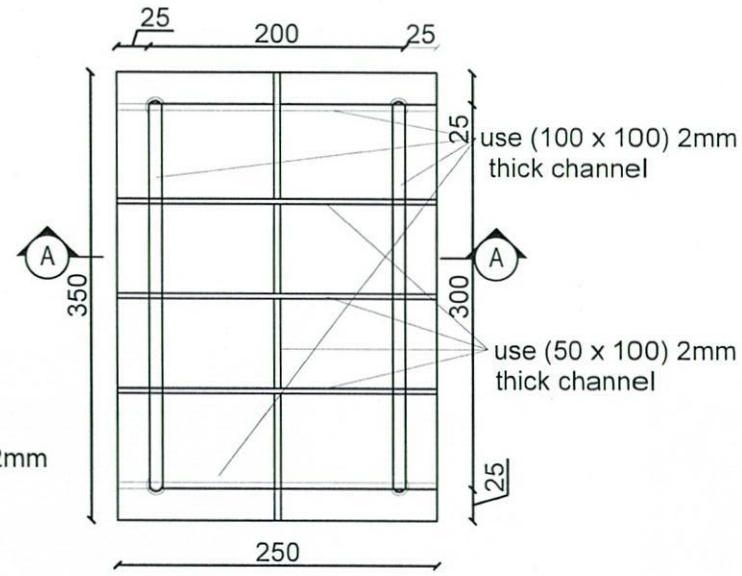

11	SUN SHELTER FOR ZTE BTS
11	REF. A111 SCALE: 1:50

REVISION RECORDS

REVISION NO	DATE	DESCRIPTION

LEGEND:

CRASHED ROCK

PCC

PROJECT TITLE / NO:

GSM SITES

DRAWING TITLE:

SUN SHELTER FOR ZTE BTS

BTS

DRAWN BY:

CIVIL TEAM

CHECKED BY:

APPROVED BY:

SCALE: 1:50

ACTUAL DATE: 21 /06/ 2025

ISSUE DATE:

DRG.NO: 11

OWNER: AFGHAN TELECOM

Salsam Telecomunication Company
KABUL
AFGHANISTAN

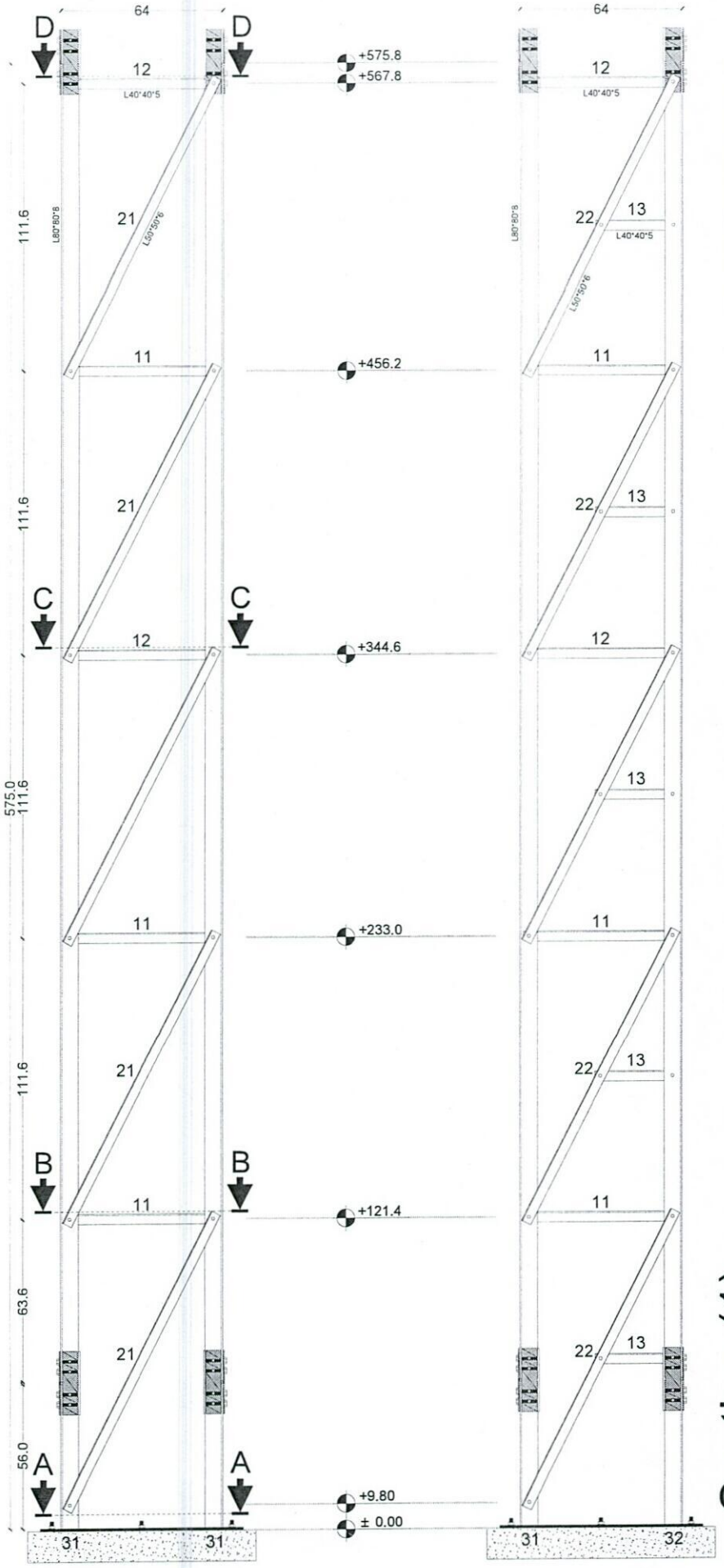

MANUFACTURED

CLIENT AFGHAN TELECOM

TITLE 30M GUYED MAST TOWER

Section (1)

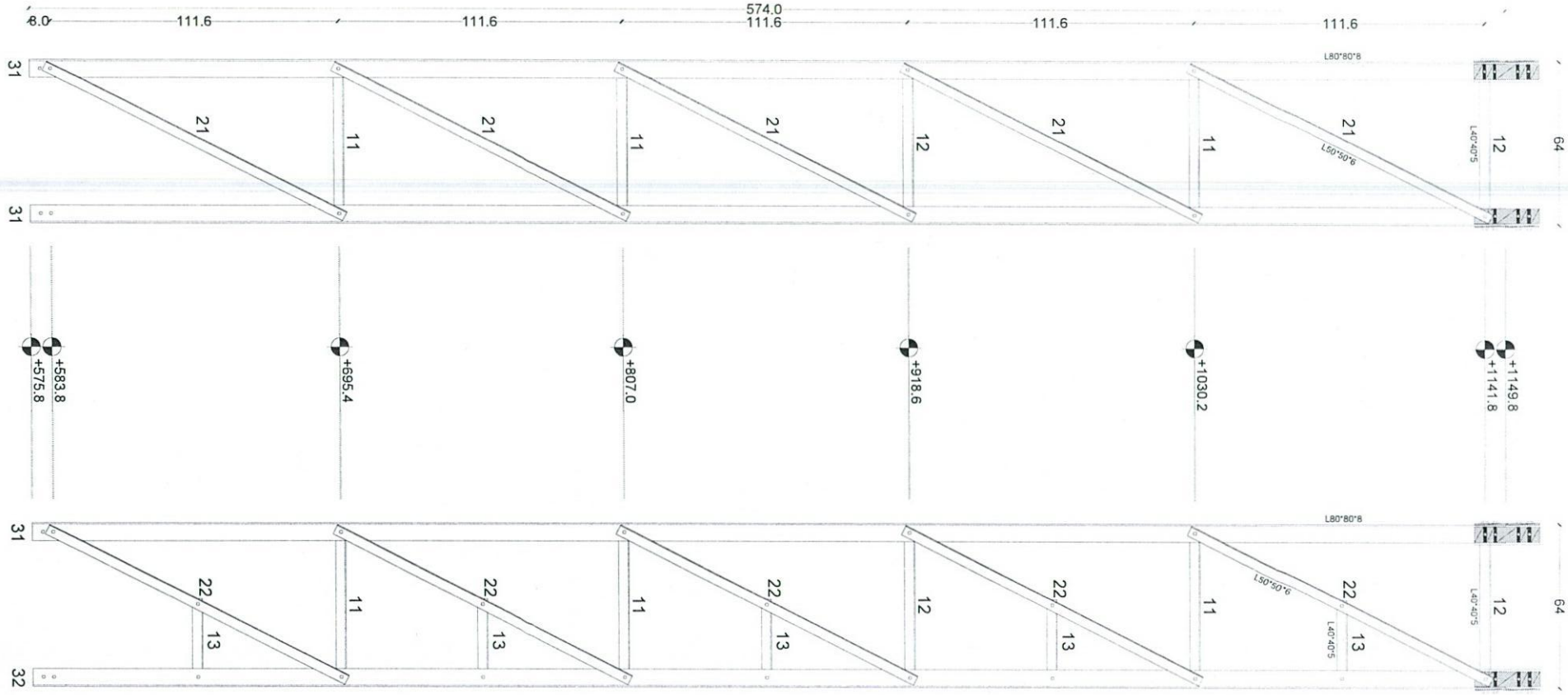

Section (2)

MANUFACTURED

CLIENT AFGHAN TELECOM

TITLE 30M GUYED MAST TOWER

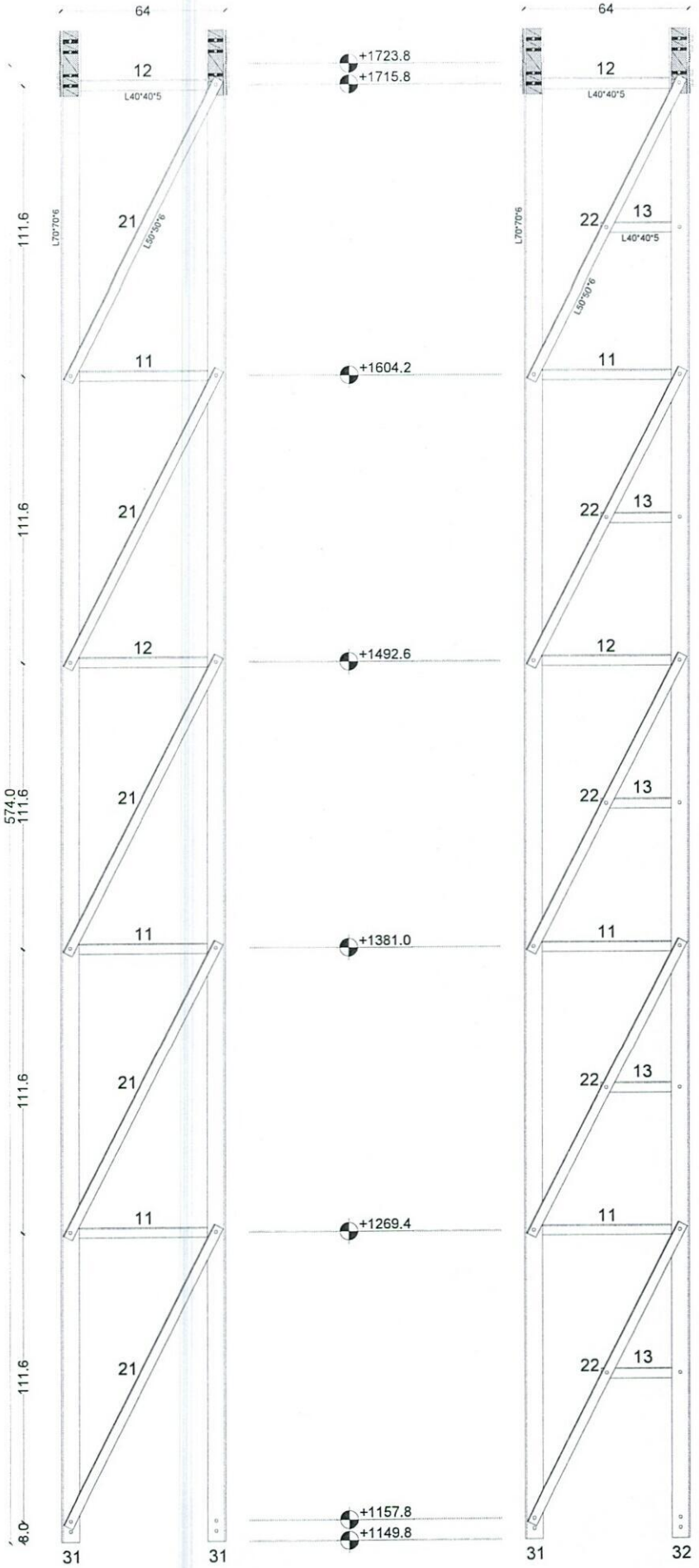

Section (3)

MANUFACTURED

CLIENT AFGHAN TELECOM

TITLE 30M GUYED MAST TOWER

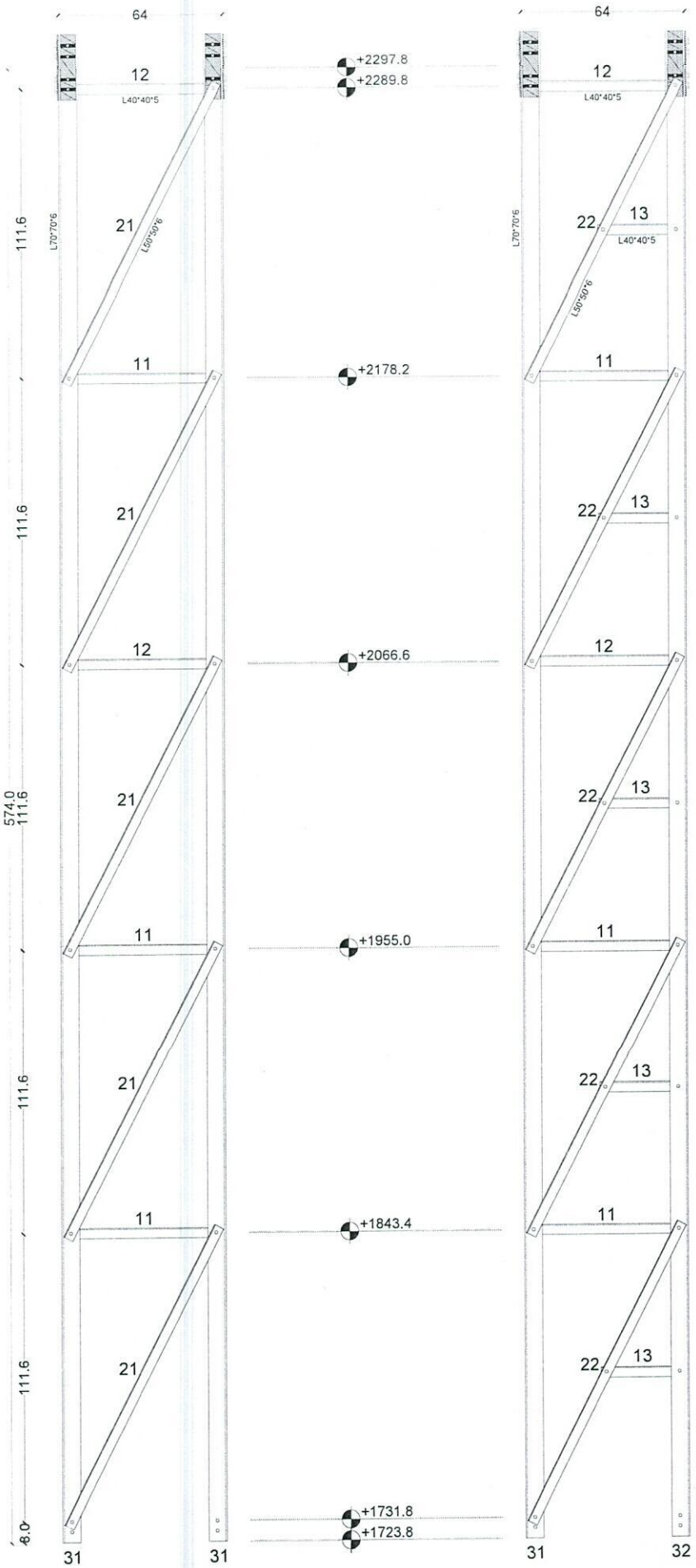

MANUFACTURED

CLIENT AFGHAN TELECOM

TITLE 30M GUYED MAST TOWER

Section (4)

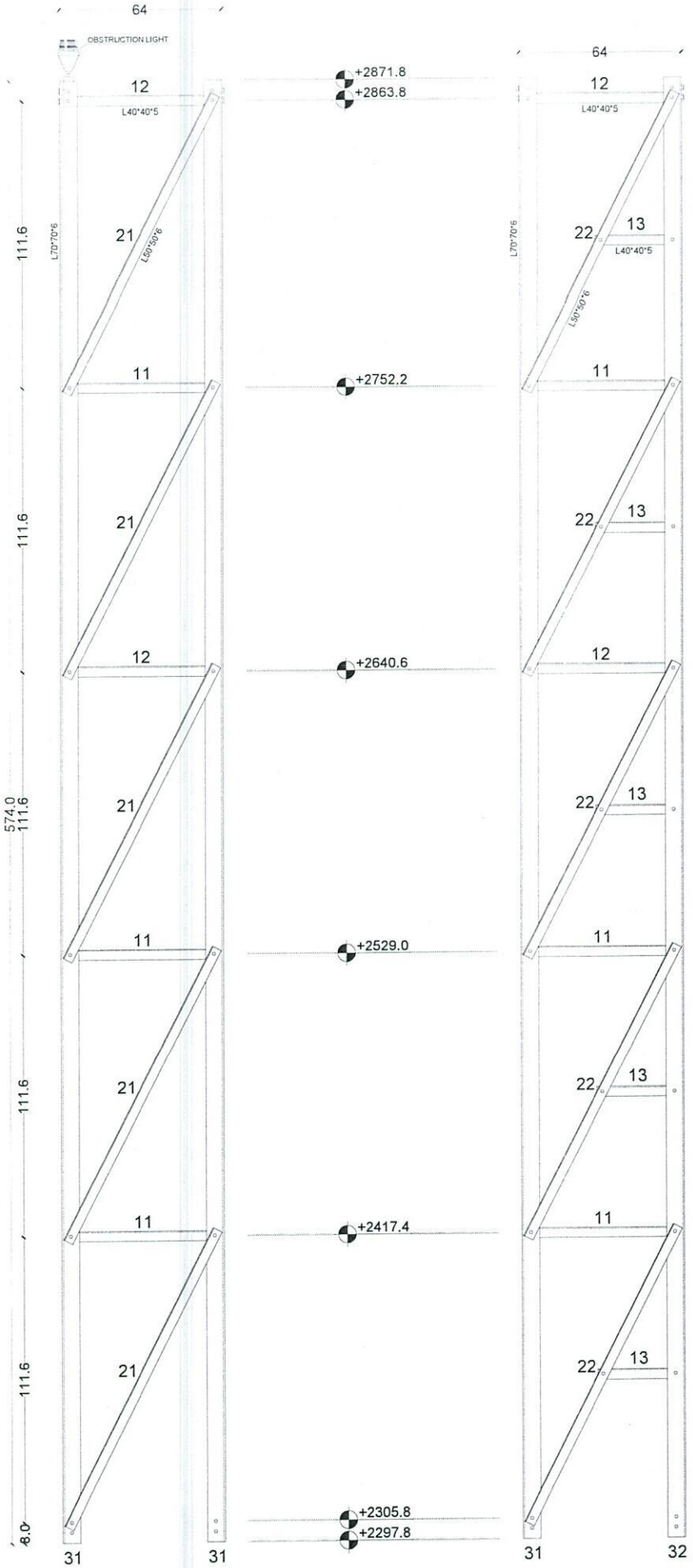

MANUFACTURED

CLIENT AFGHAN TELECOM

TITLE 30M GUYED MAST TOWER

Section (5)

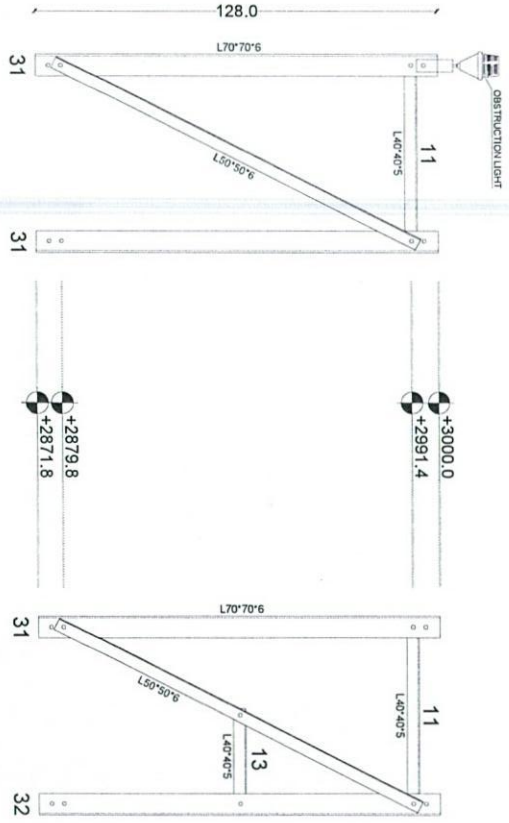

Section (6)

MANUFACTURED	
CLIENT	AFGHAN TELECOM
TITLE	30M GUYED MAST TOWER

Section Detail

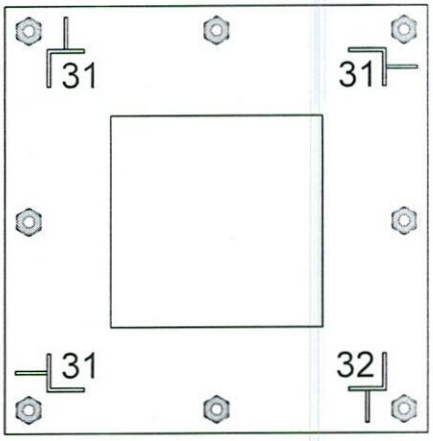

Section A-A

PL80*80*0.8

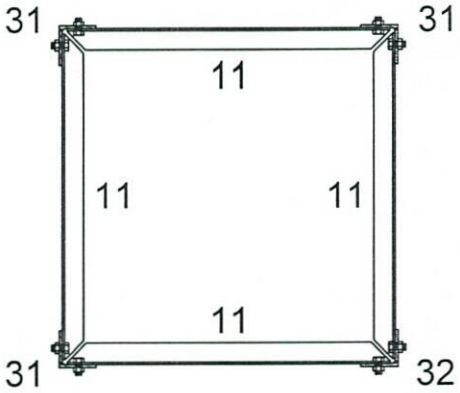

Section B-B

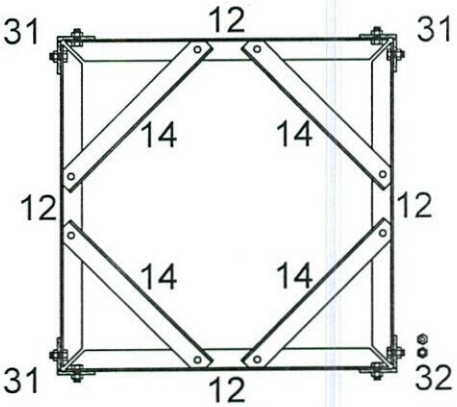

Section C-C

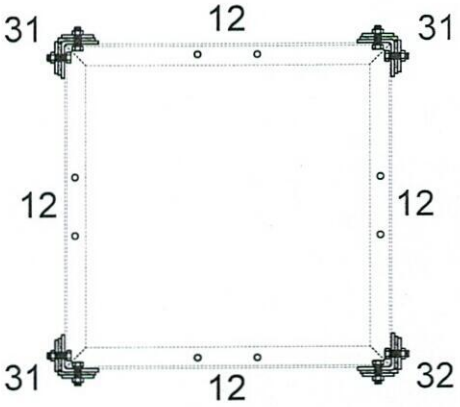

Section D-D

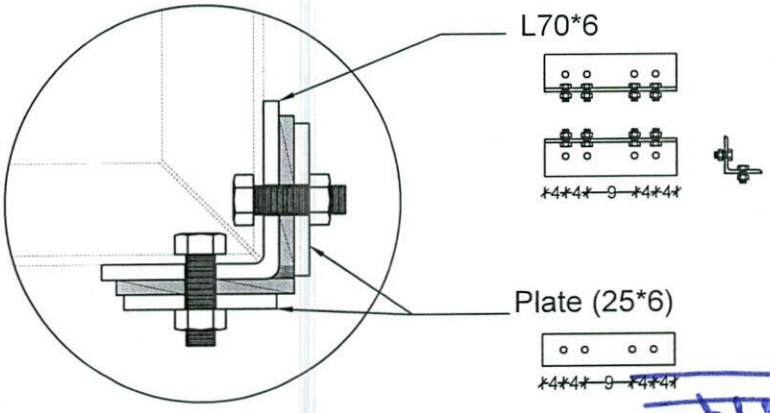

MANUFACTURED	
CLIENT AFGHAN TELECOM	
TITLE 30M GUYED MAST TOWER	

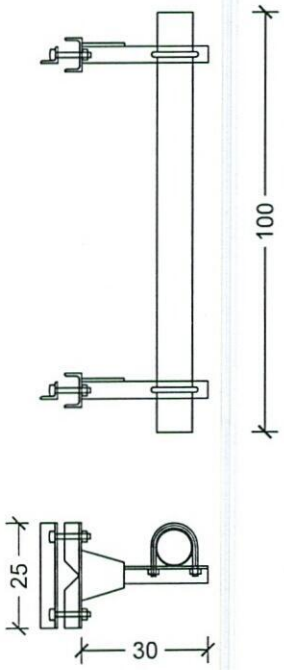

TYP 1M ANTENNA SUPPORT

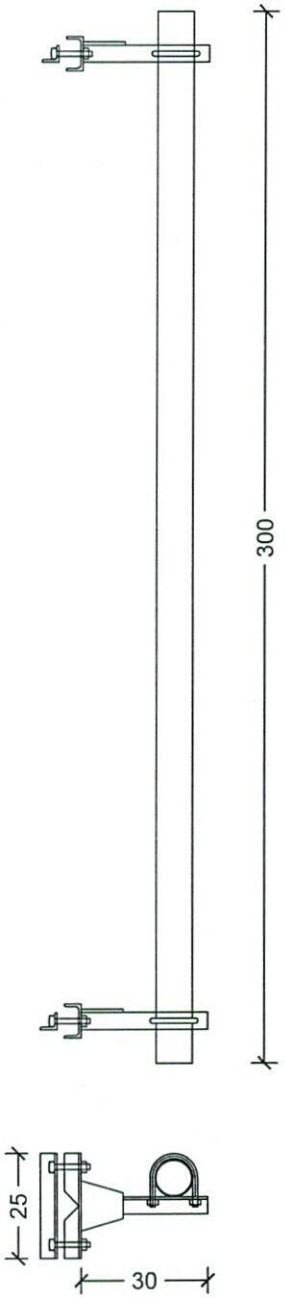

TYP 3M ANTENNA SUPPORT

Guyed Tower Foundation -1

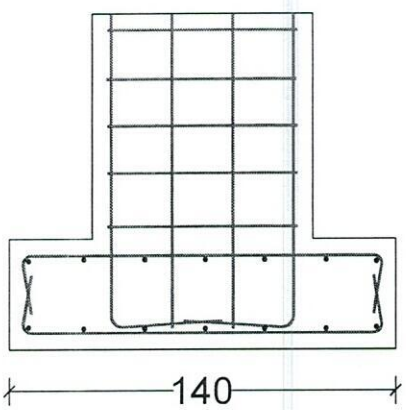

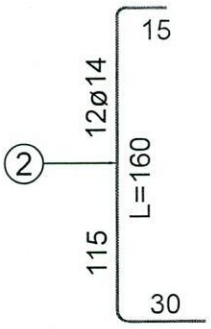

Section A-A

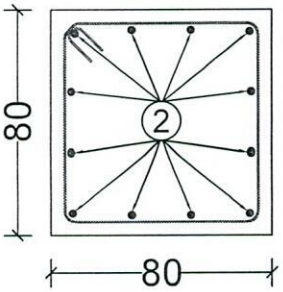

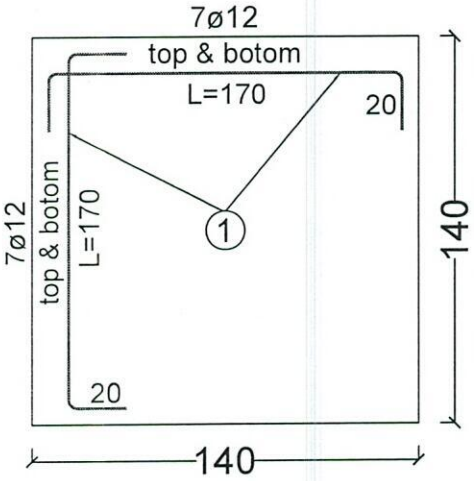

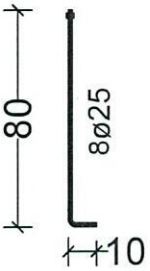

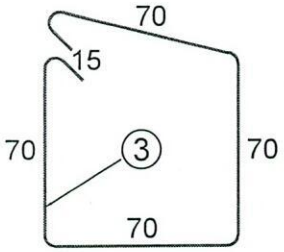

5ø10
L=310 cm

30m - Guyed Tower Foundation -1 (For One Foundation)					
BAR TYPE	DIA (mm)	LENGHT (cm)	NO OF BARS	UNIT WT (kg/m)	TOTAL WT (kg)
1	ø12	170	28	0.89	34.18
2	ø14	160	12	0.89	20.83
3	ø10	310	5	0.62	13.45
TOTAL WEIGHT OF STEEL. (kg)					69
LEAN CONCRETE VOLUME. (Cu.m)					0.12
REINFORCED CONCRETE VOLUME. (Cu.m)					0.91
EXCAVATION. (Cu.m)					2.55
REINFORCEMENT STEEL.					S420
CONCRERE.					C20

Foundation For Cable - 2

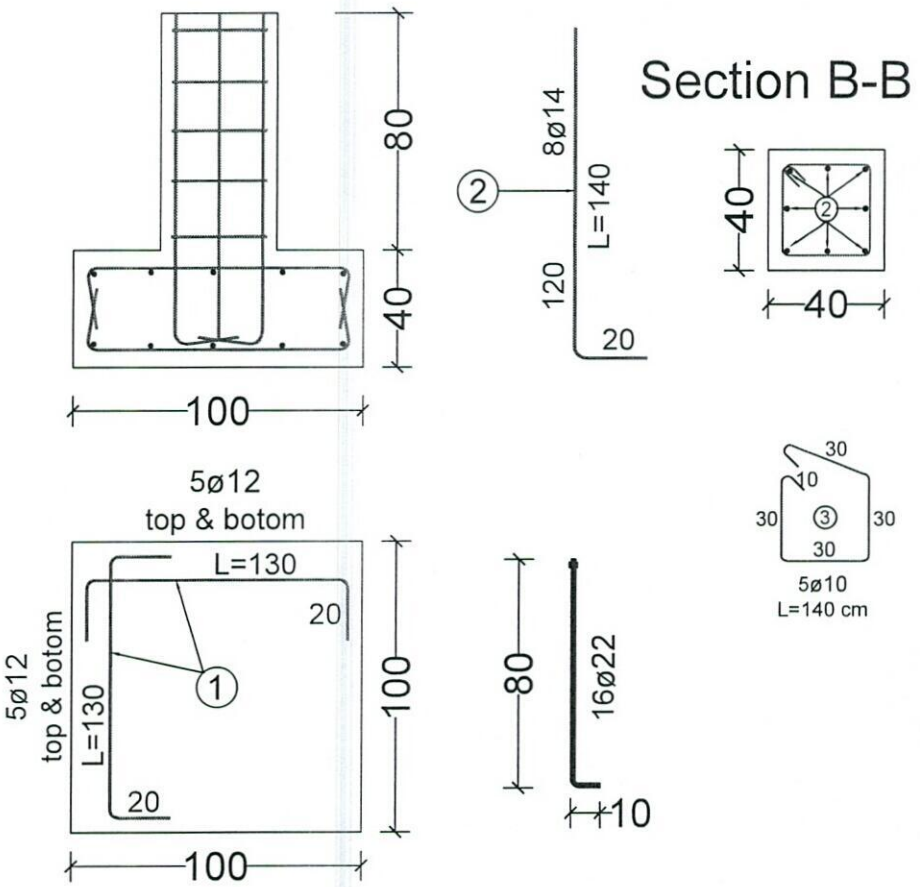

30m - Guyed Tower Foundation -1 (For One Foundation)					
BAR TYPE	DIA (mm)	LENGHT (cm)	NO OF BARS	UNIT WT (kg/m)	TOTAL WT (kg)
1	ø12	130	20	0.89	19.94
2	ø14	140	8	0.89	10.32
3	ø10	140	5	0.62	6.08
TOTAL WEIGHT OF STEEL. (kg)					36
LEAN CONCRETE VOLUME. (Cu.m)					0.12
REINFORCED CONCRETE VOLUME. (Cu.m)					0.4
EXCAVATION. (Cu.m)					1.87
REINFORCEMENT STEEL.					S420
CONCRERE.					C20

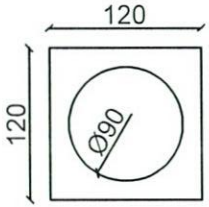

Plan of well-depth-3m

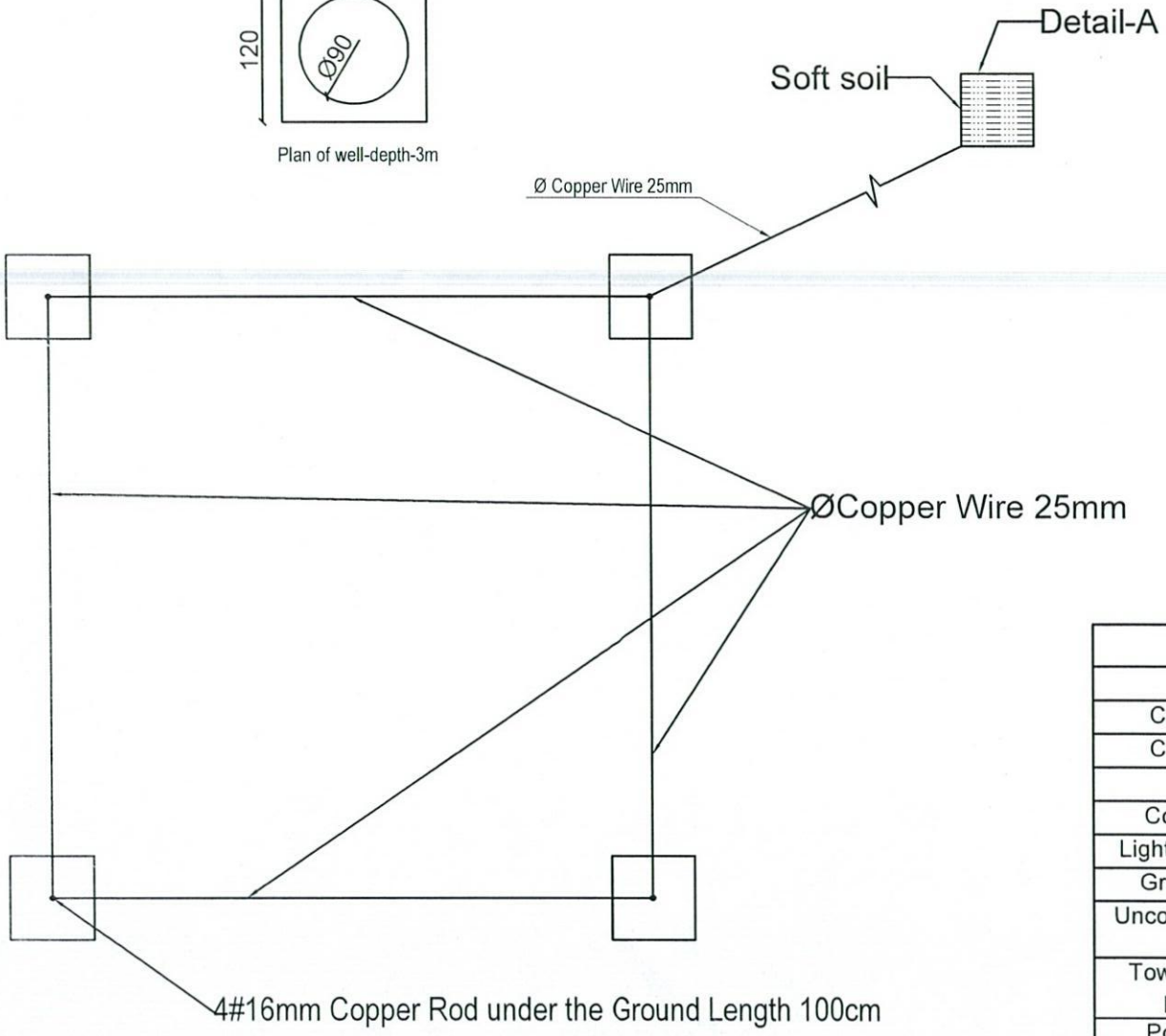

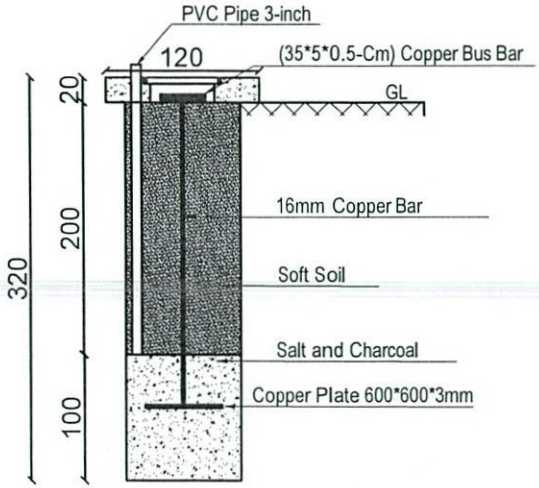

Detail-A
Well Section

Item List		
Item	Quantity	Dimension
Copper Rod	4 Pcs	1m*Ø16mm
Copper Rod	1 Pcs	2m*Ø16mm
Busbar	5 Pcs	35cm*5cm*5mm
Copper Plate	1 Pcs	60cm*60cm*3mm
Lightning Arrestor	1 Pcs	1m
Ground Cable	45m	25mm
Uncovered Ground Cable	12m	25mm
Tower Light with photo cell	1 Pcs	48V DC
Power Cable	50m	2*2mm

23	Grouding system- well plan & section
23	REF. A101 SCALE: 1:75

REVISION RECORDS
ثبت تعدیلات

REVISION NO شماره تعدیل	DATE تاریخ	DESCRIPTION تشریحات

LEGEND: علایم:

PCC شته کنکریت

PROJECT TITLE / NO:
GSM SITES
عنوان پروژه:
سایت های جی اس ام

DRAWING TITLE:
30m Tower Grounding System
سیستم ارتینگ برای تاور سی متره

DRAWN BY: ترسیم:
CIVIL TEAM

CHECKED BY: کنترول:

APPROVED BY: منظوری:

SCALE: مقیاس:
1:75

ACTUAL DATE:
14 /05/ 2025
ISSUE DATE:
DRG.NO: 23

OWNER: مالک پروژه:
AFGHAN TELECOM

سلام Salaam Telecomunication Company
KABUL
AFGHANISTAN

تغیر موقعیت سایت PKA061 جهت وصل شدن به مایکرویف وتقویه خدمات به 3Gکه مورد تایید رهبری شرکت افغان تیلیکام

SN	SiteID	LAT	LONG	Province	District	Add	Site Service Type	Near End Site ID	Near End Site Distence	Near End Site Traffic 3G+4G (PS) GB Daily Base	Near End Site Traffic 2G+3G (CS) Erling Daily Base	Tower Type	Tower Height
1	PKA061	33.899667	69.698917	Paktiya	Zazi Aryub	Khiar Mana	Relocation	PKA054	4.60km	150 GB	290 Erl	GMT	30m

محمد هارون محمدی	سید محمد افضل افضلی	محمد جان روفی	حکمت الله ستانکزی	اسدالله توخی	ولایت خان عظیمی
وارسی کننده معاونیت عملیاتی بیسیم	رییس تخنیکی بیسیم	آمر ترانسمیشن	آمر RF & BSS	مدیر پلاننگ ترانسمیشن	مدیر RF Optimization

علی احمد سامند

رئیس اجرایوی شرکت افغان تیلی کام