شماره	معلومات ابتدایه ضروری هنگام سروی	شرح معلومات به اساس سروی از ساحه
1	(آی دی سایت) Site ID	KAB4_4
2	کاندید شماره	شماره A
3	GPS coordinates	34.547557 69.147650
4	نام ساحه ومنطقه	Timany Sabiqa
5	نام ولسوالی و ولایت مربوطه	ناجیه ۱۰
6	(نام ساحاتی که قرار است تحت پوشش سایت بیایند)	تایمنی
7	**مالیکت زمین(شخصی یا دولتی)**	شخصی
8	**مالک جایداد/خانه قابل دسترس است**	شخصی
9	شماره تماس مالک یا سکنه جایداد	**Najib 0700289898///0730607160**
10	**شخصی/کرایی**	شخصی
11	**مالک جایداد با نصب سایت و شرایط افغان تیلی کام راضی است**	شخصی
12	**موافقه ابتدایی ساحوی با مالک جایداد صورت گرفت؟**	شخصی
13	نوعیت سایت (سریام یا روی مین)	شخصی
14	چگونگی ساحه (شهری، روستایی، دوردست)یا VIP	شهری
15	سرک که واسطه نقلیه تردد بتواند دارد	ندارد
16	آیا به سرک جهت تردد واسطه ضرورت است	ندارد
17	چه مقدار سرک تردد واسطه ضرورت است(به متر)	ندارد
18	درصورتیکه کاندید سایت سریام تعمیرات باشد	
19	نوعیت تعمیر (مسکونی/تجارتی)	رهایشی
20	تعداد منازل	
21	ارتفاع تعمیر	
22	راه رسیدن به بام(زینه بیرونی داخلی)	
23	امکان جابجایی وسایل سریام با افراد وکارگرها است؟	
24	امکان جابجایی وسایل سریام با کرین است؟	
25	ظاهراً تعمیر قابلیت برداشت سیات را دارد؟	
26	نوعیت سریام (رنگ کانکریتی یا گادری)	
27	مساحت موجود سریام (طول وعرض)	
28	تاور مورد نیاز(گاید ماست کیبلی)	GMT
29	ارتفاع تاور مورد نیاز	30m
30	ارتفاع مجموعی تاور و تعمیر از سطح زمین منزل	30m
31	**درصوتیکه کاندید سروی درحویلی یا زمین جایداد باشد**	Yes
32	نوعیت ساحه (ساحه باز یا ساحه محاط)	Yes
33	مساحت موجود (طول وعرض)	10*10m

سروی سوم است .

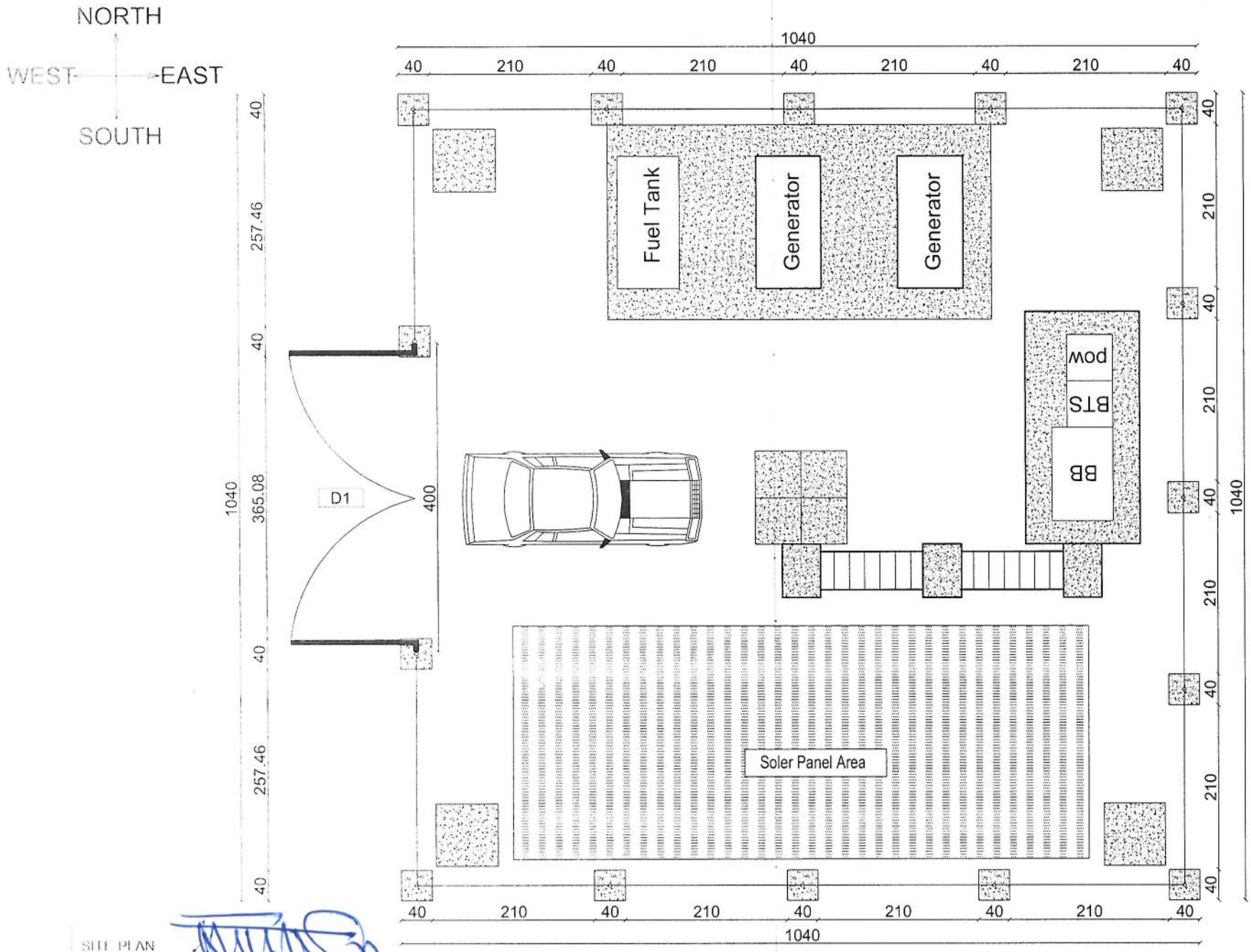

SITE PLAN
01 REF. A101
SCALE: 1:100

REVISION RECORD ثبت تعدیلات		
REVISION NO شماره تعدیل	DATE تاریخ	DESCRIPTION تشریحات

LEGEND: علایم:

CRASHED ROCK سنگ

PCC شته کنکریت

D1 DOOR TYPE 1 دروازه نوع اول

PROJECT TITLE / NO:
GSM SITES
عنوان پروژه:
سایت های جی اس ام

DRAWING TITLE:
SITE PLAN WITH FENCE WALL
پلان موقعیت با احاطه فینس

DRAWN BY: ترسیم:
CIVIL TEAM

CHECKED BY: کنترول:

APPROVED BY: منظوری:

SCALE: مقیاس:
1:100

ACTUAL DATE:
24 /03/ 2025

ISSUE DATE:

DRG.NO: 01

OWNER: مشتری پروژه:
AFGHAN TELECOM

سلام Salam Telecomunication Company
KABUL
AFGHANISTAN

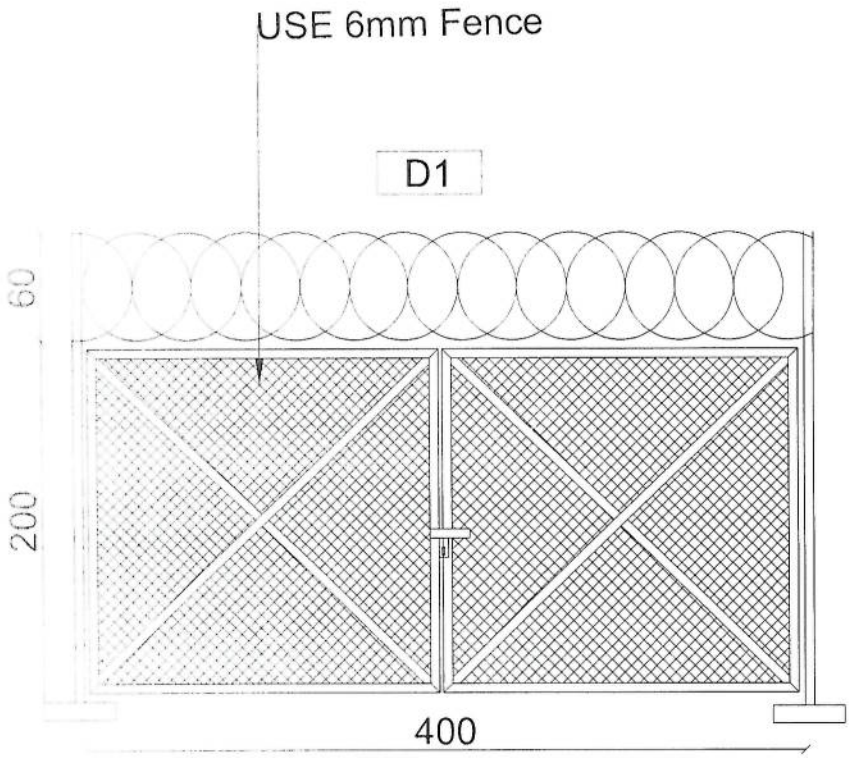

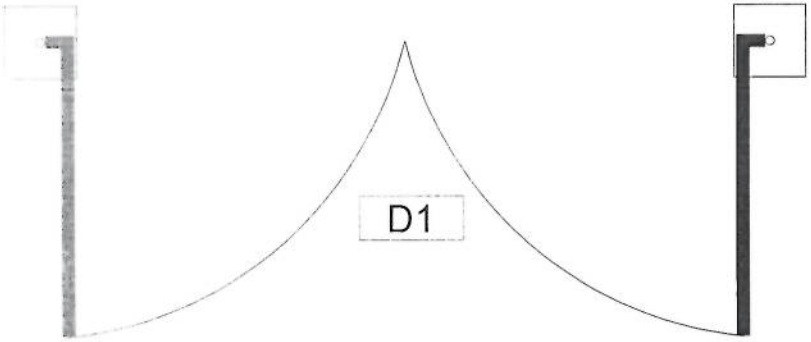

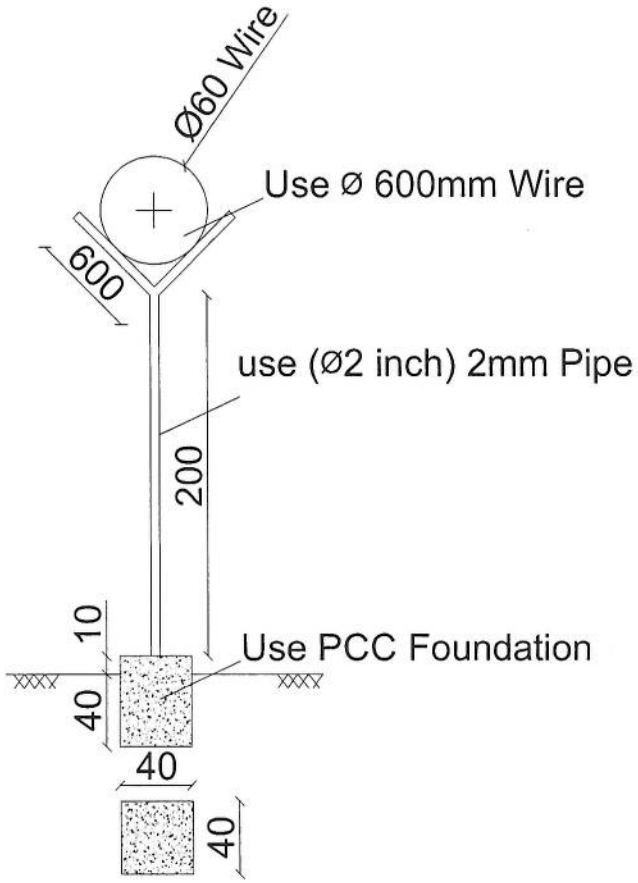

DOOR & FINCE COLUMN DETAILS

02 | RFF. A102 SCALE: 1:25

REVISION RECORDS ثبت تعدیلات		
REVISION NO شماره تعدیل	DATE تاریخ	DESCRIPTION تشریحات

LEGEND: علایم:

BRICK FIRED خشت پخته

D1 DOOR TYPE 1 دروازه نوع اول

PROJECT TITLE / NO:
GSM SITES
عنوان پروژه:
سایت های جی اس ام

DRAWING TITLE:
DOOR & COLUMN DETAILS
مشخصات دروازه ورودی و پایه فینس

DRAWN BY: ترسیم:
CIVIL TEAM

CHECKED BY: کنترول:

APPROVED BY: منظوری:

SCALE: مقیاس:
1:25

ACTUAL DATE:
24 /03/ 2025

ISSUE DATE:

DRG.NO: 02

OWNER: مالک پروژه:
AFGHAN TELECOM

Salaam Telecommunication Company
AFGHANISTAN

34	[illegible]	[illegible]
35	[illegible]	Yes
36	[illegible]	No
37	تاور (کیبلی روی زمین یا سلف سپورت)	GMT
38	ارتفاع تاور مورد نیاز	30m
39	امکانات وصل ترانسمیشن سایت(TX type)	دارد (با تیم TX چک گردید)
40	سایه بان وسلب برای وسایل مخابراتی (BTS and all racks)	ضرورت دارد
41	سایه بان و سلب مورد نیاز جنراتور وتانکر	Yes
42	امکانات نصب سولر است؟	دارد
43	ساحه کافی برای سولر موجود است؟	موجود میباشد
44	برق شهری درساحه وجود دارد؟	Yes
45	فاصله برج برق از ساحه سایت	
46	تیم سروی	RF Team
47	نام	Mohammad Jamshid
48	دیپارتمنت	RF Engineer
49	شماره	744441973
50	سکیچ ساحه سایت (ترتیب وضع رپور سروی شود)	Yes
51	عکسهای پانارومیک از ساحه گرفته شود	Yes
52	خط دید وصل مایکرویف با تیم ازساحه باید چک و تایید شود	چک گردیده است
53	خدمات سلام درساحه موجود است؟	
54	کیفیت خدمات سلام در ساحه	
55	نظریات:	

Notes:

1. The foundation is adopts reinforced concrete, the concrete is C20; (C20:compressive strength is 20N/mm2); the foundation lays on a 10cm thick crush stone pad;
2. Ø12: mild steel,rebars strength 210N/mm2
3. minimum concrete cover for rebar is 3.5cm,
4. All units are in cm
5. All edges of the Slab should be curve

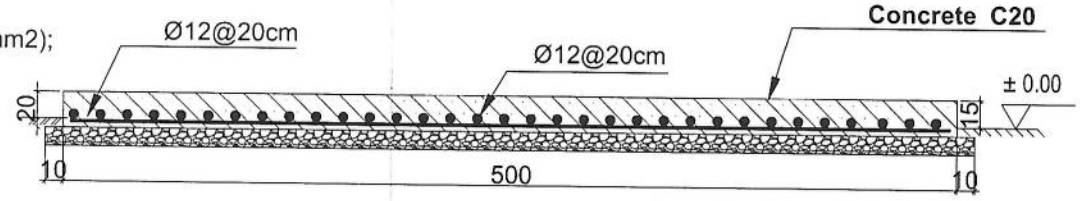

1-1 section

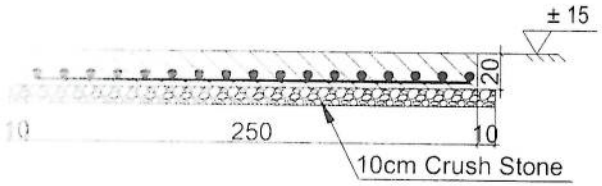

2-2 section

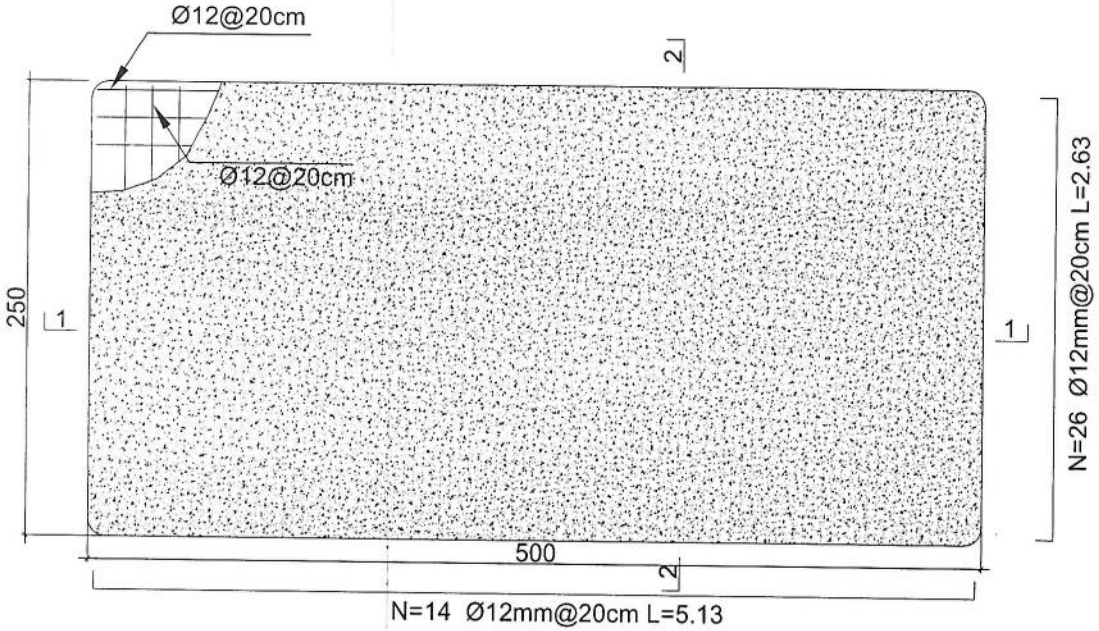

Generator Foundation

GENERATOR FOUNDATION
REF. A103
SCALE: 1:25

REVISION RECORDS ثبت تعدیلات		
REVISION NO شماره تعدیل	DATE تاریخ	DESCRIPTION تشریحات

LEGEND: علایم:

- CRASHED ROCK جمل
- PCC (PLASTER) شفته کانکریت
- RCC کانکریت سیمدار
- ± 0.00 GROUND LEVEL سطح سطحی

PROJECT TITLE / NO:
GSM SITES
عنوان پروژه:
سایت های جی اس ام

DRAWING TITLE:
GENERATOR FOUNDATION
سلب برای جنراتور

DRAWN BY: ترسیم:
CIVIL TEAM

CHECKED BY: کنترول:

APPROVED BY: منظوری:

SCALE: مقیاس:
1:25

ACTUAL DATE: 24 /03/ 2025
ISSUE DATE:
DRG.NO: 03

OWNER: مالک پروژه:
AFGHAN TELECOM

سلام Salaam Telecomunication Company
KABUL
AFGHANISTAN

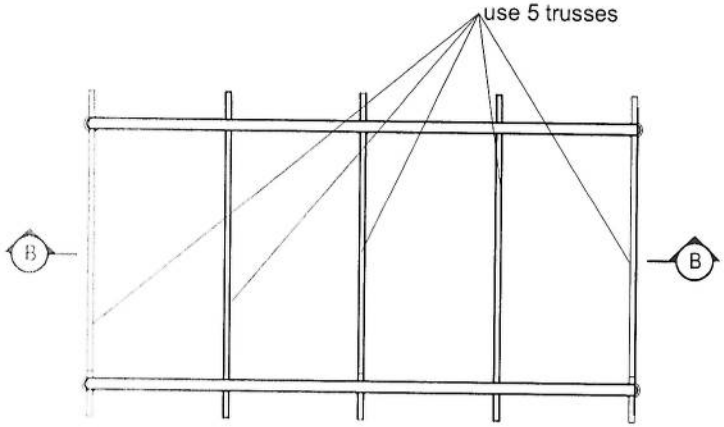

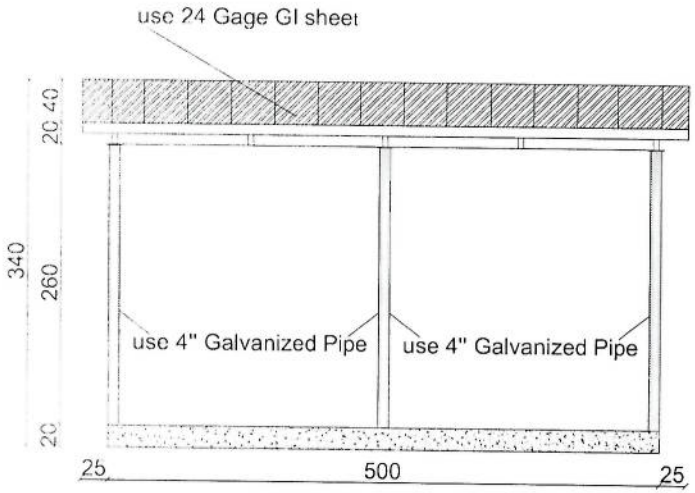

Section B-B

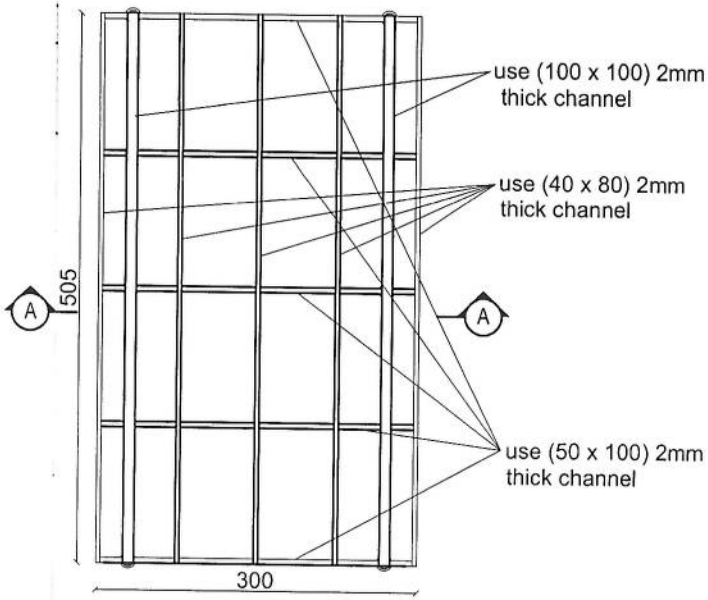

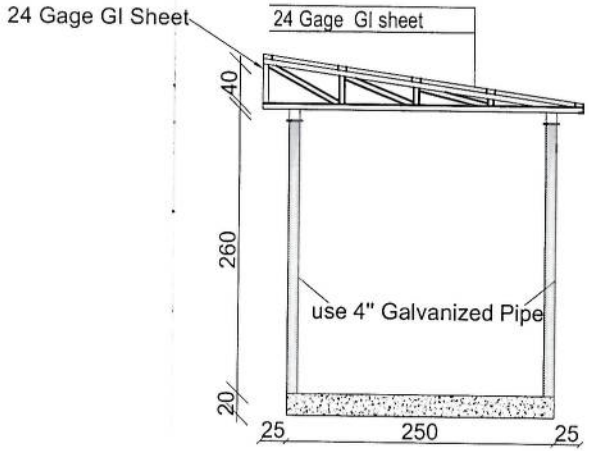

Section AA

SUN SHELTER FOR GENERATOR
REF. A104
SCALE: 1:75

REVISION RECORDS ثبت تعدیلات		
REVISION NO شماره تعدیل	DATE تاریخ	DESCRIPTION تشریحات

LEGEND: علایم:

CRASHED ROCK حمل

PCC شفه کنکریت

PROJECT TITLE / NO:
GSM SITES
عنوان پروژه:
سایت های جی اس ام

DRAWING TITLE:
SUN SHELTER FOR GENERATOR
سایه بان برای جنراتور

DRAWN BY: ترسیم:
CIVIL TEAM

CHECKED BY: کنترول:

APPROVED BY: منظوری:

SCALE: مقیاس:
1:75

ACTUAL DATE:
24 /02/ 2025

ISSUE DATE:

DRG.NO: 04

OWNER: مالک پروژه:
AFGHAN TELECOM

Salaam Telecomunication Company
KABUL
AFGHANISTAN

Notes:

1. The foundation is adopts reinforced concrete,
the concrete is M20; (M20:compressive strength is 20N/mm2);
the foundation lays on a 10cm thick crush stone pad;
2. Ø12: mild steel,rebars strength 210N/mm2
3. minimum concrete cover for rebar is 3.5cm,
4. All units are in cm
5.All edges of the Slab should be curve

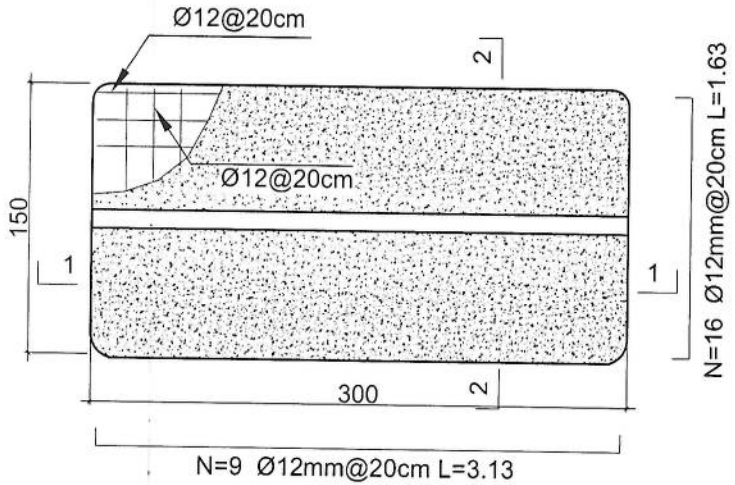

Outdoor BTS Foundation

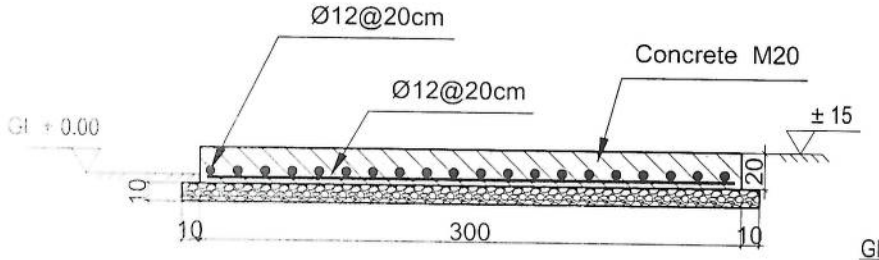

1-1 section

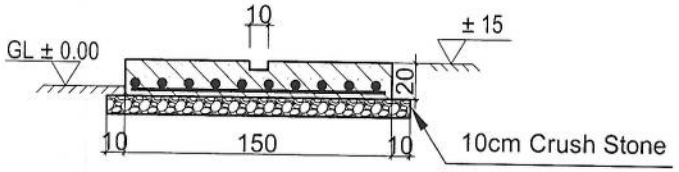

2-2 section

ZTE OUTDOOR BTS FOUNDATION
REF. A105
SCALE: 1:25

REVISION RECORDS
ثبت تعدیلات

REVISION NO شماره تعدیل	DATE تاریخ	DESCRIPTION تشریحات

LEGEND: علایم:

- CRASHED ROCK جمل
- PCC (PLASTER) شفته کانکریت
- RCC کانکریت مسلح
- ± 0.00 GROUND LEVEL نقطه صفر

PROJECT TITLE / NO:
GSM SITES
عنوان پروژه:
سایت های جی اس ام

DRAWING TITLE:
ZTE OUTDOOR BTS FOUNDATION
BTS تهداب

DRAWN BY: ترسیم:
CIVIL TEAM

CHECKED BY: کنترول:

APPROVED BY: منظوری:

SCALE: مقیاس:
1:25

ACTUAL DATE:
24 /03/ 2025

ISSUE DATE:

DRG.NO: 05

OWNER: مالک پروژه:
AFGHAN TELECOM

سلام Salaam Telecommunication Company
AFGHANISTAN

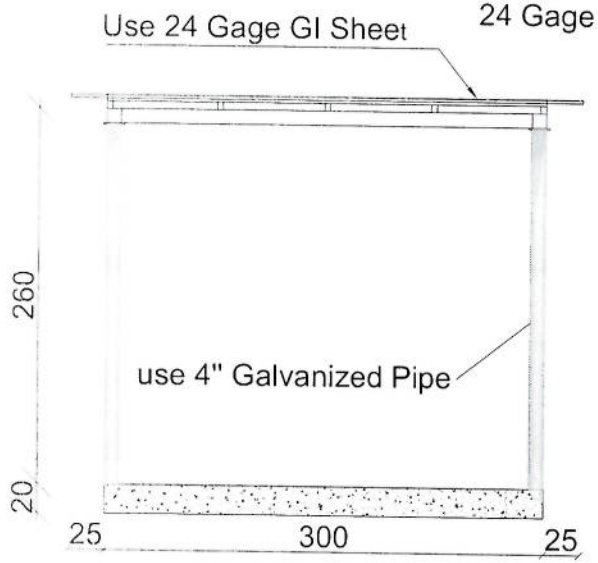

Section BB

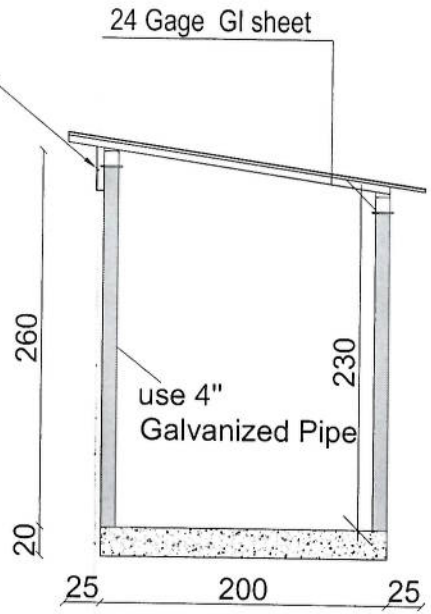

Section AA

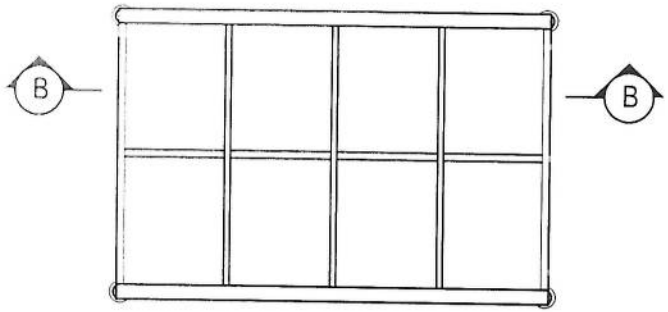

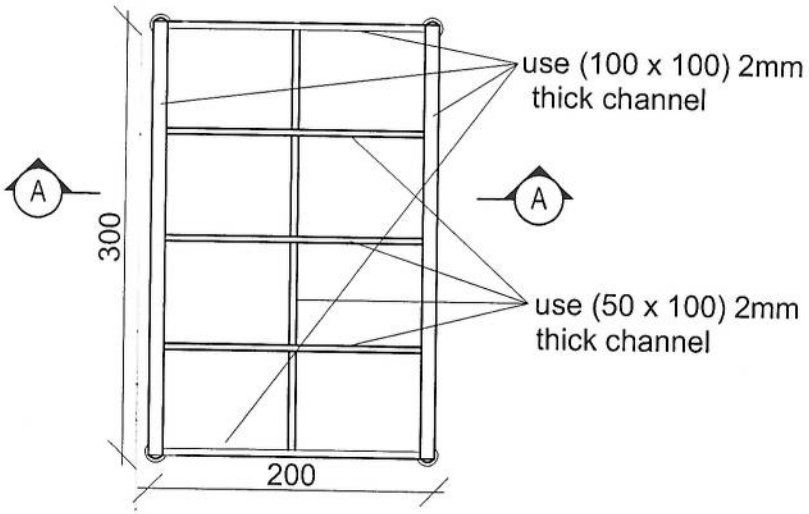

SUN SHELTER FOR ZTE BTS

REF. A106

SCALE: 1:50

REVISION RECORDS ثبت تعدیلات		
REVISION NO شماره تعدیل	DATE تاریخ	DESCRIPTION تشریحات

LEGEND: علایم:

CRASHED ROCK سنگ

PCC شته کانکریت

PROJECT TITLE / NO: عنوان پروژه:
GSM SITES
سایت های جی اس ام

DRAWING TITLE:
SUN SHELTER FOR ZTE BTS
سایه بان برای BTS

DRAWN BY: ترسیم:
CIVIL TEAM

CHECKED BY: کنترول:

APPROVED BY: منظوری:

SCALE: مقیاس:
1:50

ACTUAL DATE:
24 /03/ 2025

ISSUE DATE:

DRG.NO: 06

OWNER: مالک پروژه:
AFGHAN TELECOM

سلام Salaam Telecomunication Company
KABUL
AFGHANISTAN

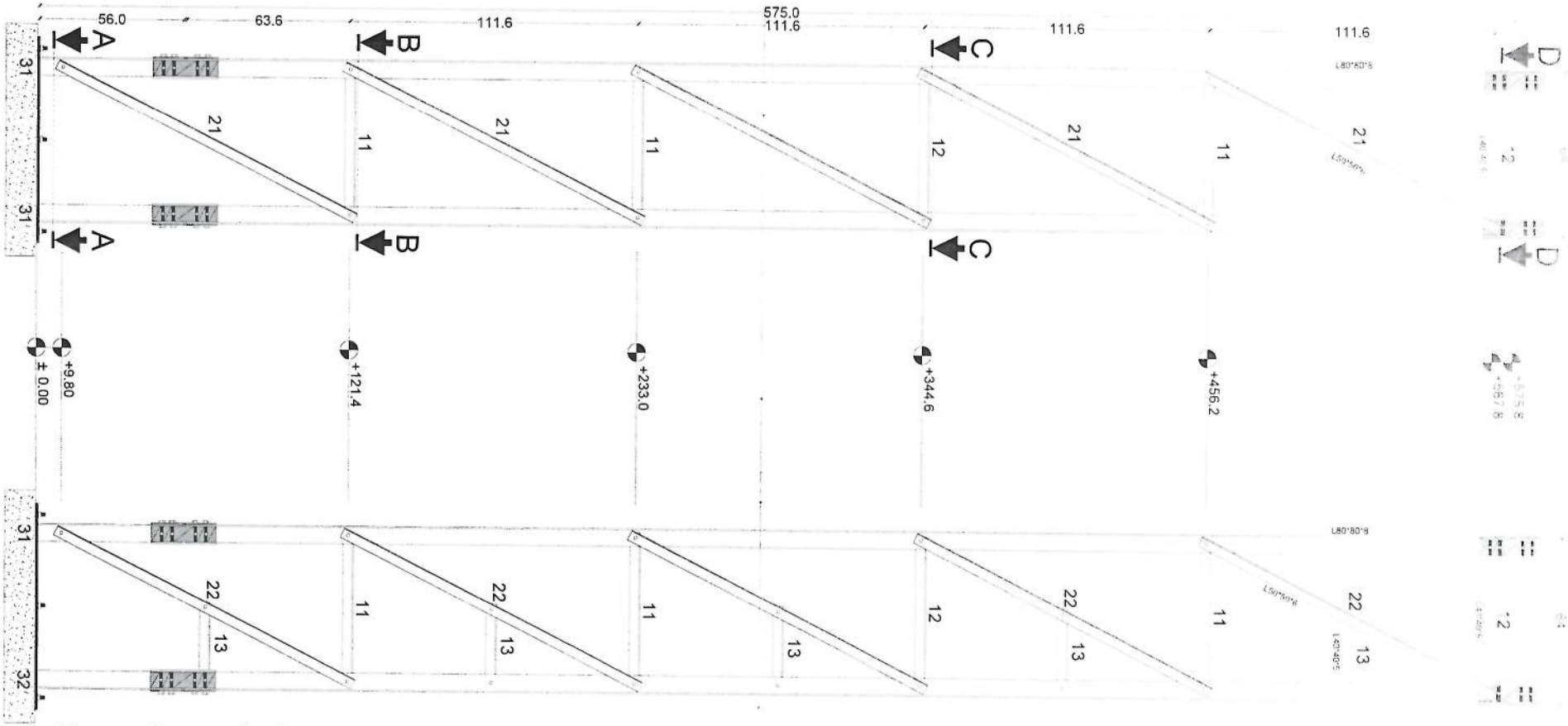

Section (1)

MANUFACTURED

CLIENT AFGHAN TELECOM

TITLE 30M GUYED MAST TOWER

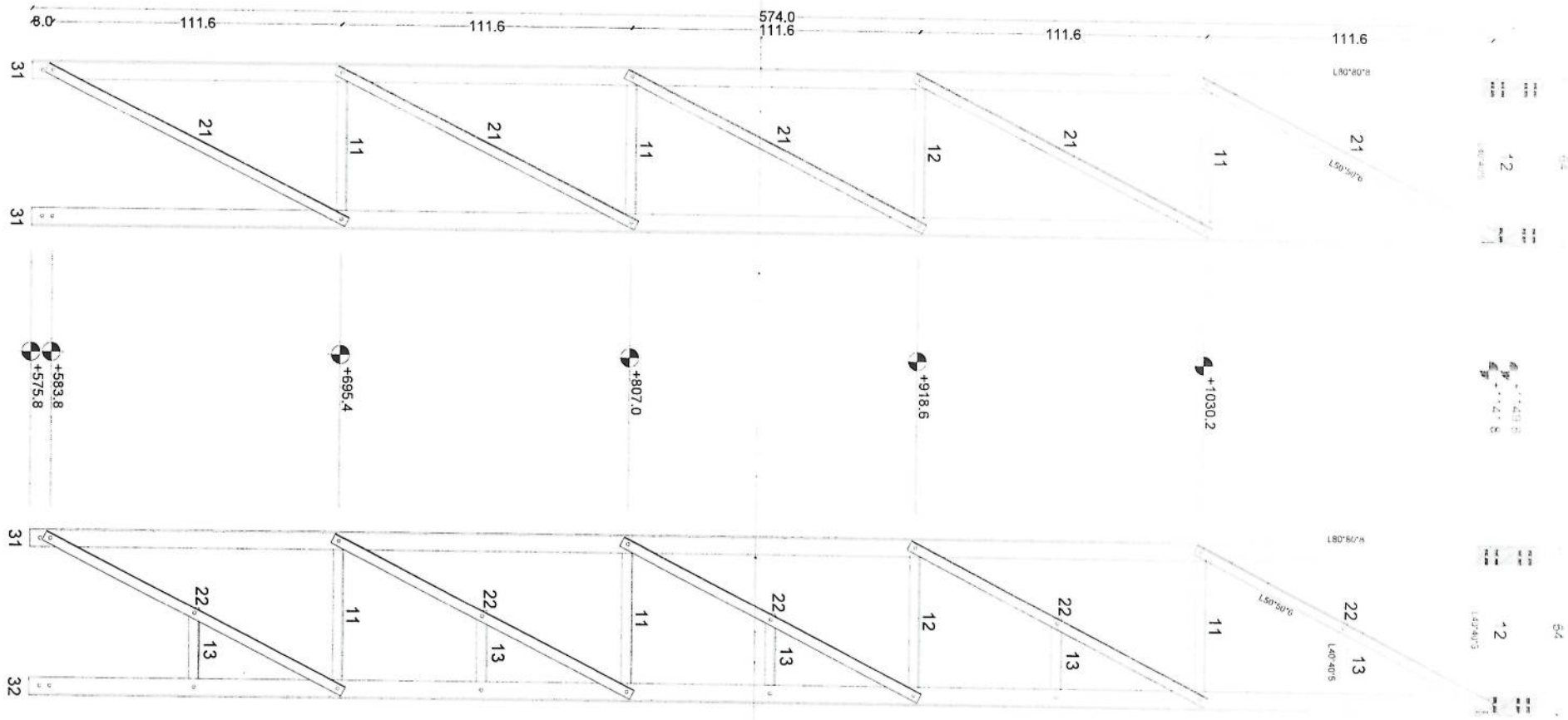

Section (2)

MANUFACTURED

CLIENT AFGHAN TELECOM

TITLE 30M GUYED MAST TOWER

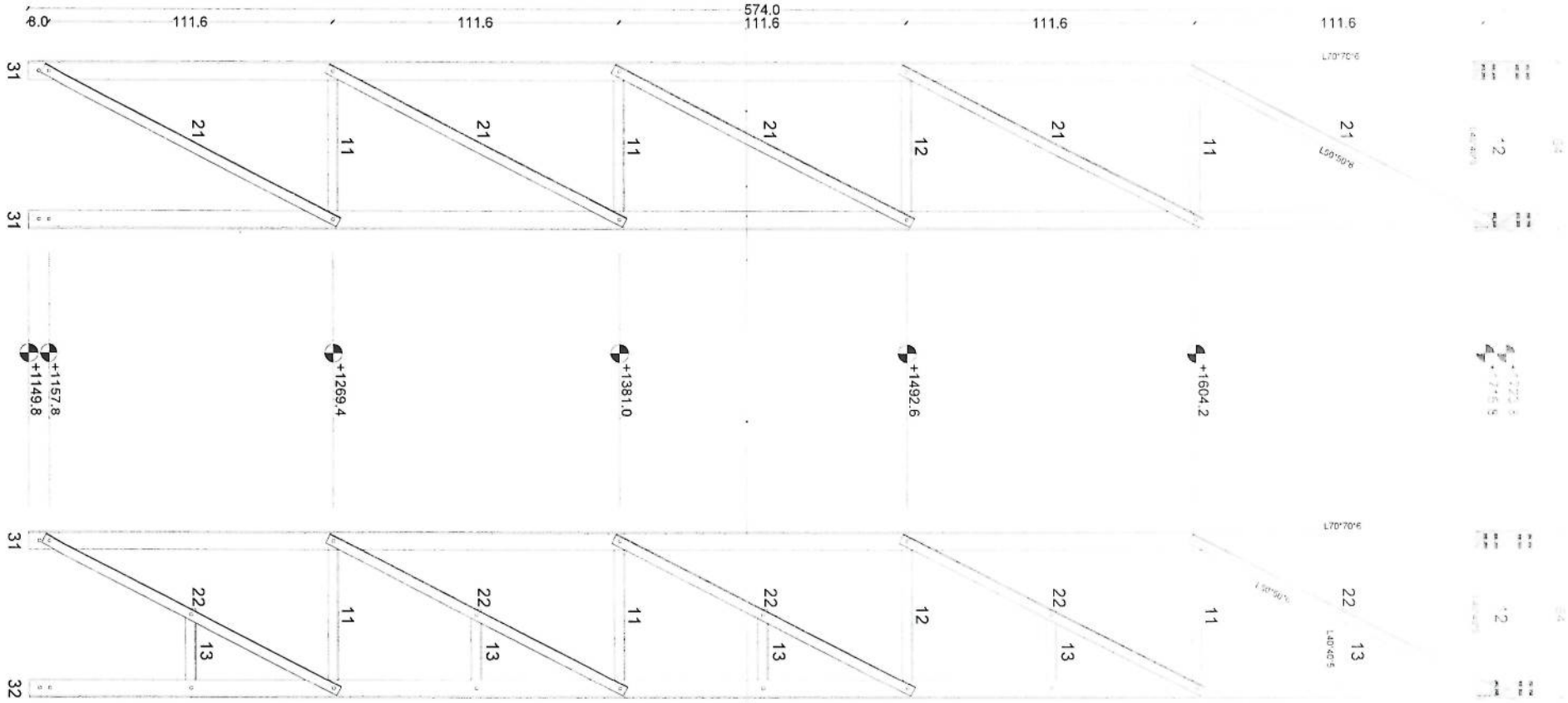

Section (3)

MANUFACTURED

CLIENT AFGHAN TELECOM

TITLE 30M GUYED MAST TOWER

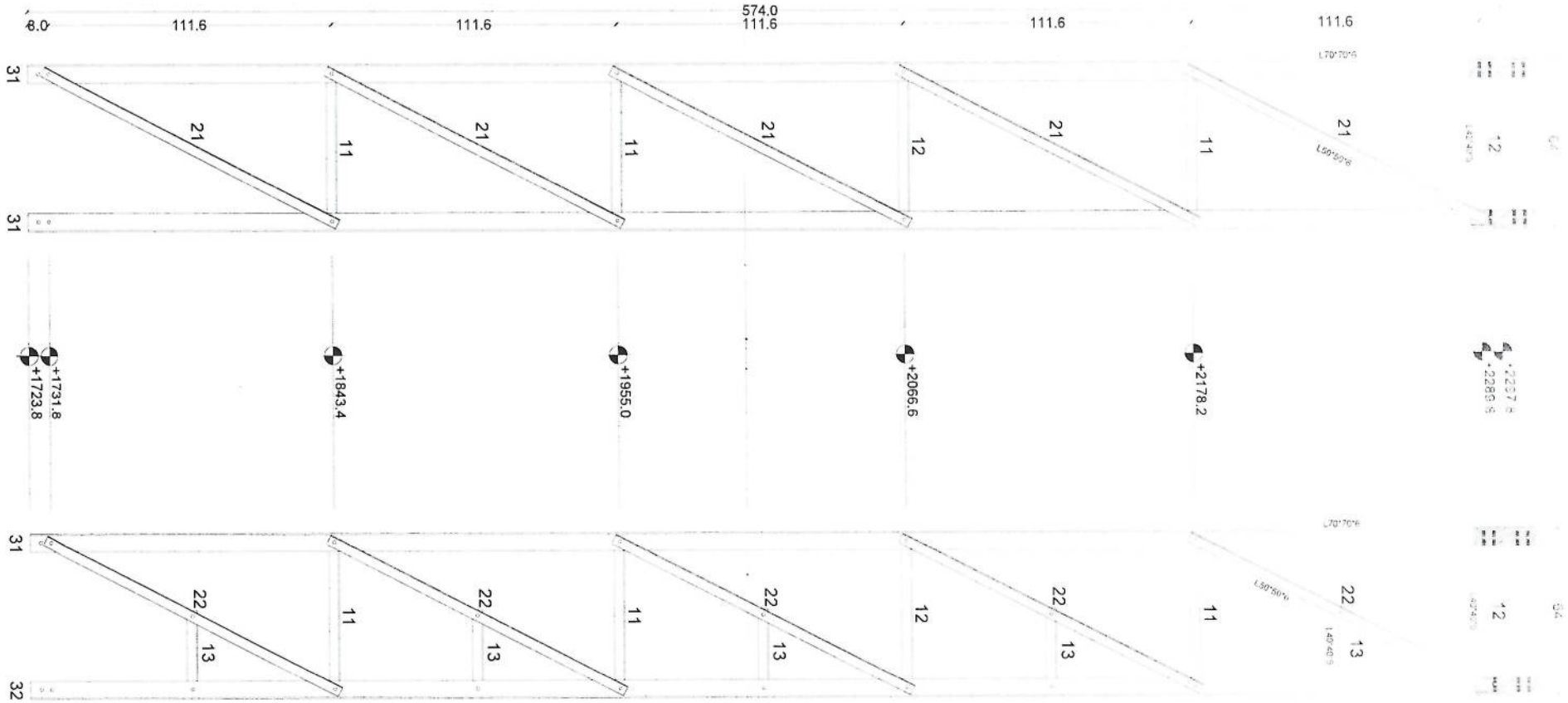

Section (4)

MANUFACTURED

CLIENT AFGHAN TELECOM

TITLE 30M GUYED MAST TOWER

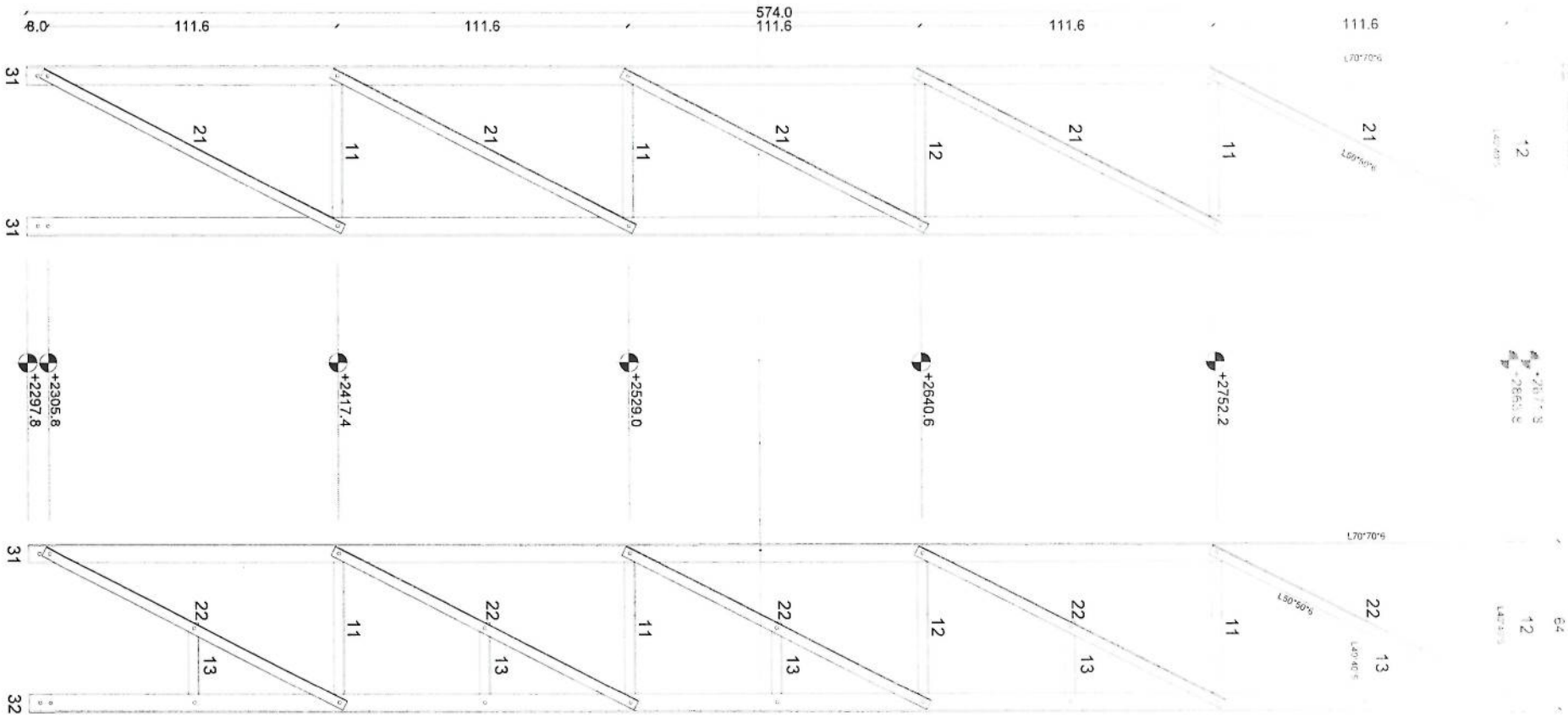

Section (5)

MANUFACTURED

CLIENT AFGHAN TELECOM

TITLE 30M GUYED MAST TOWER

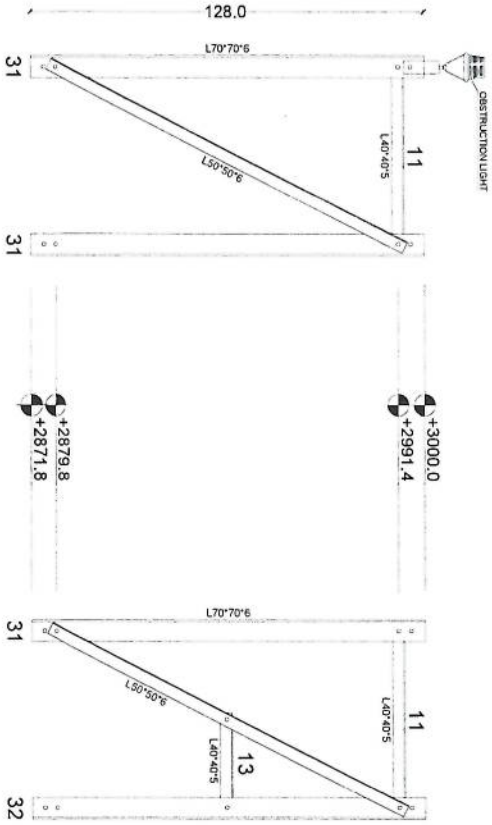

Section (6)

MANUFACTURED

CLIENT AFGHAN TELECOM

TITLE 30M GUYED MAST TOWER

Section Detail

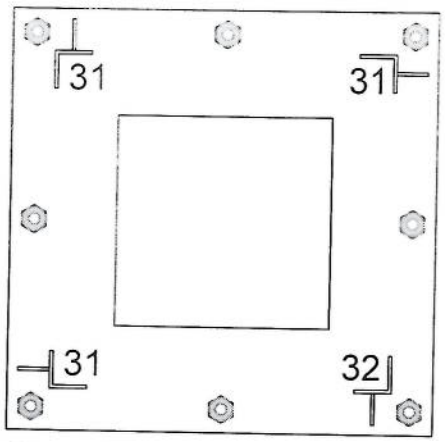

Section A-A

PL80*80*0.8

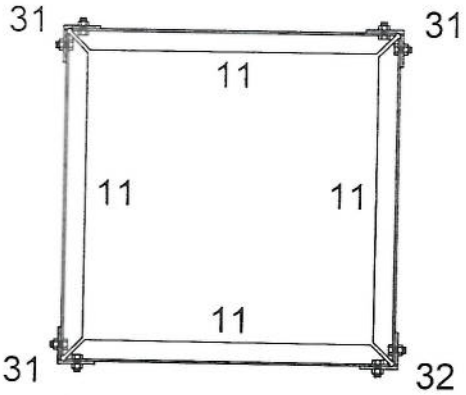

Section B-B

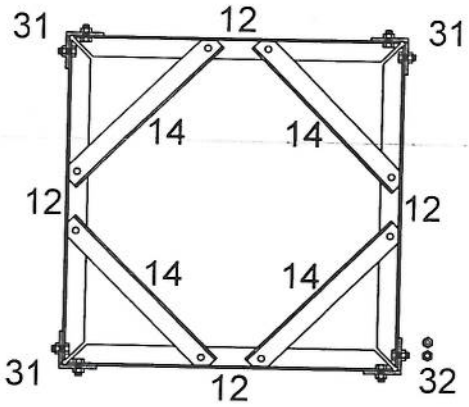

Section C-C

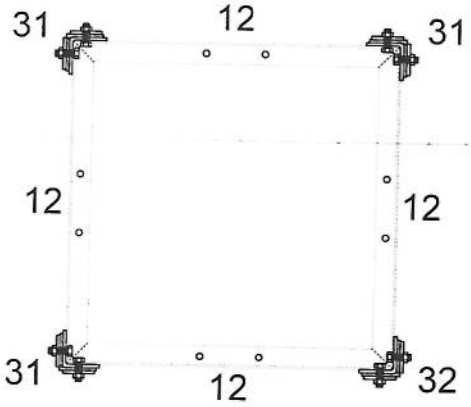

Section D-D

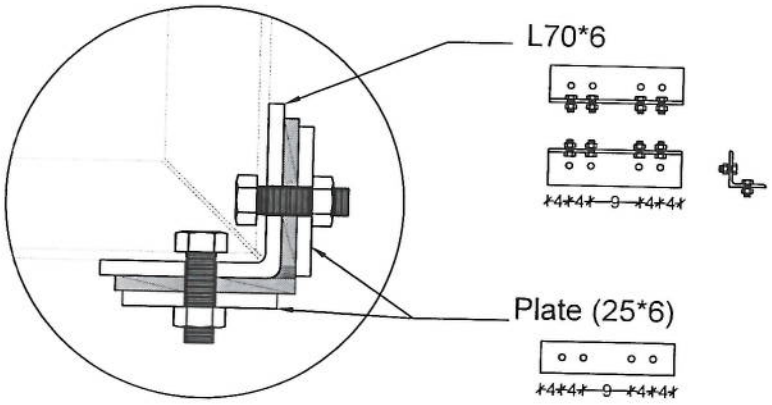

MANUFACTURED

CLIENT AFGHAN TELECOM

TITLE 30M GUYED MAST TOWER

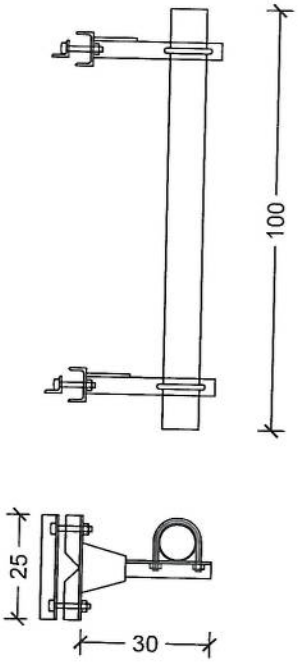

TYP 1M ANTENNA SUPPORT

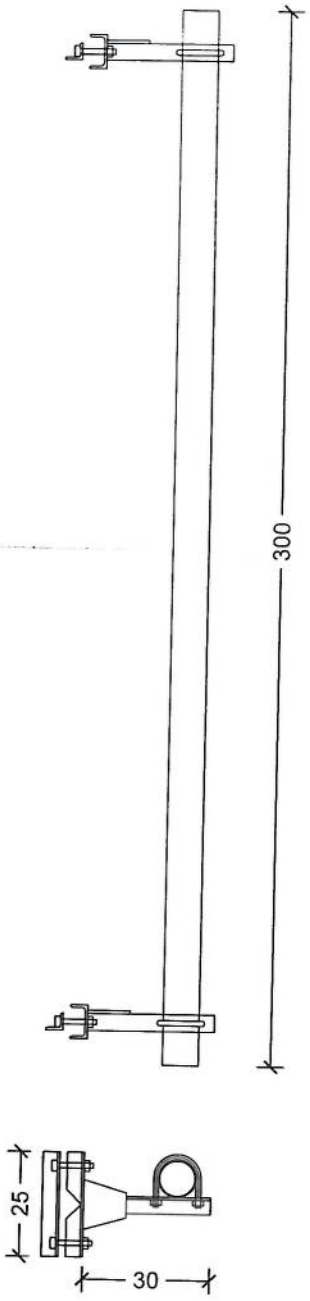

TYP 3M ANTENNA SUPPORT

Guyed Tower Foundation -1

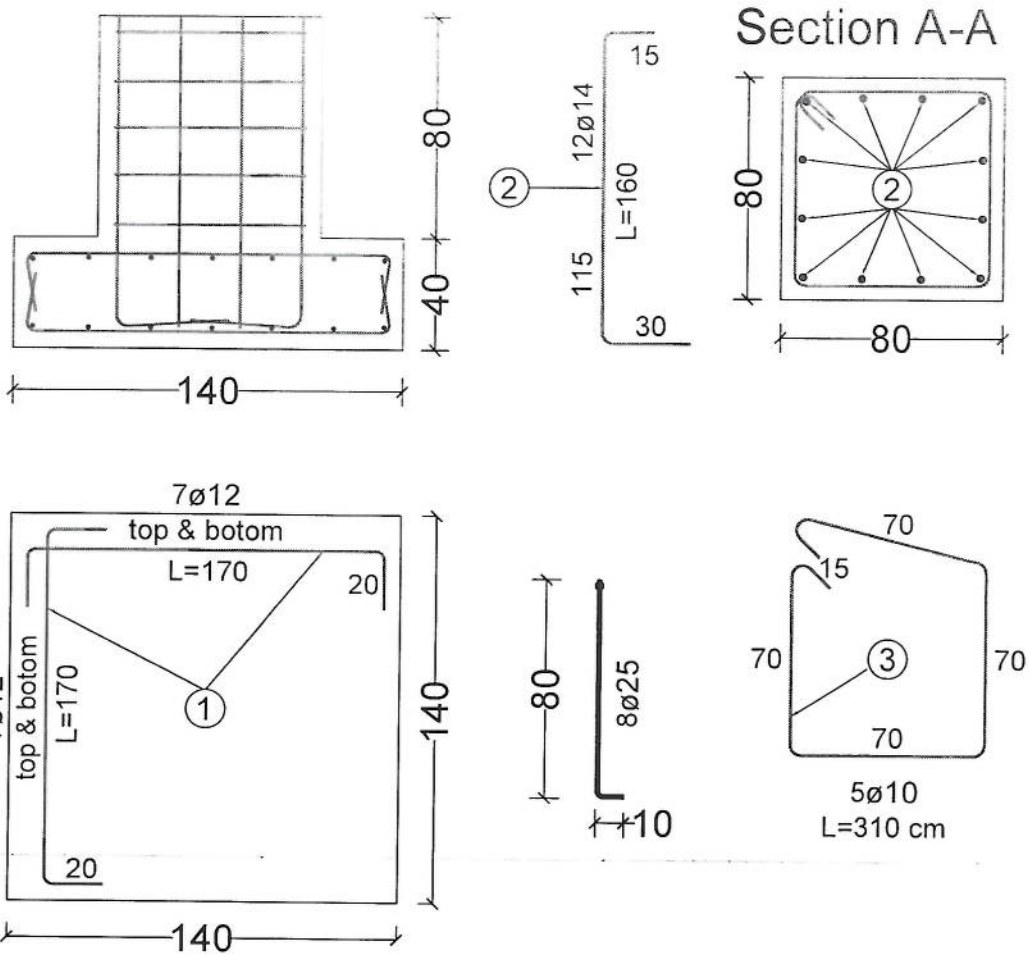

30m - Guyed Tower Foundation -1 (For One Foundation)					
BAR TYPE	DIA (mm)	LENGHT (cm)	NO OF BARS	UNIT WT (kg/m)	TOTAL WT (kg)
1	ø12	170	28	0.89	34.18
2	ø14	160	12	0.89	20.83
3	ø10	310	5	0.62	13.45
TOTAL WEIGHT OF STEEL. (kg)					69
LEAN CONCRETE VOLUME. (Cu.m)					0.12
REINFORCED CONCRETE VOLUME. (Cu.m)					0.91
EXCAVATION. (Cu.m)					2.55
REINFORCEMENT STEEL.					S420
CONCRERE.					C20

Foundation For Cable - 2

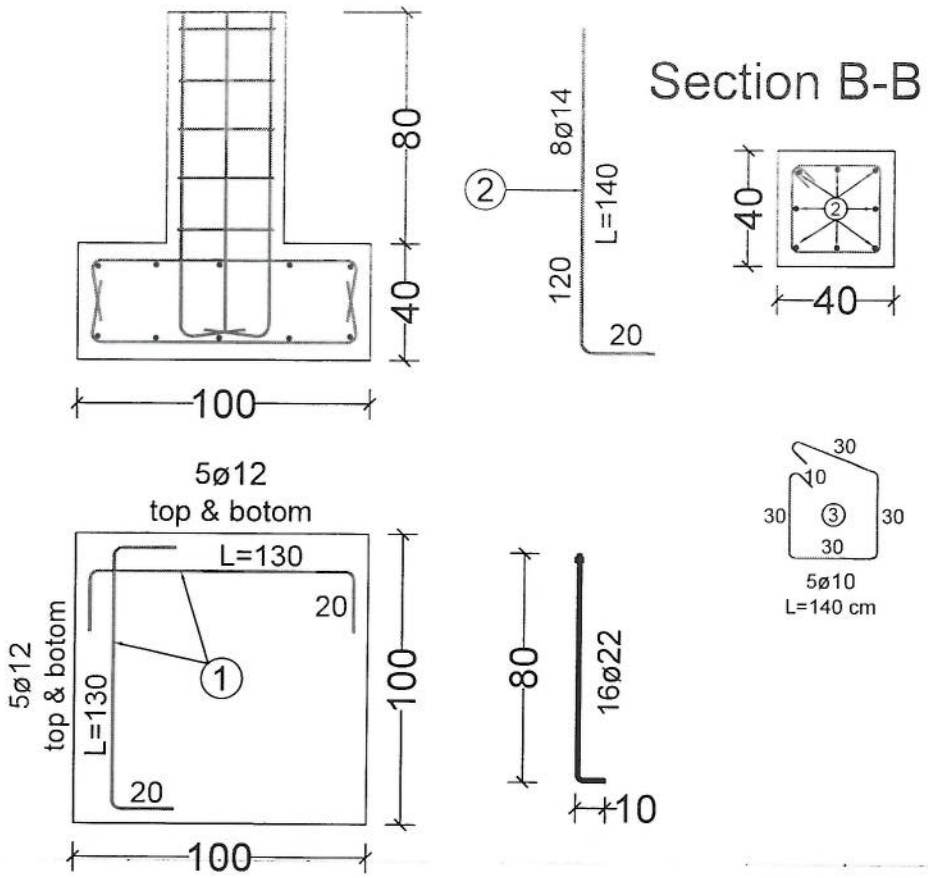

30m - Guyed Tower Foundation -1 (For One Foundation)					
BAR TYPE	DIA (mm)	LENGHT (cm)	NO OF BARS	UNIT WT (kg/m)	TOTAL WT (kg)
1	ø12	130	20	0.89	19.94
2	ø14	140	8	0.89	10.32
3	ø10	140	5	0.62	6.08
TOTAL WEIGHT OF STEEL. (kg)					36
LEAN CONCRETE VOLUME. (Cu.m)					0.12
REINFORCED CONCRETE VOLUME. (Cu.m)					0.4
EXCAVATION. (Cu.m)					1.87
REINFORCEMENT STEEL.					S420
CONCRERE.					C20